杰克缝纫机
JACK SEWING MACHINE
JACK HOLDING GROUP | WWW.JACKGROUP.COM.CN

JACK 8670

Инструкция по эксплуатации

www.PromElectroAvtomat.ru

ИНСТРУКЦИЯ ПО БЕЗОПАСНОСТИ

Для безопасной работы и обеспечения наилучшей функциональности машины необходимо правильно ее эксплуатировать.

Пожалуйста, прочитайте инструкцию и следуйте ей.

1. При использовании машины обратите внимание на основные мероприятия по безопасности.

2. Перед использованием машины прочитайте это руководство и инструкции, кроме того, храните руководство под рукой.

3. Используйте машину, убедившись в ее соответствии со стандартами безопасности, принятыми в вашей стране.

4. Недопустимо использовать машину без предусмотренных приспособлений безопасности, которые должны быть установлены правильным образом. Только после этого возможна правильная работа машины.

5. Машина должна эксплуатироваться подготовленным оператором.

б. Для безопасности рекомендуется надевать защитные очки.

7. Выключите электропитание перед выполнением следующих действий:

(1) заправка иглы, регулировка заправки нити, нитенаправителя или замены катушки.

(2) замена игл, лапок, игольных пластин, двигателей ткани, нитеводителей, улиток, выравнивателей края, и др.

(3) ремонт машины

(4) во время ухода оператора с рабочего места

(5) когда фрикционный мотор используется без фрикционной накладки, двигатель должен быть полностью остановлен.

8. В любом случае, если произошло попадание грязи, масла или другой жидкости на кожу или глаза, промойте тщательно водой и обратитесь к врачу.

Если жидкость была случайно проглочена, обращайтесь к врачу немедленно.

9. Не прикасайтесь к движущимся частям машины. Всегда обращайте внимание, включено ли питание перед выполнением любого действия.

10.Для настройки, модификации и ремонта машины требуются квалифицированные специалисты. Используйте только качественные аналоги. Использование других запчастей может привести к поломке, и вы несете за это ответственность сами.

1 1.Техническое обслуживание и контроль должны осуществляться тщательно подготовленным персоналом или квалифицированными техниками.

12. Вышеупомянутые специалисты могут осуществлять обслуживание электронных компонентов, знание электроники необходимо для задач регулировки или ремонта. Остановите машину немедленно при обнаружении малейшего сбоя электронных компонентов.

13. Воздушный рукав должен быть отсоединен от машины и компрессор или подвод воздуха должен быть отсоединен перед ремонтом или обслуживанием оборудования машины с пневматическими частями, такими, как пневматический цилиндр. Для наладки и ремонта требуются квалифицированные техники или хорошо обученный персонал.

14.Для лучшей производительности необходима регулярная чистка машины.

15. Правильная установка основания машины - залог успешной работы и низкого шума. Не допускайте работы машины, если она сильно шумит.

16.Для подсоединения к сети используйте подходящую вилку. Используйте розеточную часть с заземлением.

17. Эта машина может использоваться только по назначению. Иное использование недопустимо.

1 8.Любая модификация или переоборудование машины должны соответствовать стандартам безопасности. Соблюдайте меры предосторожности. Производитель не несет ответственности за поломки из-за непредусмотренных модернизаций машины.

19.Существуют два способа предупреждения опасности:

(1) для безопасности оператора и обслуживающего персонала не открывайте защитные крышки и не касайтесь никаких внутренних предметов во избежание поражения электрическим током.

(2) Помните:

- Не используйте машину со снятыми: защитой ремня, предохранителем или другими устройствами во избежание физического увечья.

www.PromElectroAvtomat.ru

• Не допускайте попадания волос, пальцев или одежды в ручное колесо, в устройство для намотки нити, ремень и двигатель для предотвращения травматизма.
• Не засовывайте пальцы под иглу или под крышку намотки нити в процессе работы машины.
• В процессе работы челнок вращается с большой скоростью.
• Берегите пальцы от попадания в машину во время перемещения головки машины.
• Выключайте питание перед перемещением головки, удалением ремней или их защиты для предотвращения травматизма от непредвиденного запуска машины.
• Если машина оборудована сервомотором, сервомотор не шумит, когда машина находится в состоянии простоя, поэтому выключайте питание во избежание травматизма из-за непредвиденного запуска машины.
• Никогда не используйте швейную машину без провода заземления во избежание поражения током.
• Выключайте кнопку питания перед отсоединением или присоединением вилки питания во избежание поражения током и поломки электрического оборудования.

ВНИМАНИЕ

Пожалуйста, следуйте следующим указаниям, чтобы избежать неисправностей и поломки машины.
1. Протрите машину полностью перед запуском в первый раз после регулировки.
2. Уберите всю грязь и масло, накопившиеся во время транспортировки.
3. Убедитесь, что напряжение и фаза установлены правильно.
4. Убедитесь, что вилка подключена к источнику питания.
5. Не включайте машину, если напряжение не соответствует указанному на паспортной табличке.
б. Убедитесь, что направление вращения шкива правильно.

Внимание:

Перед отладкой или регулировкой, пожалуйста, выключите питание, чтобы избежать несчастного случая при резком начале работы машины.

Характеристики

Максимальная скорость шитья, ст.мин	5,000
Длина стежка, мм	4,2
Подъем лапки, мм	Рукой: 5.5 мм
Подъем лапки, мм	5.8
Нитенаправитель	Да
Дифференциал нижнего продвижения	0.8 - 1.4
Межигольное расстояние, мм	5,6
Кол-во игл	3
Кол-во нитей	5
Игла	UY128GAS

www.PromElectroAvtomat.ru

Примечания

Наиболее важные инструкции по предосторожности

1. Держать руки подальше от иглы в момент включения выключателя электропитания, а также когда работает швейная машина.
2. Нельзя совать пальцы внутрь крышки механизма нитепритягивателя, когда работает швейная машина.
3. Необходимо выключить электропитание перед опрокидыванием рукава машины или снятием клиновидного ремня.
4. Во время работы нужно быть осторожными, чтобы голова или руки оператора или постороннего не приближались к маховому колесу, клиновидному ремню, моталке нитки на шпульку или электродвигателю. Также, нельзя ставить никаких вещей близко к ним. Это очень опасно.
5. Если швейная машина оснащена ограждением ремня, защитой пальцев и прочими защитными устройствами, то не допускается эксплуатировать машину, когда они сняты.
6. Перед опрокидыванием головки машины нужно держать руки на определенном расстоянии.
7. Когда машина не в действии, мотор должен быть отключен. Так что, обратите внимание на то, чтобы не забыть выключить машину из сети после длительной эксплуатации.

8. Для собственной безопасности никогда не вводите машину в эксплуатацию при отключенном заземлении.
9. Перед тем как включить машину, предварительно нажмите на кнопку ВЫКЛ.(OFF) на пускателе.
10. Во время грома или молнии машину следует выключить.
11. Если машину переставить из холодного места в теплое место или наоборот, то можно наблюдать процесс конденсации воды. В этом случае включайте машину только после того, как Вы проверите, что на машине нет капель воды.

www.PromElectroAvtomat.ru

Схема стола швейной машины

Стол швейной машины должен соответствовать схеме.

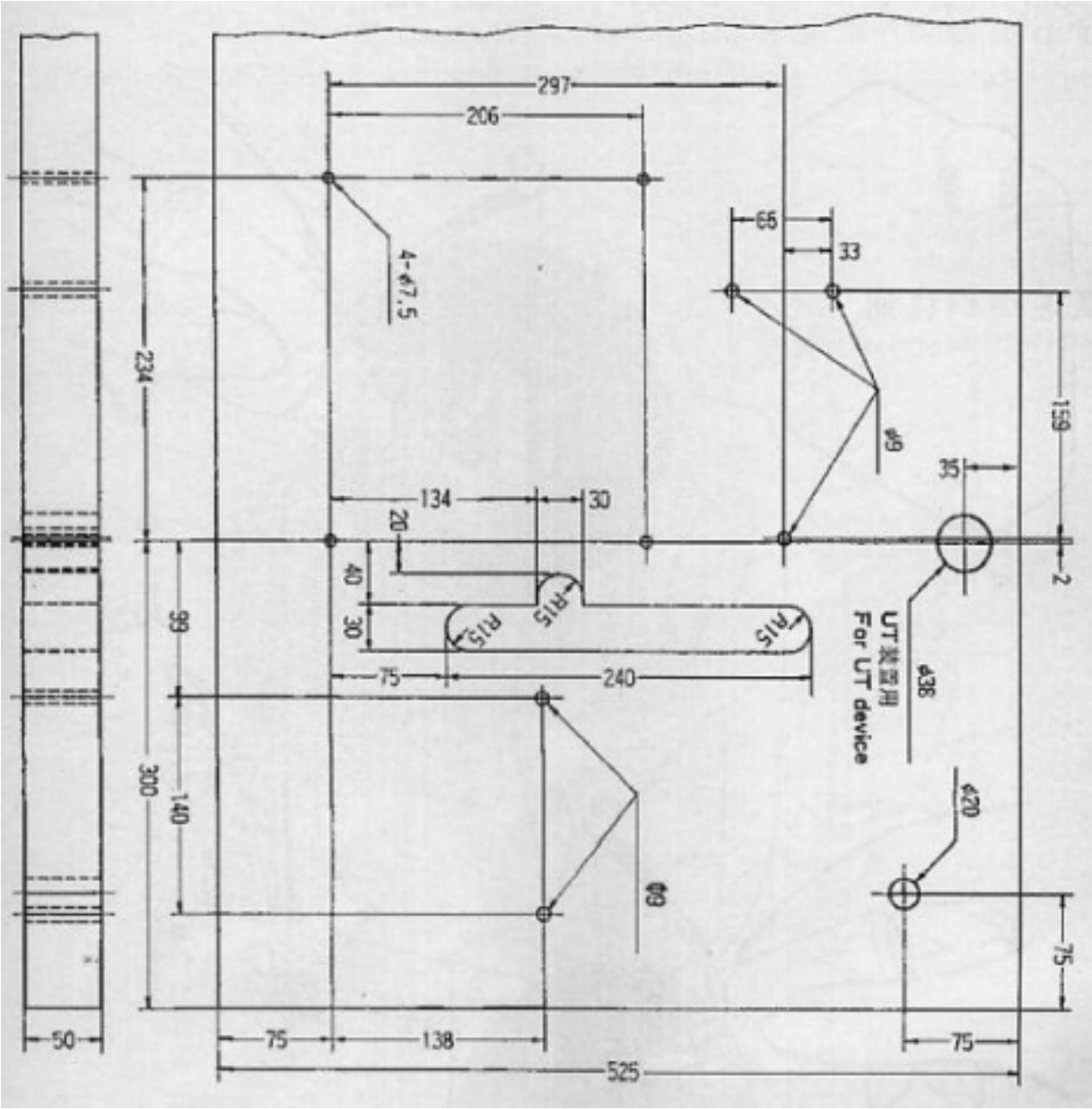

www.PromElectroAvtomat.ru

Смазка машины

Добавьте 2-3 капли масла в места указанные на рисунке. Первое время использования машины она должна быть хорошо смазана.

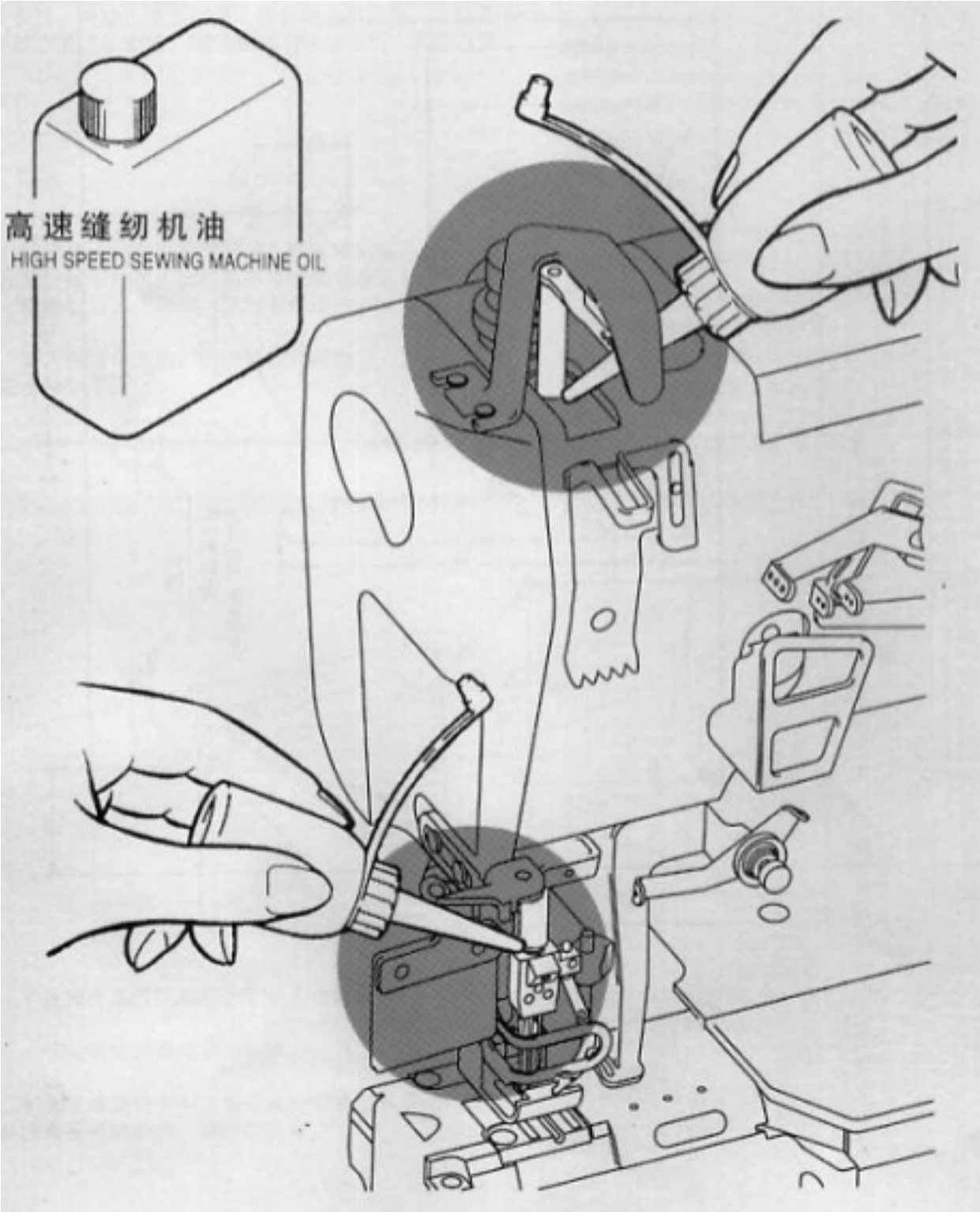

www.PromElectroAvtomat.ru

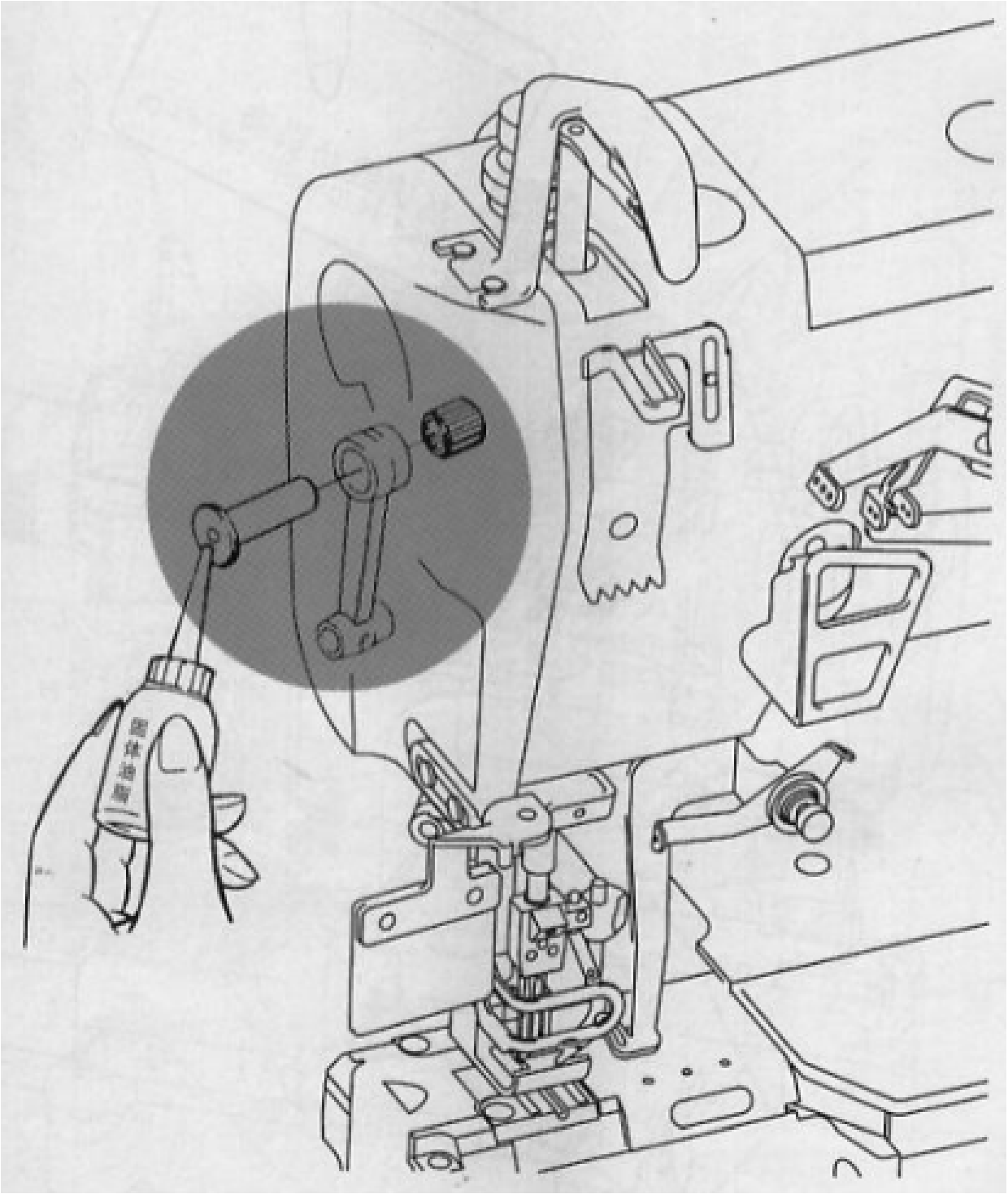

www.PromElectroAvtomat.ru

Смазка

После заполнения масляного поддона верхушка индикатора должна находиться между положениями H и L.

Добавьте масло, если индикатор опустился, ниже уровня L. Масло №10.

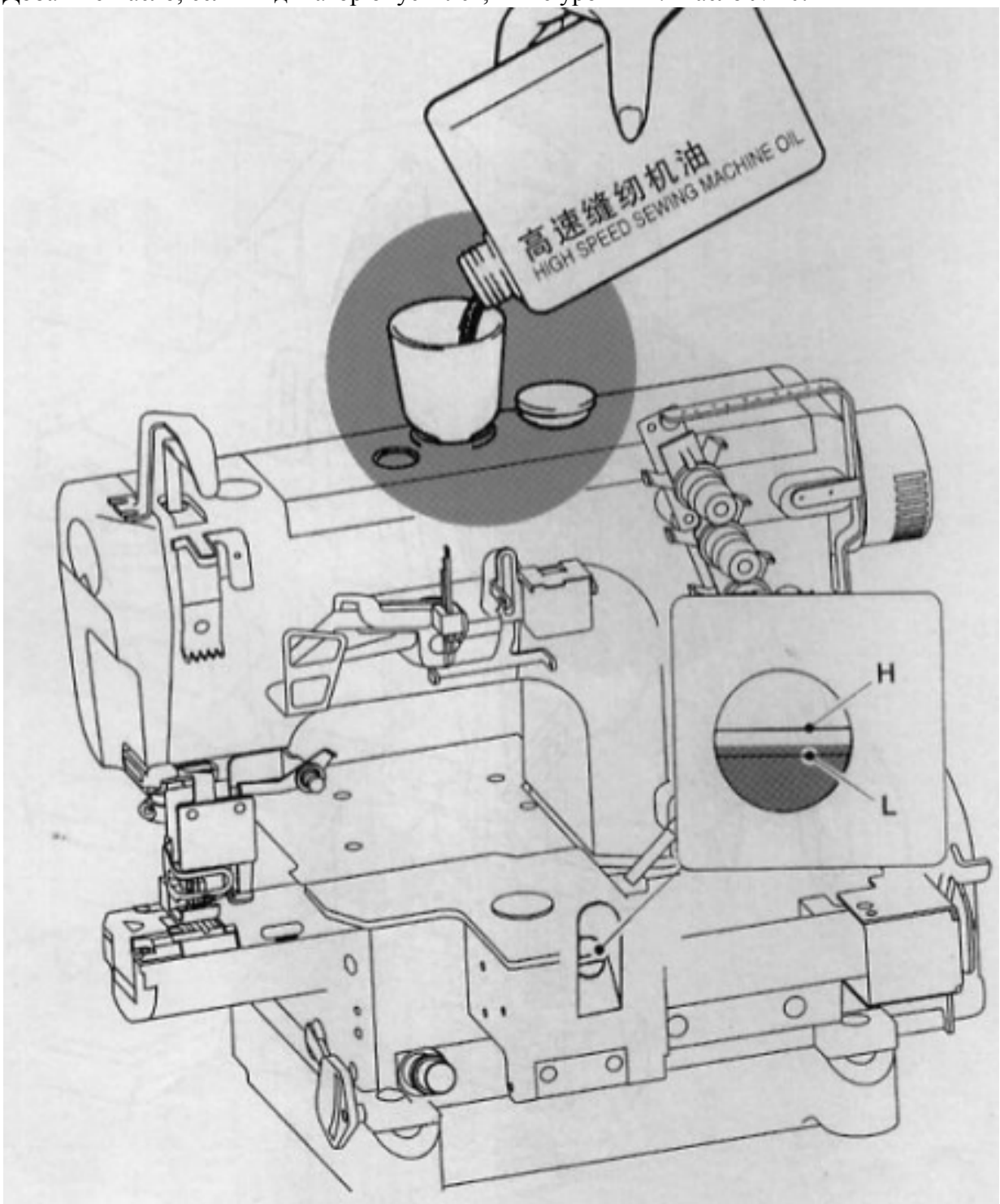

www.PromElectroAvtomat.ru

Силиконовая смазка

Следите, чтобы в швейной машине всегда было достаточное количество силиконовой смазки во избежание поломки игольной нити и повреждения ткани.

Примечание: используйте только силиконовое масло.

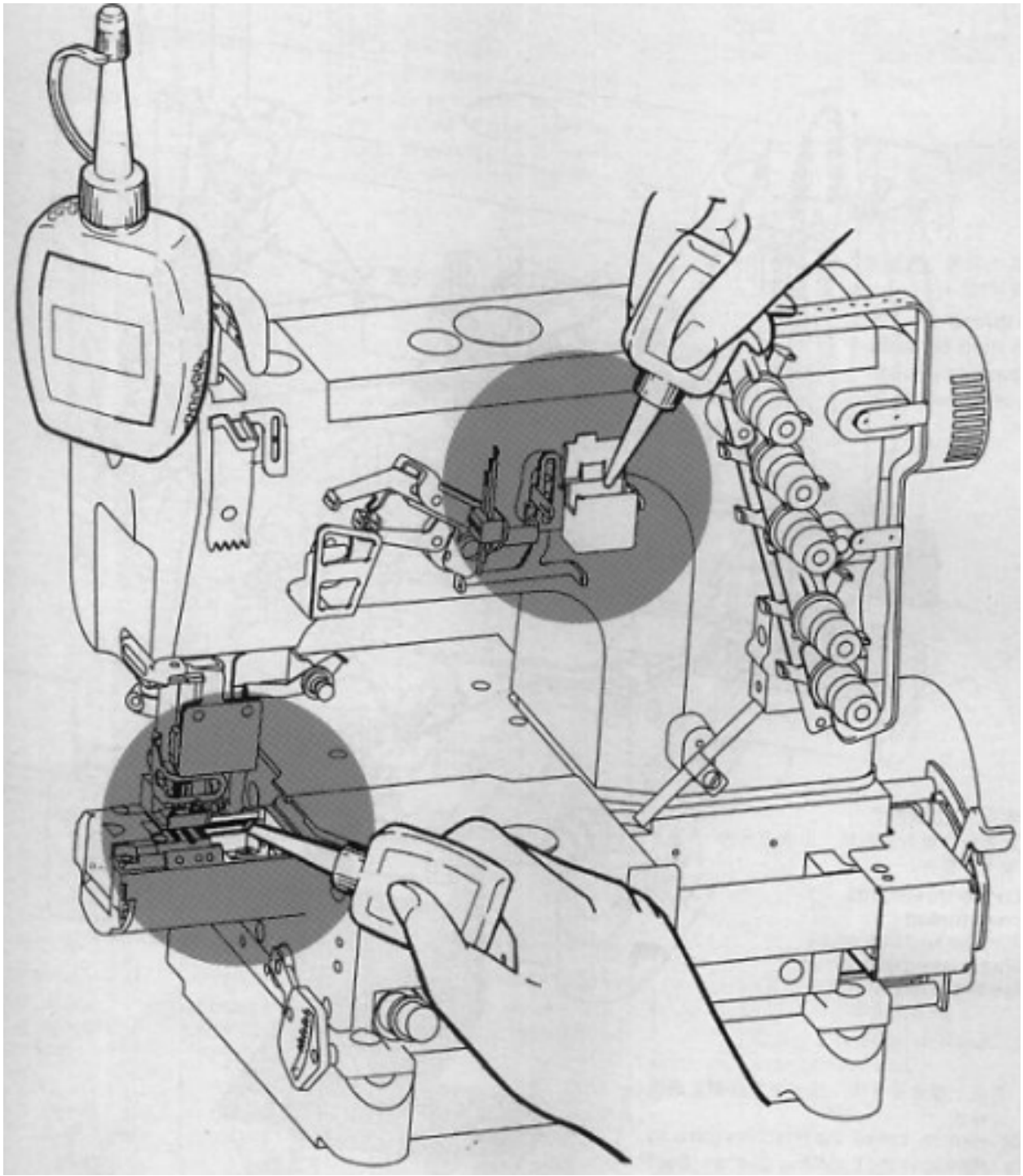

www.PromElectroAvtomat.ru

Заправка нити
1. Откройте крышки
2. Заправьте нити, связав рабочие нити с вновь заправляемыми нитями.
3. Игольная нить
Перед повторной заправкой нити через игольное ушко аккуратно обрежьте узлы.
4 Нить петлителя
После заправки нити через ушко петлителя аккуратно обрежьте узлы.

Убедитесь, что нить заправлена в швейную машину правильно (см. рисунок).

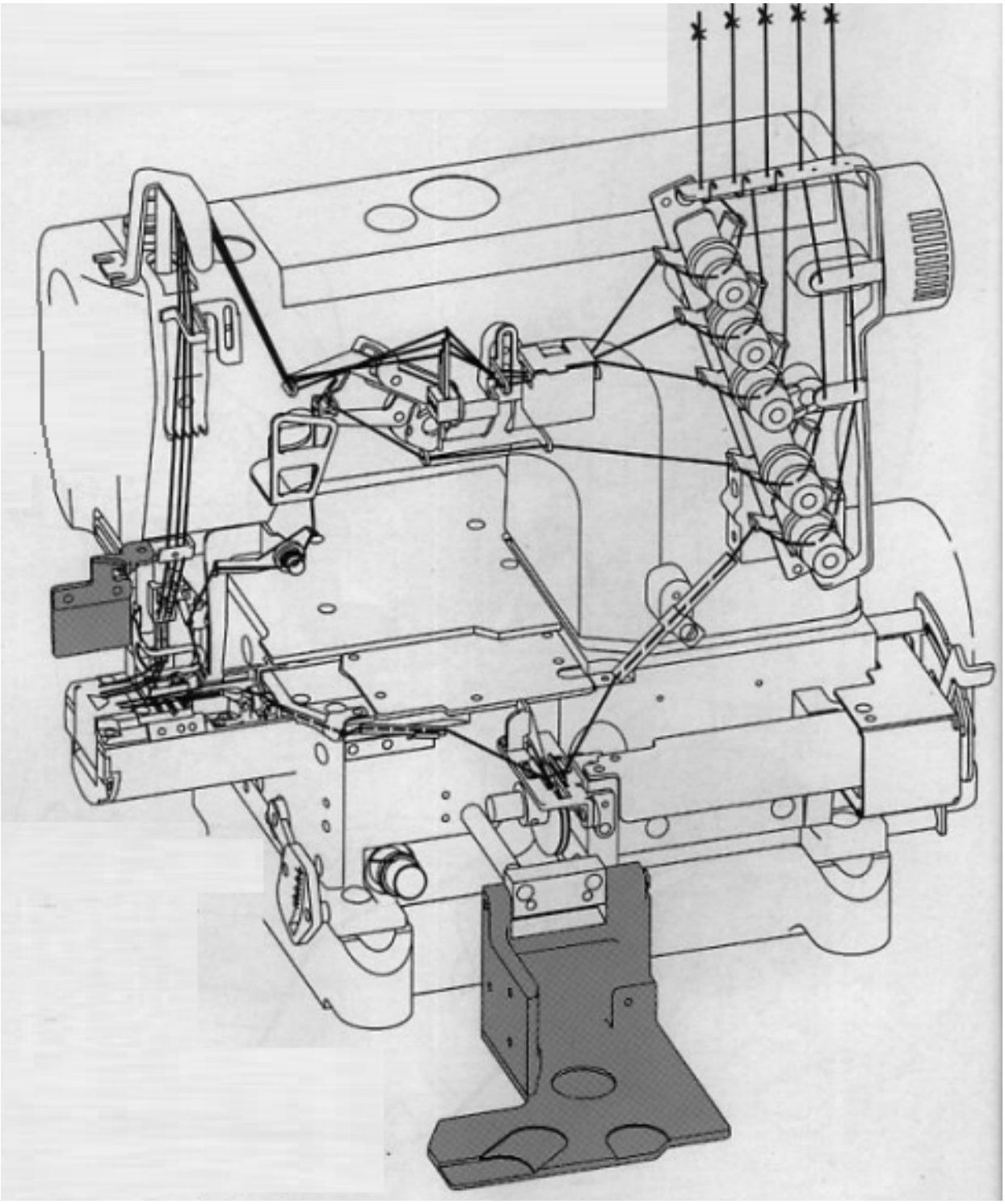

www.PromElectroAvtomat.ru

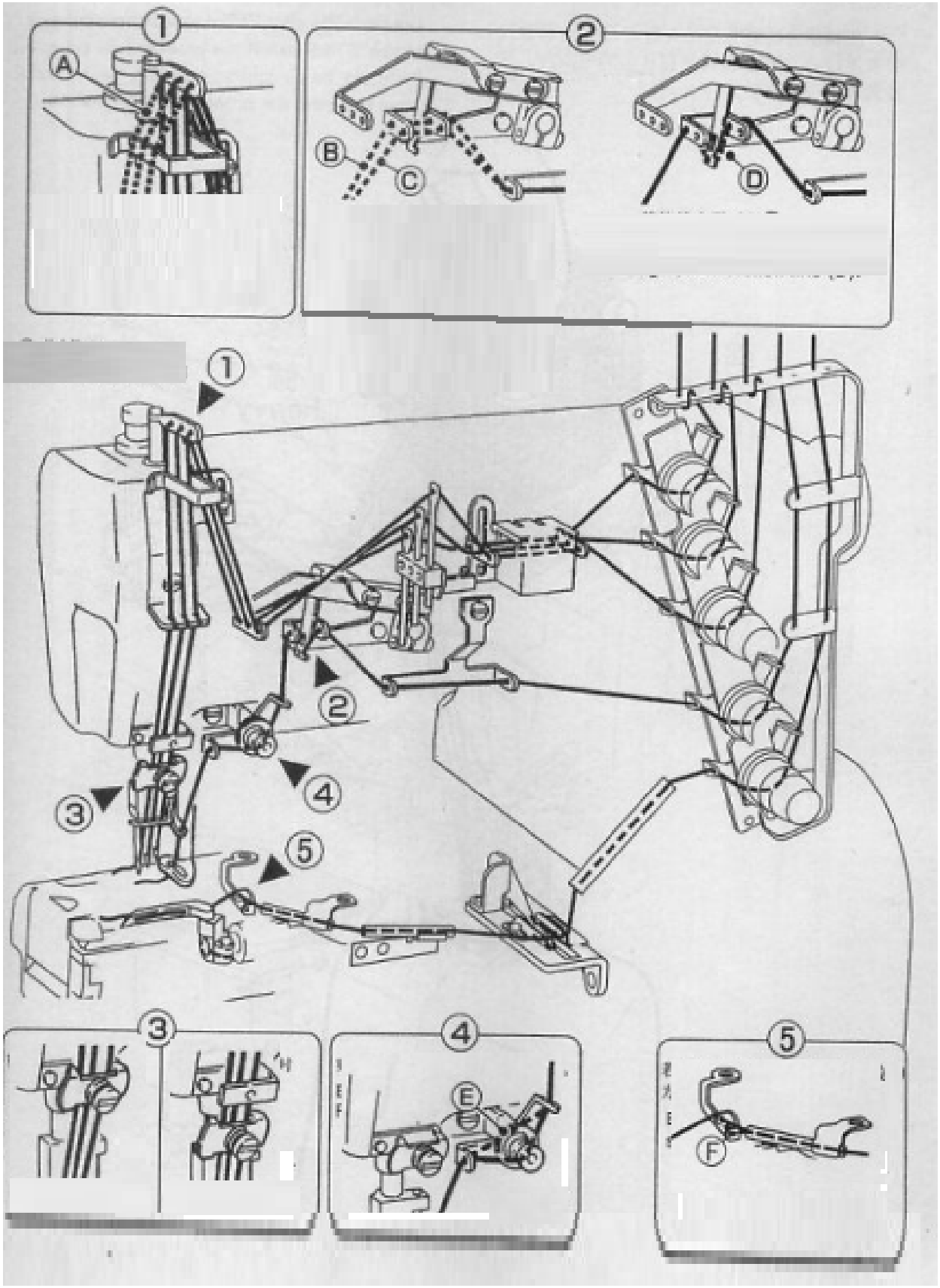

www.PromElectroAvtomat.ru

Регулировка прижима лапки

Ослабьте регулировочную гайку (1) и поворачивайте регулировочную гайку (2), устанавливая, таким образом, давление прижимной лапки, которое должно быть максимально слабым. При регулировке также необходимо учитывать формирование качественного стежка.

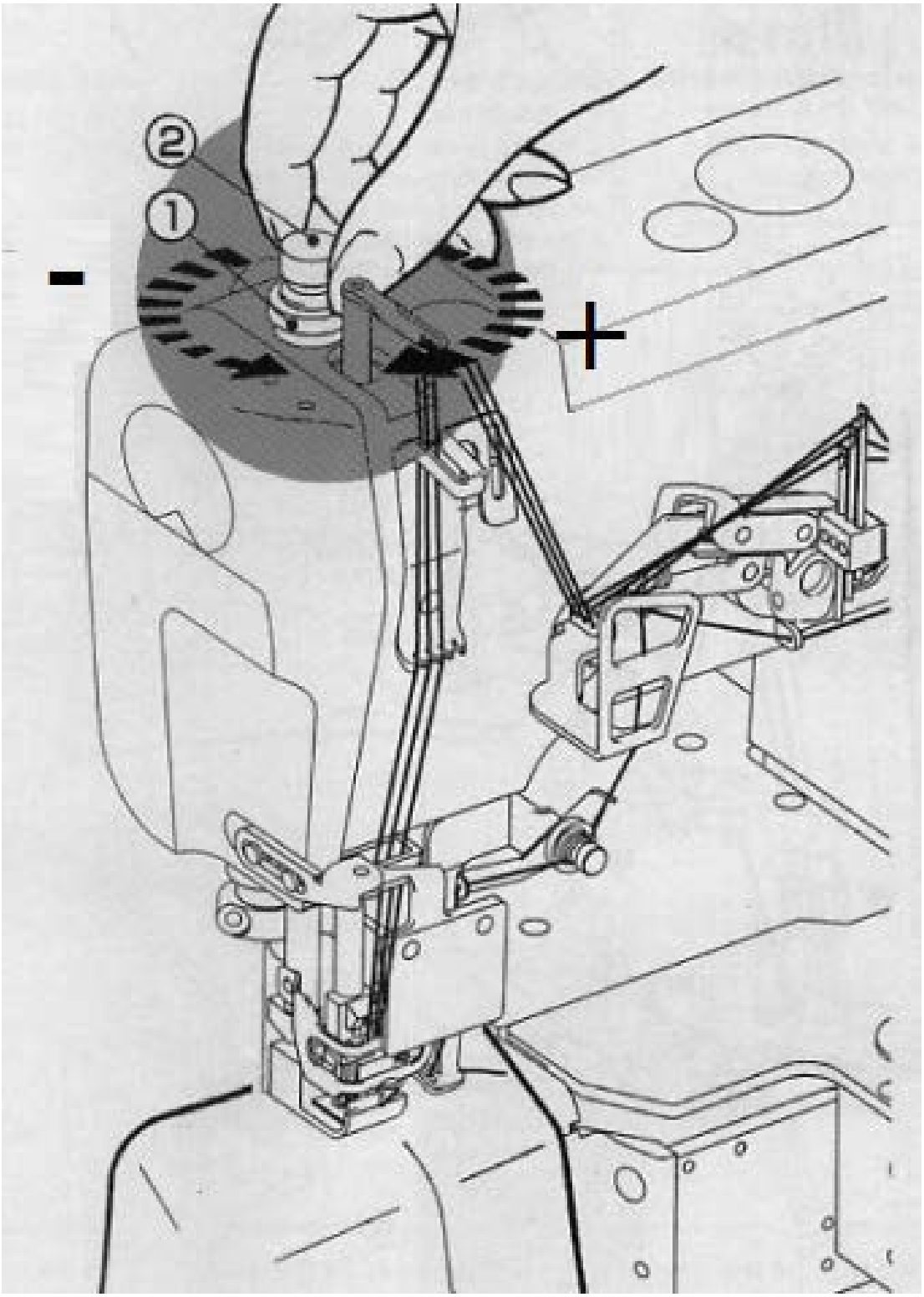

www.PromElectroAvtomat.ru

Регулировка дифференциальной подачи ткани

Отрегулируйте дифференциальную подачу ткани, ослабив регулировочную гайку (1) и поворачивая регулировочную ручку.

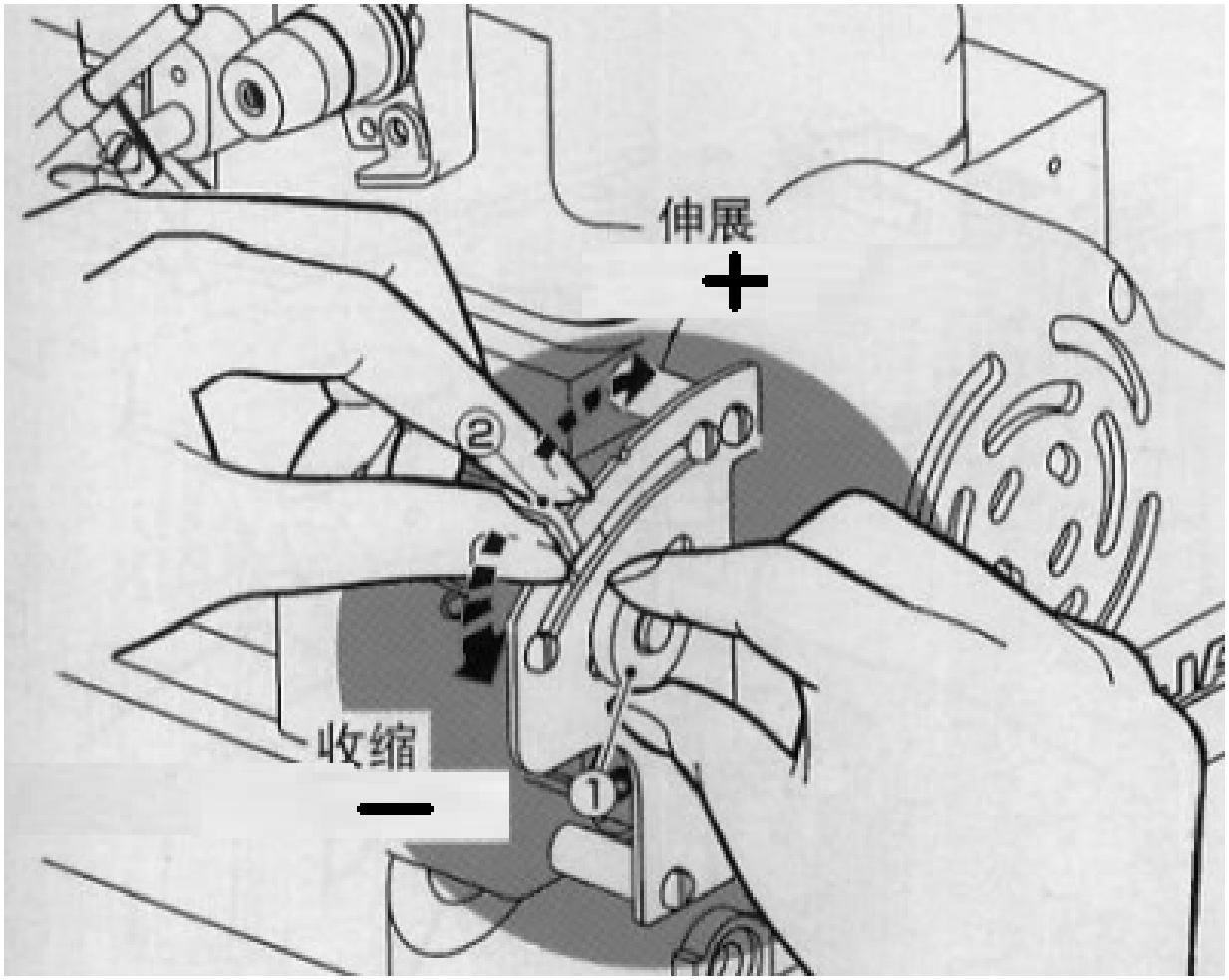

www.PromElectroAvtomat.ru

Регулировка длины стежка
Ослабьте регулятор (1) и поверните регулятор (2) для регулировки длины стежка.

Примечание: длину стежка выполнять только после выполнения дифференциальной подачи ткани.

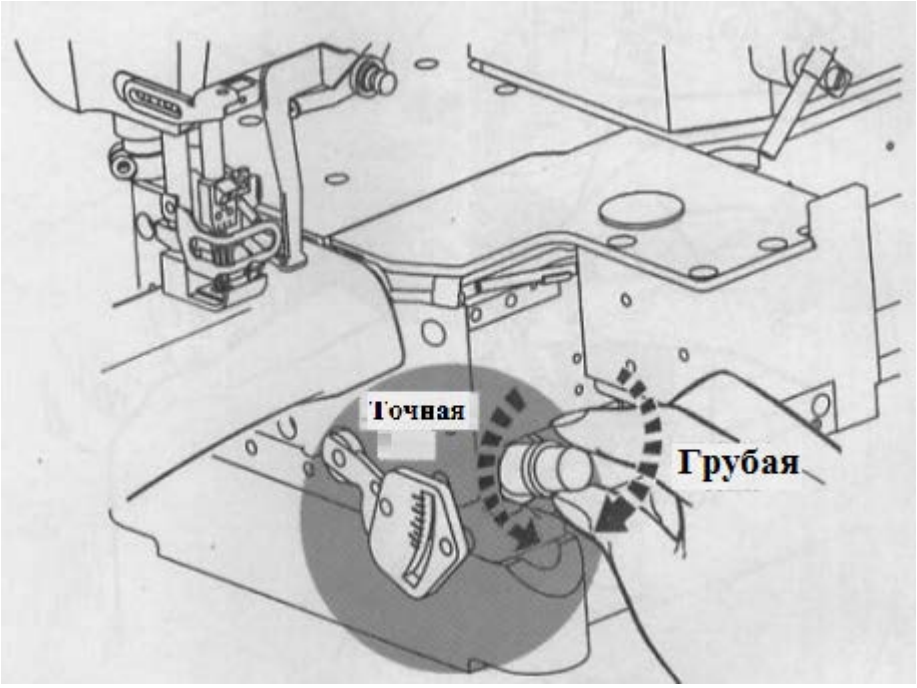

www.PromElectroAvtomat.ru

Регулировка натяжения нити

Регулировка натяжения нити производится при помощи ручки регулятора натяжения игольной нити (1), ручки верхнего петлителя (2) и ручки нижнего петлителя (3).

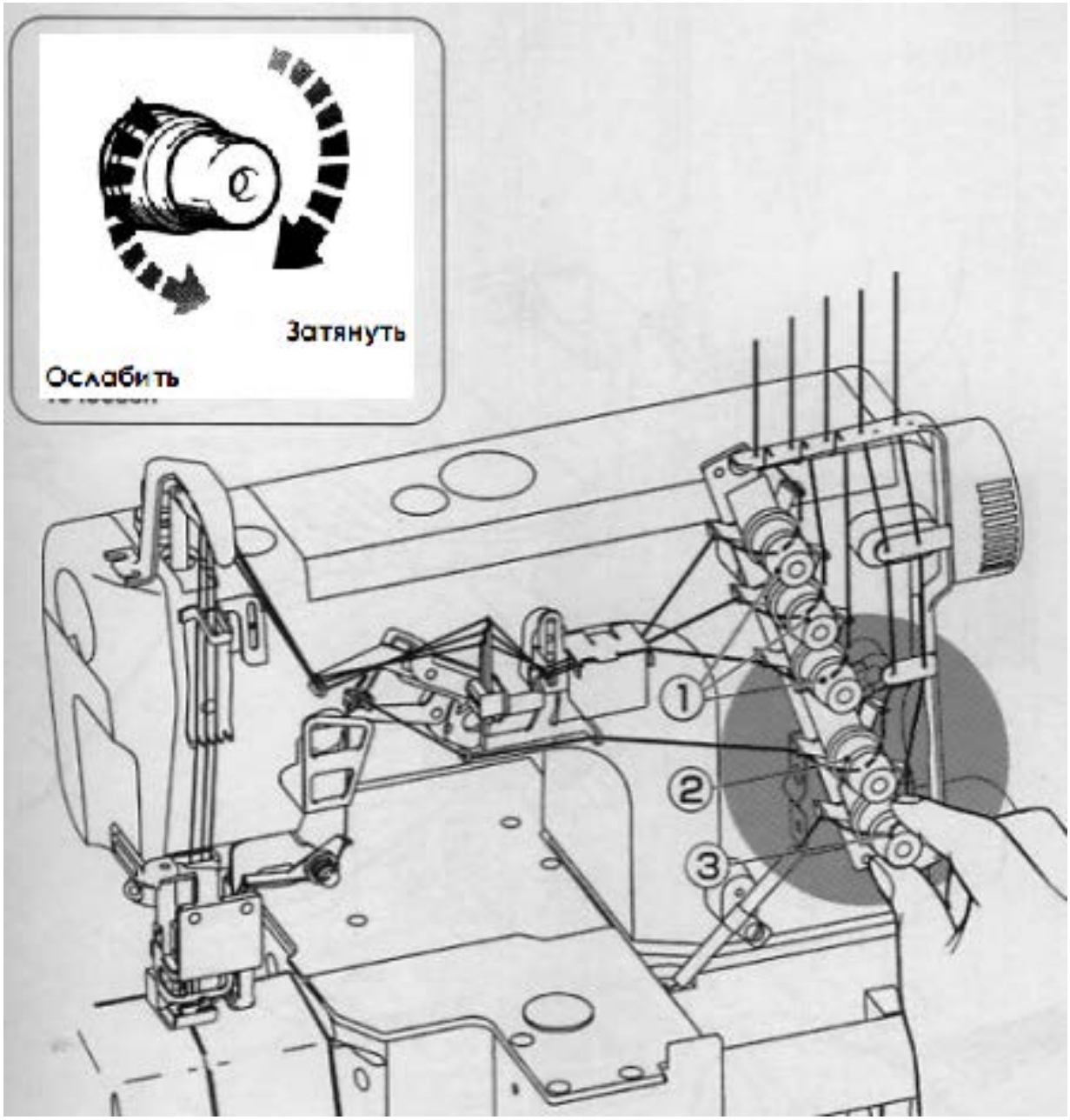

www.PromElectroAvtomat.ru

Очистка машины

Обязательно производите чистку игольной пластины и двигателя ткани.

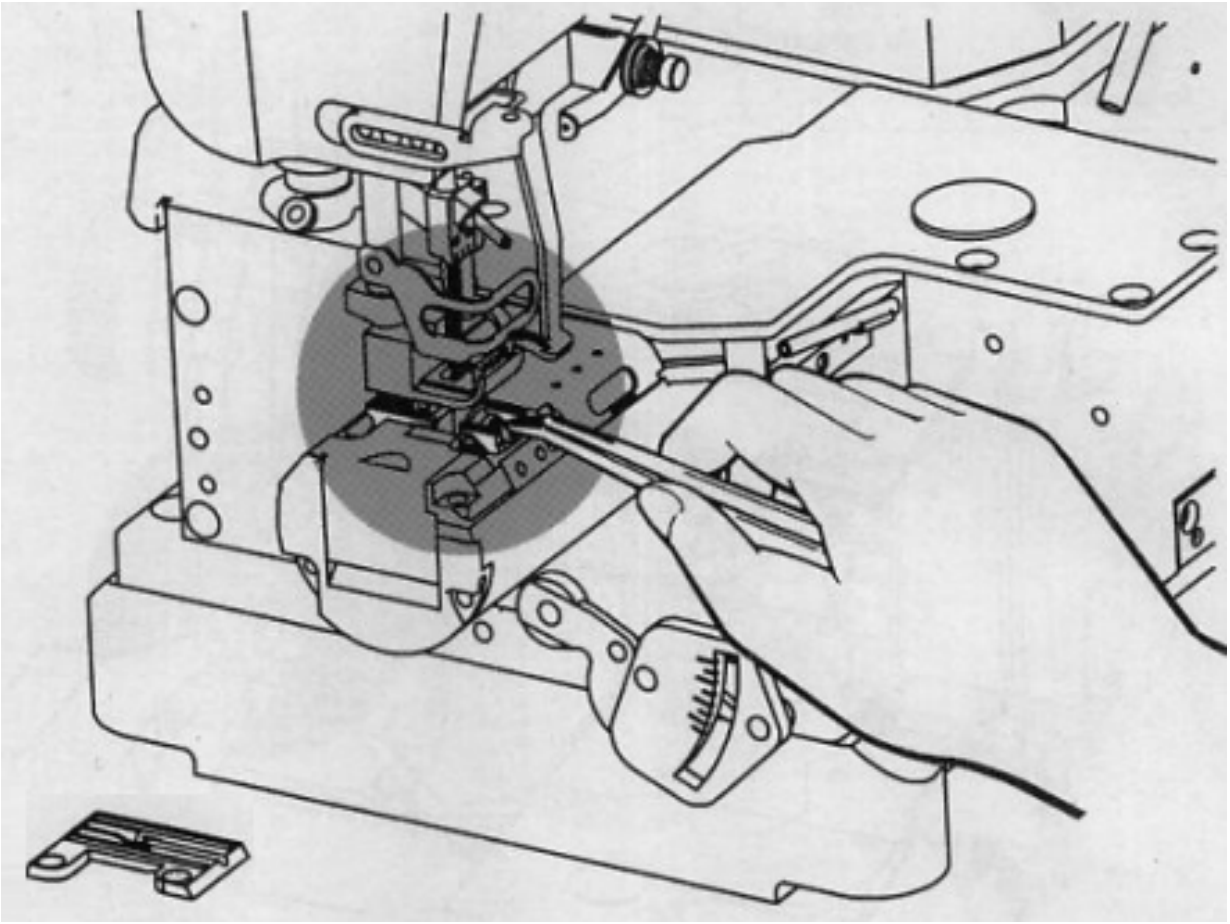

www.PromElectroAvtomat.ru

Замена иглы

- Внимательно проверьте иглу: продольная канавка должна быть повернута к задней части машины.
- Установите иглу на необходимую глубину и тщательно зафиксируйте ее.

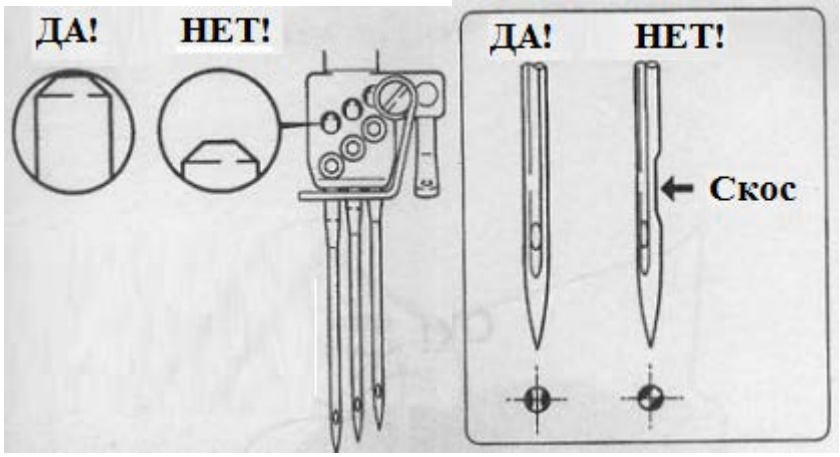

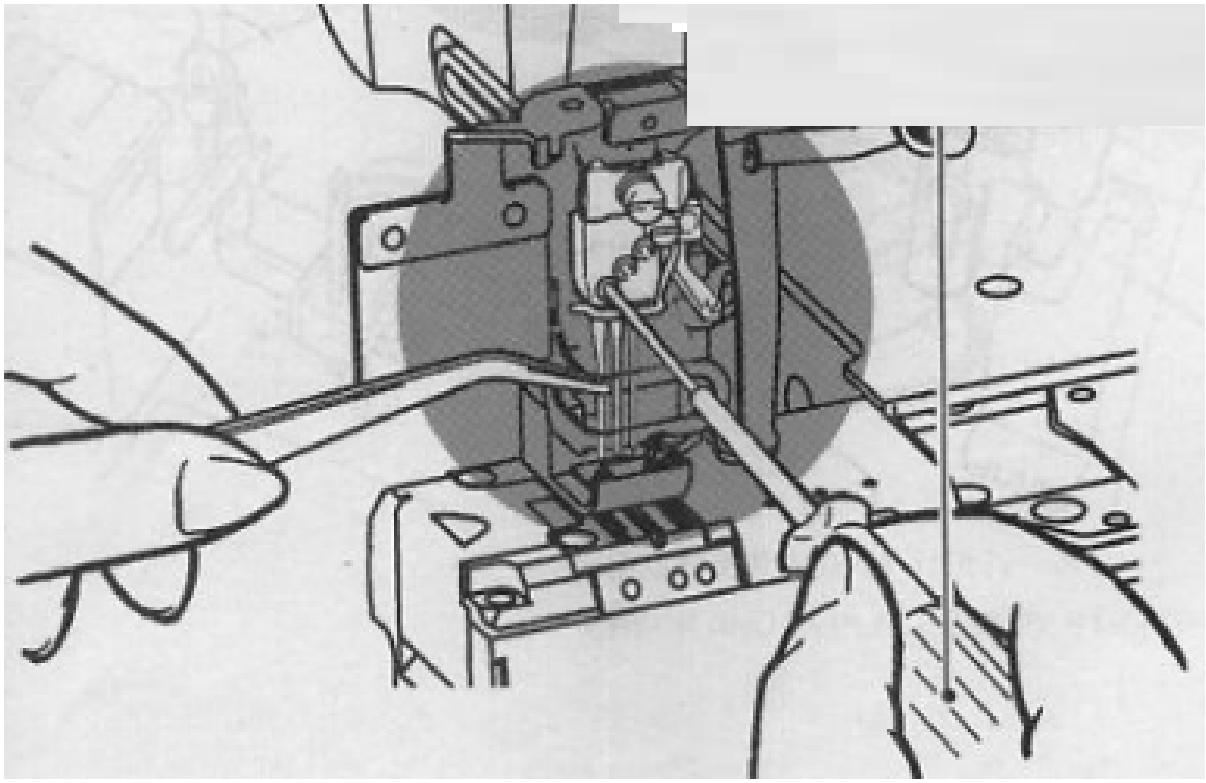

www.PromElectroAvtomat.ru

Проверка циркуляции масла

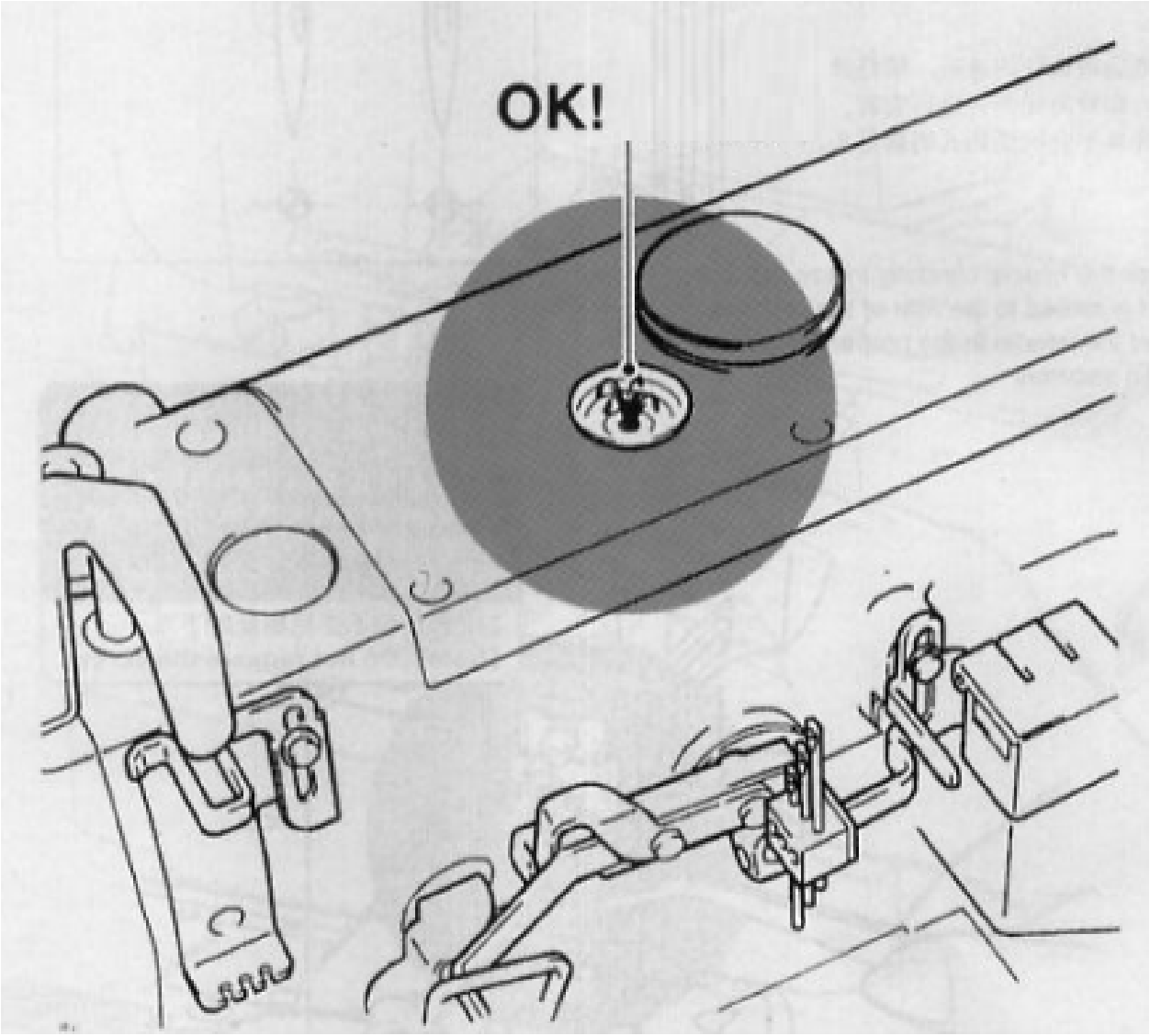

www.PromElectroAvtomat.ru

Проверка и чистка масленого фильтра

Проверяйте и чистите фильтр каждые шесть месяцев.

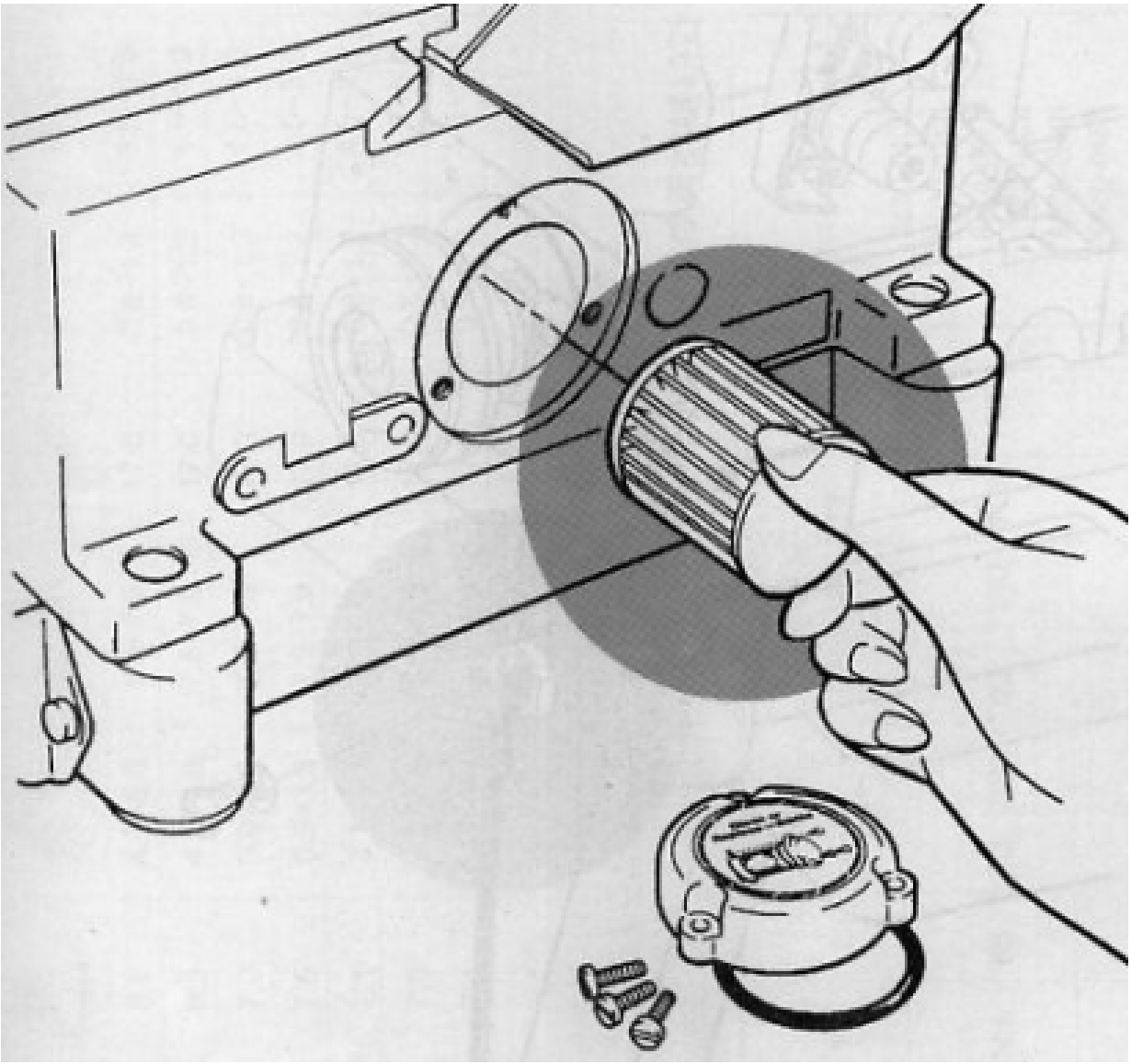

www.PromElectroAvtomat.ru

Замена масла

Замените масло после первого месяца использования, затем каждые шесть месяцев.

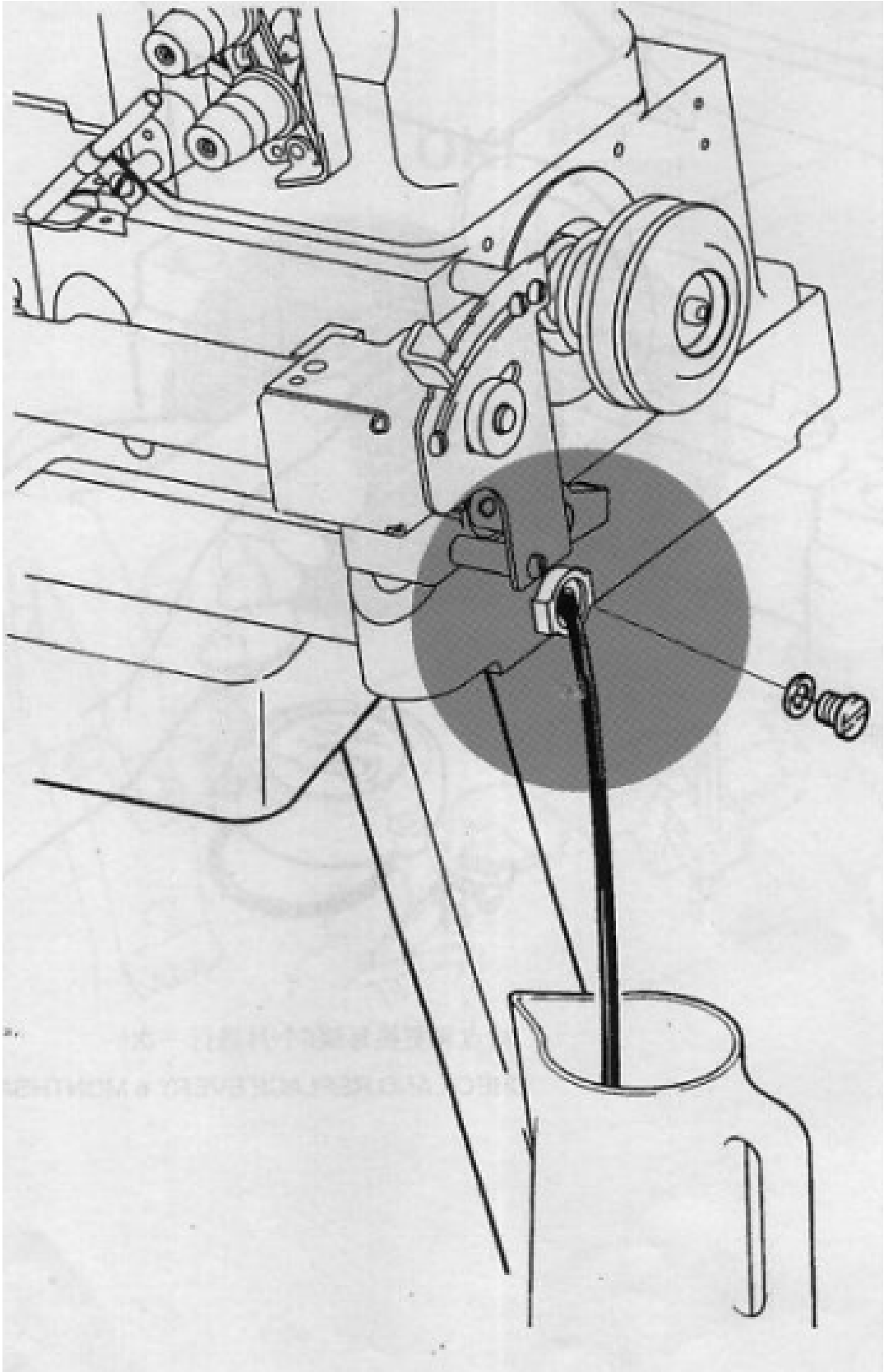

www.PromElectroAvtomat.ru

Характеристика зрительной работы	Наименьший или эквивалентный размер объекта различения, мм	Разряд зрительной работы	Подразряд зрительной работы	Контраст объекта с фоном	Характеристика фона	Искусственное освещение					Естественное освещение		Совмещенное освещение	
						Освещенность, лк			Сочетание нормируемых величин показателя ослеплен-ности и коэффициен-та пульсации		КЕО, $e_н$, %			
						при системе комбиниро-ванного освещения		при системе общего освещения			при верхнем или комбинированном освещении	при боковом освещении	при верхнем или комбинированном освещении	при боковом освещении
						всего	в том числе от обще-го		P	$K_п$, %				
1	2	3	4	5	6	7	8	9	10	11	12	13	14	15
Высокой точности	От 0,30 до 0,50	III	а	Малый	Темный	2000 1500	200 200	500 400	40 20	15 15	—	—	3,0	1,2
			б	Малый Средний	Средний Темный	1000 750	200 200	300 200	40 20	15 15				
			в	Малый Средний Большой	Светлый Средний Темный	750 600	200 200	300 200	40 20	15 15				
			г	Средний Большой «	Светлый « Средний	400	200	200	40	15				
Средней точности	Св.0,5 до 1,0	IV	а	Малый	Темный	750	200	300	40	20	4	1,5	2,4	0,9
			б	Малый Средний	Средний Темный	500	200	200	40	20				
			в	Малый Средний Большой	Светлый Средний Темный	400	200	200	40	20				
			г	Средний Большой «	Светлый « Средний	—	—	200	40	20				

www.PromElectroAvtomat.ru

Уровень шума

Эквивалентный уровень звука в контрольной точке рабочего места на расстоянии 0,5 м от оси иглы и 0,3 м над плоскостью игольной пластины в соответствии с ГОСТ 12.1.003 не превышает 80 дБА при работе машины по ее основному назначению с коэффициентом машинного времени 0,4, коэффициентом использования максимальной скорости шитья 0,7 и при уровне звука фонового шума не более 70 дБА

Тара и упаковка.

1. Перед упаковкой швейный полуавтомат должен быть законсервирован по условиям консервации для группы изделий со сроком хранения до 18 месяцев по ГОСТ 9.014-78.
2. Швейный полуавтомат поставляется составными частями: швейная головка, стол (в разобранном виде укрупненными сборочными единицами) и электропривод и упаковывается в упаковку из гофрированного картона.
3. При упаковке применяются упаковочные материалы: бумага противокоррозионная с латексным покрытием ГОСТ 16295-82; бумага оберточная ГОСТ 8273-75; бумана парафинированная ГОСТ 16295-82; бумага водонепроницаемая ГОСТ 8828-75; полиэтиленовая пленка ГОСТ 10354-82; картон гофрированный ГОСТ 7376-84.
4. Хранение швейного полуавтомата по группе условий хранения ОЖ4 для исполнения УХЛ4 ГОСТ 15150-69, а для исполнения 04 по группе ОЖ2 ГОСТ 15150-69.

Примечание. Каталог деталей и сборочных единиц поставляется по запросу потребителей.

Электробезопасность

Конструкция машин должна быть электробезопасной. Технические средства и способы обеспечения электробезопасности машин должны соответствовать ГОСТ 27487 с учетом условий эксплуатации и характеристик источников электрической энергии.

- Степень защиты электрооборудования IP40 - по ГОСТ 14254.
- Класс защиты от поражения электрическим током 01 - по ГОСТ 12.2.007.0.

www.PromElectroAvtomat.ru

Оптимальные и допустимые нормы температуры, относительной влажности и скорости движения воздуха в рабочей зоне производственных помещений

Период года	Категория работ	Температура, °С					Относительная влажность	
		оптимальная	допустимая				оптимальная	допустимая на рабочих местах
			верхняя граница		нижняя граница			
			на рабочих местах					
			посто-янных	непосто-янных	посто-янных	непосто-янных		
Холодный	Легкая - I а	22-24	25	26	21	18	40-60	75
	Легкая - I б	21-23	24	25	20	17	40-60	75
	Средней тяжести - II а	18-20	23	24	17	15	40-60	75
	Средней тяжести - II б	17-19	21	23	15	13	40-60	75
	Тяжелая - III	16-18	19	20	13	12	40-60	75
Теплый	Легкая - I а	23-25	28	30	22	20	40-60	55 (при 28 °С)
	Легкая - I б	22-24	28	30	21	19	40-60	60 (при 27 °С)
	Средней тяжести - II а	21-23	27	29	18	17	40-60	65 (при 26 °С)
	Средней тяжести - II б	20-22	27	29	16	15	40-60	70 (при 25 °С)
	Тяжелая - III	18-20	26	28	15	13	40-60	75 (при 24 °С и ниже)

www.PromElectroAvtomat.ru

杰克缝纫机
JACK SEWING MACHINE
JACK HOLDING GROUP | WWW.JACKGROUP.COM.CN

浙江新杰克缝纫机有限公司
ZHEJIANG NEW JACK SEWING MACHINE CO., LTD.

Адрес маркетингового отдела в Шанхае:
1023-1204 room Honghui building, No. 468 Chaoxi north road,
Xuhui district, Shanghai city
Тел.: 021-54892652 54862653
Факс: 021-64684833

Адрес компании Zhejiang:
NO. 15 RD Airport South, Jiaojiang District Taizhou city, Zhejiang, P.R.C

Отдел внутренней торговли:
Тел.: 0086-576-88177788 88177789
Факс: 0086-576-88177758

Сайт www.jackgroup.com.cn

Сертификат: C-TW.АГ65.В.00174
Срок действия: с 09.02.2012 по 08.02.2017

www.PromElectroAvtomat.ru