Компания „Крунг”
тел./факс: (495) 989-22-97 www.krung.ru

Boutique - S170L

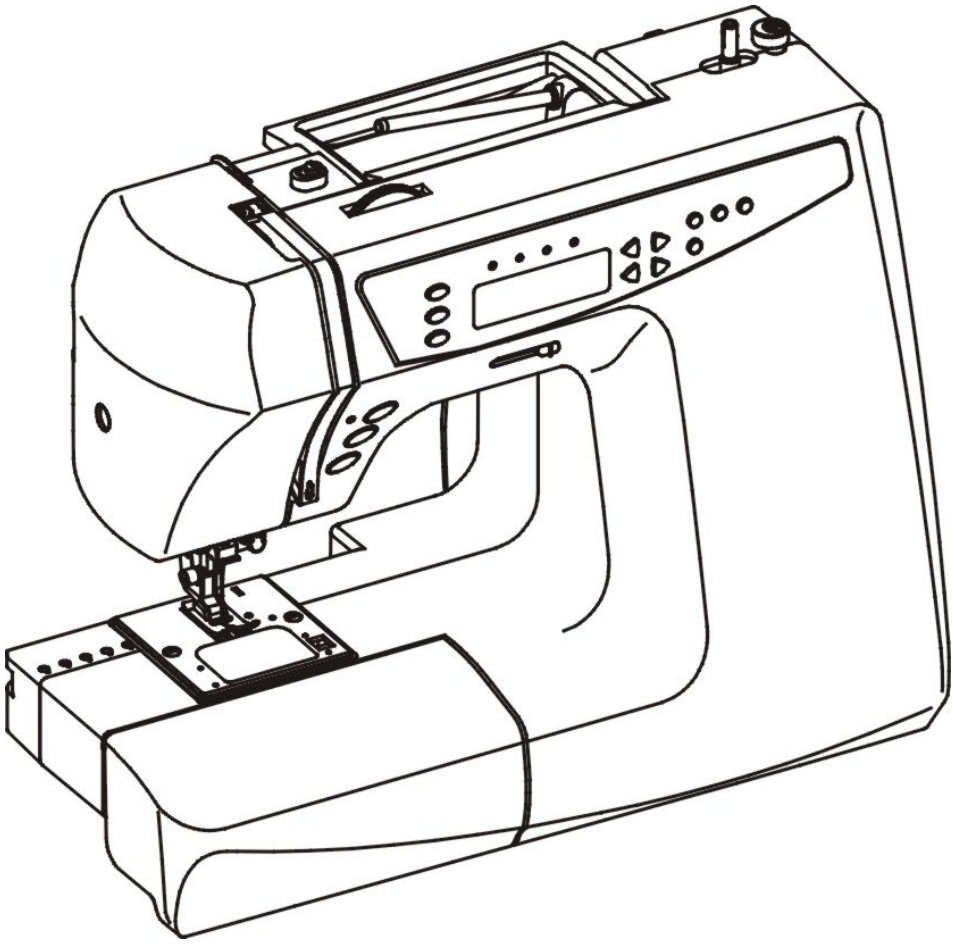

BZ02

РУКОВОДСТВО ПО ЭКСПЛУАТАЦИИ
INSTRUCTION MANUAL

www.PromElectroAvtomat.ru

⚠ Инструкции по безопасности

Как и любое другое электрическое устройство, использование швейной машины может привести к серьезным, и даже опасным для жизни травмам. Во избежание этого, а также для безопасной работы на данной машине, необходимо следовать следующим инструкциям:

- Перед использованием швейной машины, внимательно изучите данные инструкции по эксплуатации.
- Храните руководство по эксплуатации в удобном для вас месте возле машины. При передаче машины другим пользователям, всегда прилагайте инструкцию по эксплуатации.
- Никогда не оставляйте включенную в сеть машину без присмотра. Это поможет избежать несчастных случаев при случайном включении машины.
- Прежде всего, отключайте машину от сети при замене лампочки или при проведении ремонтных работ.
  Это поможет избежать риска возможного удара электрическим током.
- Не тяните вилку из розетки за шнур. Всегда берите вилку за корпус, а не за кабель.
- Работайте на швейной машине только в сухом помещении.
- В случае обнаружения видимых повреждений машины, выключателя питания педали контроля скорости или силового кабеля: сдайте машину в ремонт в центр обслуживания, перед повторным использованием швейной машины.
- Не позволяйте детям или пожилым людям пользоваться машиной без присмотра, так как они могут не оценить возможной опасности. Храните электроприборы в недоступном для детей месте.
- Не работайте на машине при заблокированных вентиляционных отверстиях. Не позволяйте ворсу, пыли и остаткам материи скапливаться в вентиляционных отверстиях.
- Не позволяйте детям играть со швейными машинами.
- Никогда ничего не кладите на педаль контроля скорости.
- Данное устройство не предназначено для использования людьми (включая детей) с ограниченными физическими возможностями, сенсорными или умственными способностями, или недостаточным опытом или знаниями. Это возможно только под присмотром или после проведения инструктажа относительно использования машины лицом, ответственным за их безопасность.
- Дети не должны играть с данным устройством.

⚠ Внимание! Во избежание травм и нанесения материального ущерба:

В соответствии с законодательством, вы, как пользователь электрического прибора, несете ответственность за предотвращение возможных несчастных случаев, следуя указаниям по безопасной работе:

- Держите свое рабочее место в чистоте. Грязь на рабочем месте может привести к несчастным случаям.
- Необходимо работать при достаточном освещении!
- Не носите свободную одежду или ювелирные изделия, так как они могут попасть под движущиеся части машины. Если у вас длинные волосы, необходимо одевать косынку.
- Старайтесь придерживаться привычного положения тела при работе . Необходимо принимать устойчивое и сбалансированное положение.
- Опасно! Будьте внимательны во время работы. Всегда используйте рациональный подход к работе. Не работайте на машине, если не можете сконцентрироваться или, если у вас плохое самочувствие!

Изготовитель не несет ответственность за возникновение несчастных случаев вследствие неправильного обращения с машиной или неспособностью следовать инструкциям по безопасности, изложенным в данном руководстве.

Пожалуйста, используйте для вашей швейной машины прижимную лапку производства VGK типа 3D-168A.
Потребляемая мощность: ~ 230В, 50Гц
Педаль контроля скорости: 12В ⎓ макс. 3Ма

Уровень звукового давления при нормальных условиях эксплуатации – 78дБ (А).

В случае повреждения вилки питания, отходящей от педали контроля скорости, во избежание опасности, ее необходимо заменить у производителя, в сервисном центре или у авторизированного дилера.

Не выбрасывайте электроприборы как неотсортированный мусор. Используйте специализированные средства по сбору мусора. Свяжитесь с местными властями для получения информации относительно имеющихся систем сбора мусора.
Если электроприборы утилизируются на мусоросвалках, опасные вещества могут попасть в подземные воды и проникнуть в водопровод, что может принести вред вашему здоровью и благосостоянию.
При замене старого прибора новым, поставщик обязан бесплатно забрать старый прибор для последующей утилизации.

www.PromElectroAvtomat.ru

⚠ Safety instructions

Like any other electrical device, a sewing machine can cause serious, even life-threatening injuries.To avoid this, and in order to work safely:

- Before initial use of your sewing machine, read these operating instructions thoroughly.
- Keep the operating instructions in a suitable place near the machine. When passing the appliance on to others, always enclose the operating instructions.
- Always disconnect the power supply when leaving the machine unattended. This will prevent the risk of accidents if the machine is switched on accidentally.
- First pull the power plug before changing the bulb or performing maintenance work on the machine. This will prevent possibly life-threatening electric shocks.
- Do not remove the plug from the socket by pulling on the cable. Always grip the plug and not the cable when pulling out the power plug.
- Only use the sewing machine in dry rooms.
- In case of any visible damage on the machine, the foot switch or the power cable: Have the damage repaired by Customer Service before using the sewing machine again.
- Never let children or elderly persons handle the machine unsupervised because they may not properly appreciate the possible dangers. Keep electrical appliances outside the reach of children.
- Never use the machine when the ventilation apertures are blocked. Keep the ventilation apertures of the machine and the foot switch free from fluff, dust and waste material.
- Don’t let children play with sewing machine.
- Never use the machines if the air went are blocked keep the air wends free form dust, fusel and leftovers.
- Never place anything on the foot controller.
- This appliance is not intended for use by persons (including children) with reduced physical, sensory or mental capabilities, or lack of experience and knowledge, unless they have been given supervision or instruction concerning use of the appliance by a person responsible for their safety.
- Children should be supervised to ensure that they do not play with the appliance.

⚠ Warning against injuries and material damages:

According to legislation, you as the user of an electrical appliance are responsible for preventing possible accidents through safety-conscious behaviour:

- Keep your work space tidy. An untidy workplace can lead to accidents.
- Provide adequate lighting when working!
- Do not wear loose clothing or jewellery,as these can be caught in the moving parts. You should also wear a hair net if you have long hair.
- Avoid abnormal posture. Remain steady and in a well-balanced position at all times.
- Be alert! Pay attention to what you are doing. Always take a rational approach to your work. Never work with the sewing machine if you are unable to concentrate or if you are feeling unwell!

If accidents occur as a result of handling the machine with insufficient care, or failure to follow the safety instructions in this manual, then the manufacturer cannot accept liability.

Please use for your sewing machine the VGK presser foot, type 3D-168A.
Input power : ~ 230V, 50Hz
Foot controller 12V ⎓ MAX. 3Ma

The sound pressure level under normal operating conditions is 78dB (A).

If the supply cord that fixed with foot controller is damaged, it must be replaced by the manufacturer or its service agent or a similar qualified person in order to avoid a hazard.

Do not dispose of electrical appliances as unsorted municipal waste, use separate collection facilities. Contact your local government for information regarding the collection systems available.
If electrical appliances are disposed of in landfills or dumps, hazardous substances can leak into the groundwater and get into the food chain, damaging your health and well-being.
When replacing old appliances with new once, the retailer is legally obligated to take back your old appliance for disposal at least for free of charge.

www.PromElectroAvtomat.ru

СОДЕРЖАНИЕ

Основные части машины 5
Аксессуары 6
Выключатель питания 7
Съёмный пенал 7
Пенал с аксессуарами 7
Установка уровня машины 8
Смена игл 8
Как снять и установить держатель лапки 9
Замена прижимной лапки 9
Намотка шпульки 10-11
Установка и удаление шпульки 12-13
Заправка верхней нити 14
Заправка двойной иглы 15
Автоматический нитезаправщик 16
Вытягивание нижней нити 17
Регулировка натяжения верхней нити 18
Регулировка натяжения нижней нити 19
Регулировка натяжения нити для строчки зигзаг и вышивки 19
Таблица подбора сочетаний ткани, нити и иглы 20
ЖК/ Кнопки управления 21-22
Кнопка позиционирования иглы 23
Индикатор положения иглы 23
Кнопка обратного хода 23
Кнопка Пуск/Стоп 24
Механический регулятор скорости шитья 24
Таблица изображения строчек 25
Кнопка выбора строчек 25
Выбор ширины стежка + / - 26
Выбор длины стежка + / - 26
Кнопка обратного хода 27
Кнопка зеркального отображения 27
Намотка шпульки 28
Устранение ошибки 28
Рычаг для обметывания петель 28
Прижимная лапка 28
Педаль 28
Выбор строчки 29
Комбинирование строчки 30
Удаления символа комбинирование строчки 31
Добавление символа комбинирование строчки 31
Выполнение комбинированой строчки 32-33
Начало шитья 34
Прямая строчка 35
Строчка «зигзаг» 35
Шитье со свободным рукавом 35
Изменение направления шитья 36
Балансирование строчки 36
Оверлочные строчки 37
Эластичная прямая тройная строчка 37
Эластичная строчка «зигзаг» 37
Потайная строчка 38
Выметывание петли 39
Вшивание молнии 40
Подрубка 41
Квилтинг 41
Пришивание пуговиц 42
Закрепка (реверс) 42
Чистка и смазка машины 43
Смазка под передней крышкой 44
Замена лампочки 44
Устранение неисправностей 45

www.PromElectroAvtomat.ru

Компания „Крунг”
тел./факс: (495) 989-22-97 www.krung.ru

CONTENTS

Principal parts of the machine 5
Accessories 6
Power, switch....7
Removing extension table 7
Accessory box 7
Levelling the machine....8
Replacing needle....8
How to remove and attach the shank 9
Replacing presser foot....9
Winding the bobbin....10-11
Inserting and remove the bobbin 12-13
Threading upper thread 14
Twin needle threading 15
Automatic needle threader 16
Drawing up bobbin thread 17
Adjusting thread tension 18
Bobbin thread adjustment....19
Adjusting tension for zigzag and embroidery....19
Fabric -Thread - Needle - Table....20
Lcd screen/Operation buttons.... 21-22
Needle position button....23
Needle position indicator 23
Reverse button 23
Start/Stop button....24
Speed adjustment lever....24
Pattern list....25
Pattern selection button....25
Stitch width setup + / - 26
Stitch length setup + / - 26
PES auto stop button....27
Mirror button 27
Winding bobbin 28
Error correction....28
Buttonhole lever....28
Presser feet 28
Foot control....28
Edit sewing indicator....29
Edit sewing indicator....30
Delete pattern 31
Insert pattern 31
Edit sewing operation indicator.... 33-33
Start to sewing....34
Straight stitches....35
Zig-zag stitch 35
Free arm sewing....35
Transfer sewing direction 36
Stitch balance dial 36
Overcasting sewing 37
Straight stretch stitch 37
Three step zig-zag stitch 37
Blind stitch 38
Buttonhole sewing 39
Zipper sewing 40
Hemming 41
Quilter guide 41
Button sewing 42
Seam finishing 42
Cleaning and oiling 43
Oil inside of the face cover 44
Removing and replacing the bulb 44
Fault finding chart 46

www.PromElectroAvtomat.ru

ОСНОВНЫЕ ЧАСТИ МАШИНЫ / PRINCIPAL PARTS OF THE MACHINE

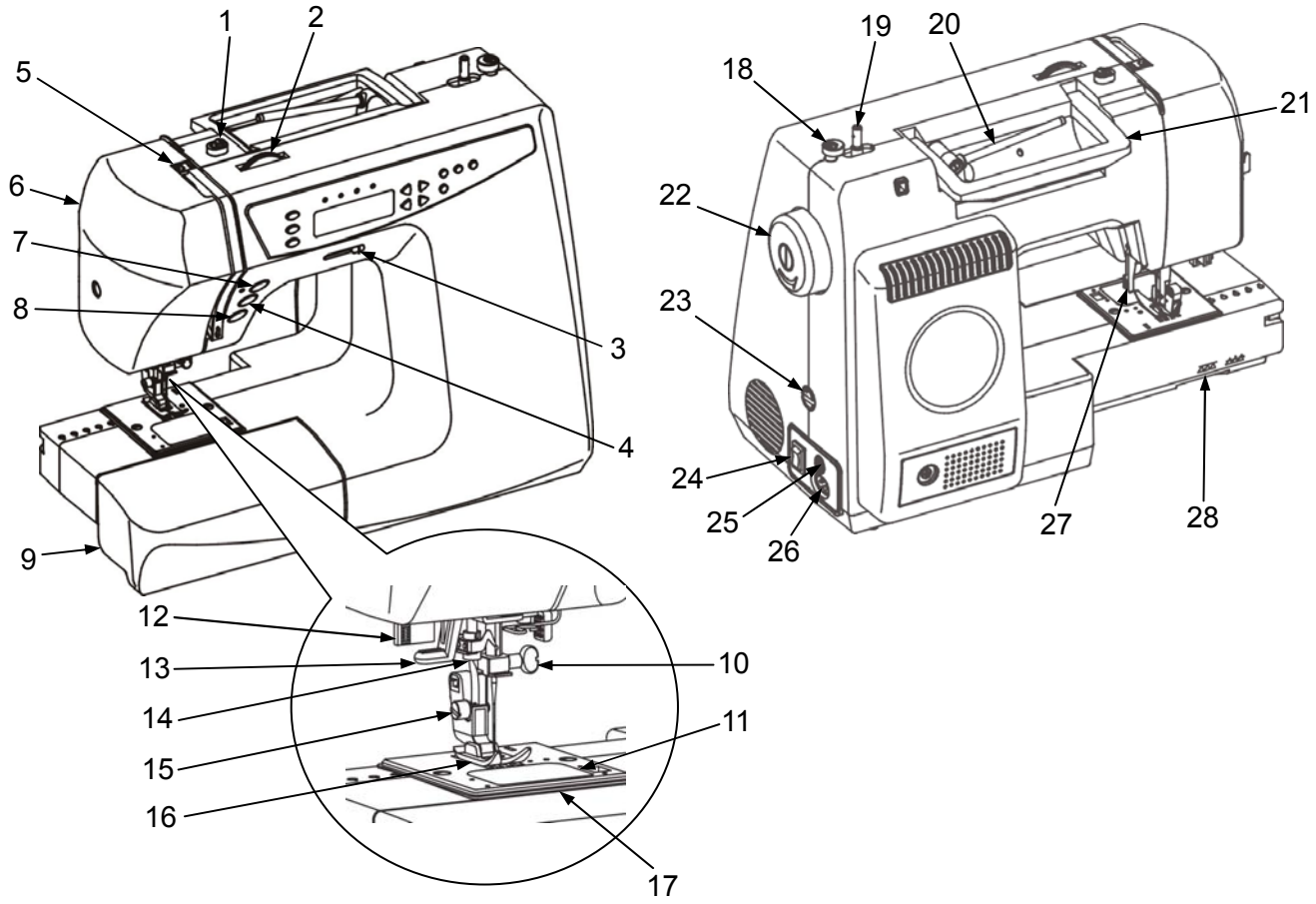

1. Направитель верхней нити
2. Регулятор натяжения нити
3. Регулятор скорости шитья
4. Кнопка обратного хода
5. Нитепритягиватель
6. Передняя крышка
7. Кнопка позиционирования иглы
8. Кнопка Пуск/Стоп
9. Съемный пенал
10. Винт иглодержателя
11. Крышка челночного устройства
12. Рычаг для обметывания петель
13. Рычаг нитезаправщика
14. Нитезаправщик
15. Винт держателя прижимной лапки
16. Прижимная лапка
17. Игольная пластина
18. Ограничитель намотки шпульки
19. Шпуледержатель
20. Катушкодержатель
21. Ручка для переноса
22. Маховое колесо
23. Регулятор баланса стежков
24. Выключатель питания
25. Гнездо для подключения педали
26. Гнездо для подключения сетевого шнура
27. Рычаг подъема прижимной лапки
28. Переключатель положения зубьев транспортера

1. Upper thread guide
2. Tension dial
3. Speed adjustment lever
4. Reverse button
5. Take up lever
6. Face cover
7. Needle position button
8. Start/Stop button
9. Extension table
10. Needle clamp screw
11. Bobbin & shuttle cover
12. Buttonhole lever
13. Threading lever
14. Needle threader
15. Presser foot holder screw
16. Presser foot
17. Needle plate
18. Bobbin winder stopper
19. Bobbin winder spindle
20. Horizontal spool pin
21. Handle
22. Hand wheel
23. Stitch balance dial
24. Power switch
25. Foot controller connector
26. Plug connector
27. Presser foot lever
28. Feed dog height lever

www.PromElectroAvtomat.ru

АКСЕССУАРЫ / ACCESSORIES

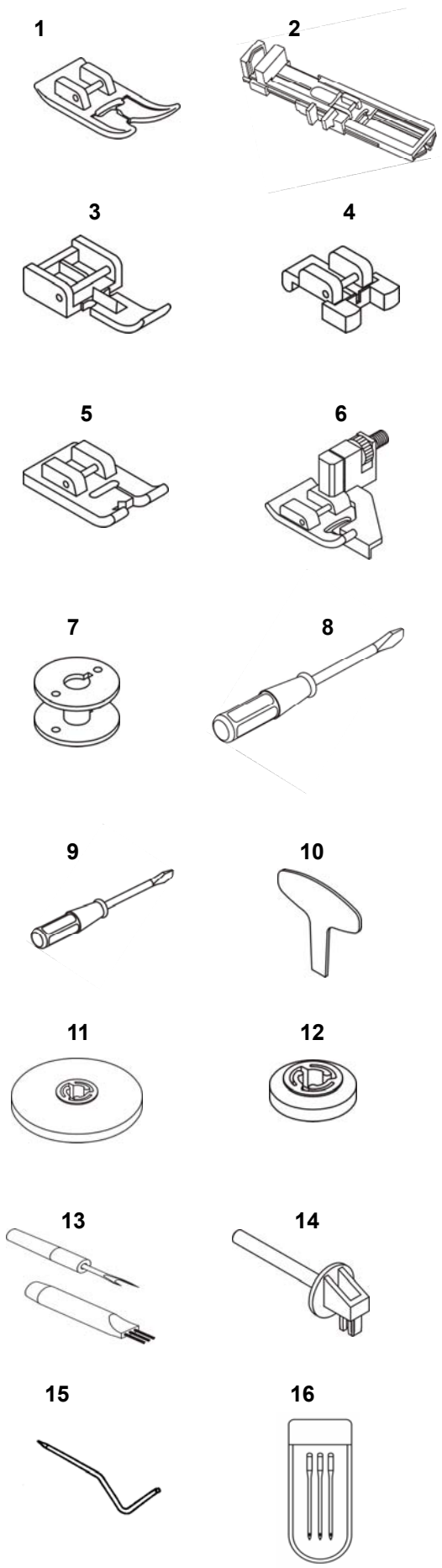

1. Универсальная лапка (установлена на машине)
2. Лапка для выметывания петли
3. Лапка для вшивания застежки «молния»
4. Лапка для пришивания пуговиц
5. Лапка для сборок
6. Лапка для потайного шва
7. Шпулька
8. Отвертка (большая)
9. Отвертка (маленькая)
10. Отвертка для игольной пластины
11. Диск катушкодержателя (большой)
12. Диск катушкодержателя (малый)
13. Вспарыватель
14. Дополнительный катушкодержатель
15. Направитель для квилтинга
16. Набор игл (#14 #11)

1. All purpose foot (On machine)
2. Buttonhole foot
3. Zipper foot
4. Button foot
5. Gathering foot
6. Blind hem foot
7. Bobbin
8. Screw driver (Large)
9. Screw driver (Small)
10. Needle plate screw driver
11. Spool cap (Large)
12. Spool cap (Small)
13. Buttonhole cutter
14. Extra spool pin
15. Quilting guide
16. Needles (#14 #11)

www.PromElectroAvtomat.ru

ВЫКЛЮЧАТЕЛЬ ПИТАНИЯ / POWER, SWITCH

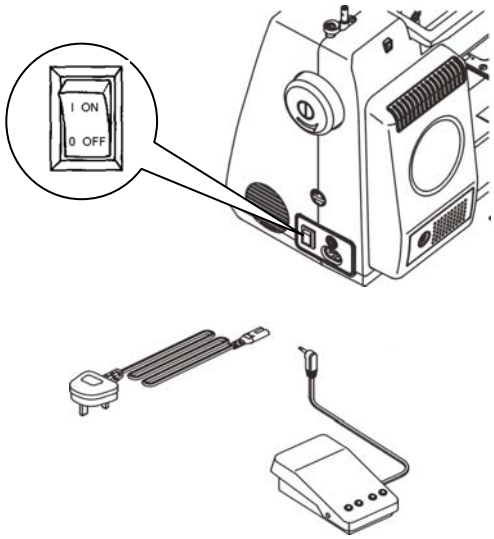

1. Потребляемая мощность: 230В, 50Гц.
2. Вставьте вилку педали в гнездо швейной машины. Затем вставьте вилку питания машины в электрическую розетку.
2. Включите питание машины (положение "ON").
3. Скорость шитья регулируется ножной педалью.

Отключайте машину от сети, если оставляете ее без присмотра.

Для данной швейной машины должна использоваться педаль только производства VGK модель 3D-168A.

1. Input power : 230V, 50Hz.
2. Insert the foot control plug into the sewing machine. Then plug the machine to the power supply.
2. Turn switch to "ON" position.
3. Sewing speed can be varied by the speed controller.

Separate the machine from the powersystem if you leave it unsupervised.

Use only VGK model 3D-168A foot controller with sewing machine.

СЪЕМНЫЙ ПЕНАЛ / REMOVING EXTENSION TABLE

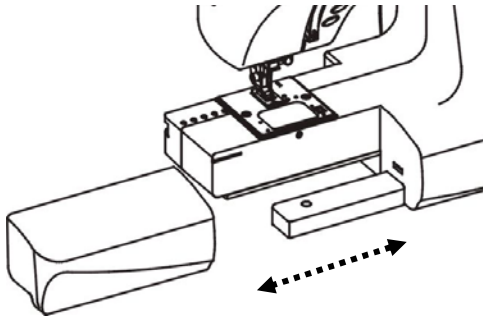

Для того чтобы снять пенал, необходимо придерживать его за левый край и потянуть в направлении, указанном стрелкой.

Hold the left end of the table and pull it out in direction of the arrow.

.

ПЕНАЛ С АКСЕССУАРАМИ / ACCESSORY BOX

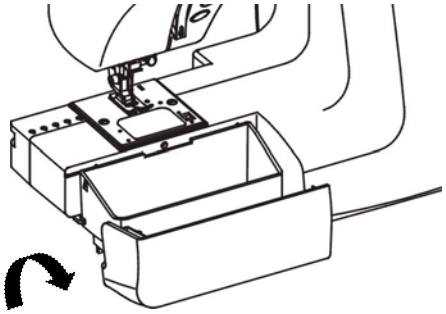

1. Следуя направлению стрелки, можно открыть съемный пенал и достать аксессуары.
2. После того, как вы взяли необходимые аксессуары, закройте пенал.

1. The extension table can be open and accessories taken out by following the arrow direction.
2. After taken accessories close by reverse side.

www.PromElectroAvtomat.ru

УСТАНОВКА УРОВНЯ МАШИНЫ / LEVELLING THE MACHINE

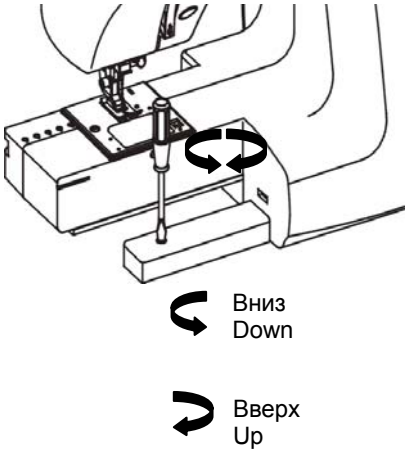

Если не отрегулирован уровень машины, снимите съемный пенал и выставьте уровень, поворачивая винт, как показано на рисунке.

If the sewing machine is not level, remove the sewing table and adjust the levelling by turning the foot as illustrated.

СМЕНА ИГЛ / REPLACING NEEDLE

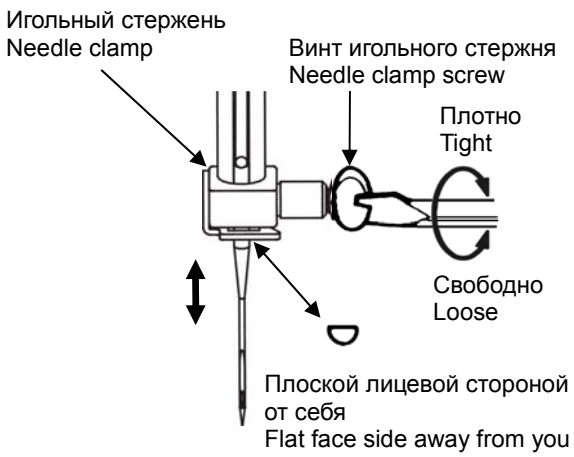

1. Отключите питание.
2. Поднимите иглу в крайнее верхнее положение.
3. Ослабьте винт иглодержателя, вытащите старую иглу.
4. Если игла деформирована, согнута или повреждена, замените ее новой.
5. Вставьте новую иглу плоской стороной от себя, подтолкните ее максимально вверх.
6. Плотно затяните винт иглодержателя.

1. Turn off power.
2. Raise needle to its highest position.
3. Loosen needle clamp screw, remove the old needle.
4. If any needle is deformed, bent or damaged, replace with a new needle.
5. With the flat side of the needle facing away from you, insert needle as far up as it will go.
6. Tighten the needle clamp screw securely.

Для определения качества иглы положите иглу плоской стороной на какую-нибудь ровную поверхность (игольная пластина, стекло и т.д.). Зазор между иглой и ровной поверхностью должен быть одинаковым.
Никогда не пользуйтесь изогнутыми или сломанными иглами. Это может привести к пропуску стежков или разрыву нити. Поврежденные иглы могут испортить ткань.
Всегда приобретайте иглы хорошего качества. Часто производите замену игл.

To determine if the needle is bad, place the flat side of the needle on something flat (a needle plate, piece of glass, etc.). The gap between the needle and the flat surface should be even.
Never use a bent or broken needle. It may cause skipped stitches or thread breakage. Bad needles can ruin the fabric.
Always purchase good quality needles. Change needle often.

www.PromElectroAvtomat.ru

КАК СНЯТЬ И УСТАНОВИТЬ ДЕРЖАТЕЛЬ ЛАПКИ / HOW TO REMOVE AND ATTACH THE SHANK

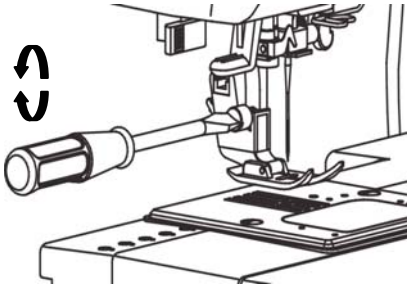

Поднимите прижимную лапку.
Поверните отверткой винт против часовой стрелки, чтобы снять адаптер.
Чтобы установить лапку, наденьте адаптер на стержень. Опустите рычаг прижимной лапки. Затяните винт, поворачивая его по часовой стрелке.

Raise the presser foot.
Turn the screw counterclockwise with the screwdriver to remove the shank.
When attaching, place shank on presser bar. Lower the presser foot lever. Turn screw clockwise to tighten.

ЗАМЕНА ПРИЖИМНОЙ ЛАПКИ / REPLACING PRESSER FOOT

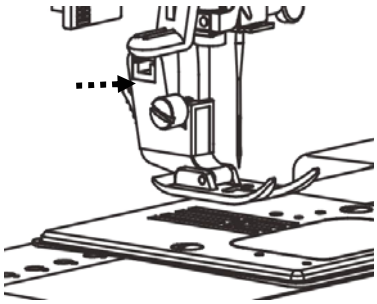

1. Отключите питание.
2. Поднимите игловодитель в крайнее верхнее положение и поднимите прижимную лапку.
3. Нажмите на рычаг, как показано на рисунке, снимите прижимную лапку.

1. Turn off power.
2. Raise needle bar to its highest position and raise the presser foot.
3. Press release lever as shown, remove presser foot.

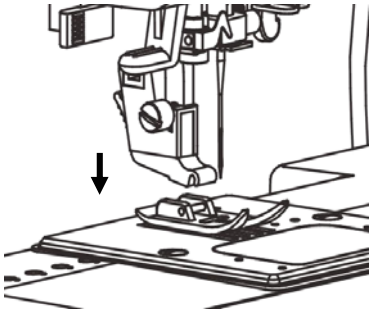

1. Поместите стержень прижимной лапки прямо под отверстие держателя.
2. Опустите рычаг прижимной лапки.
3. Нажмите на рычаг прижимной лапки, плечо рычага присоединит лапку.

1. Place the presser foot pin right under the groove of the foot holder.
2. Lower the presser lever.
3. Press the presser lever, the lever bar will attach the foot.

www.PromElectroAvtomat.ru

НАМОТКА ШПУЛЬКИ / WINDING THE BOBBIN

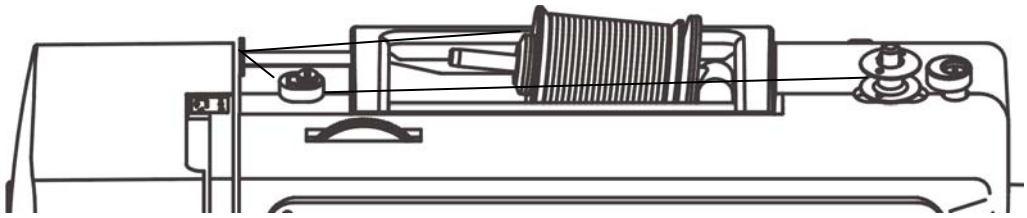

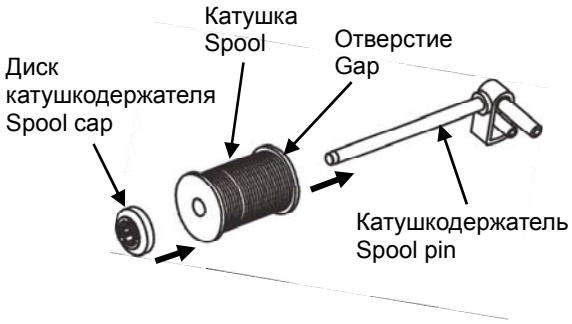

1. Установите катушку с ниткой на катушкодержатель, закрепите её диском Убедитесь, что нить выходит с нижней части катушки.

1. Place thread spool and spool cap onto spool pin.(Make sure the cut at right side before setup)

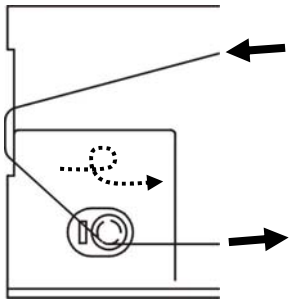

2. Следуйте по направлению стрелки. Заправляйте нить, как указано на схеме.

2. Follow the arrow direction, thread as diagram

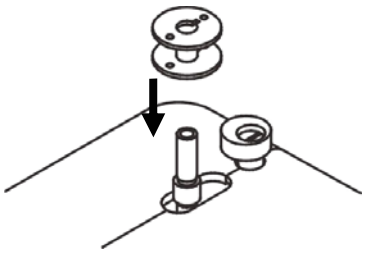

3. Проденьте нить сквозь отверстие шпульки, затем наденьте пустую шпульку на шпуледержатель.

3. Thread through inside of the opening on the bobbin edge, then place empty bobbin onto spindle.

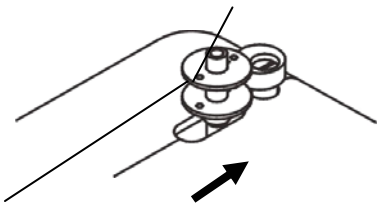

4. Отодвиньте шпуледержатель вправо, держите конец нити. Медленно нажмите на педаль, чтобы начать намотку.

4. Push bobbin winder to the right, hold the end of thread. Slowly press the foot control to start winding.

www.PromElectroAvtomat.ru

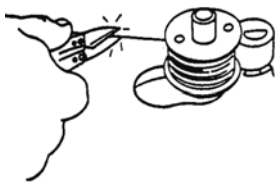

5. Когда шпулька будет полностью намотана, остановите машину, а затем обрежьте нить.

5. When bobbin winder is completed, release the foot control to stop machine the n cut the thread.

.

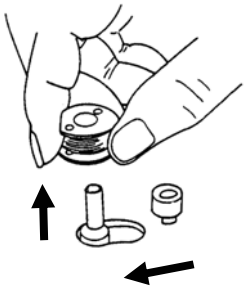

6. Верните шпуледержатель в исходное положение, передвинув его влево и снимите намотанную шпульку.

6. Return winder spindle to left and remove wound bobbin.

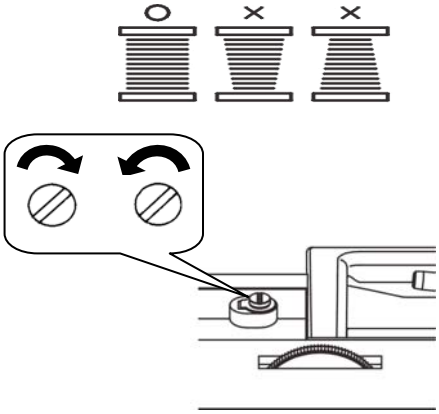

При неравномерной намотке, отрегулируйте ее: поверните винт по часовой стрелке - в нижнее положение;
поверните винт против часовой стрелки - в верхнее положение,
пока намотка шпульки не станет равномерной.

If winding not even, make adjustments: Turn screw colockwise: position down.
Turn screw counter clockwise: position up.
Until winding is even in bobbin.

www.PromElectroAvtomat.ru

УСТАНОВКА И УДАЛЕНИЕ ШПУЛЬКИ / INSERTING AND REMOVE THE BOBBIN

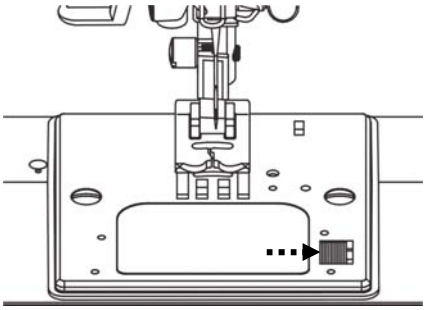

1. Снимите крышку челночного устройства, сдвинув вправо защёлку.

1. Release the lock of bobbin cover plate (push to right) and remove the bobbin cover.

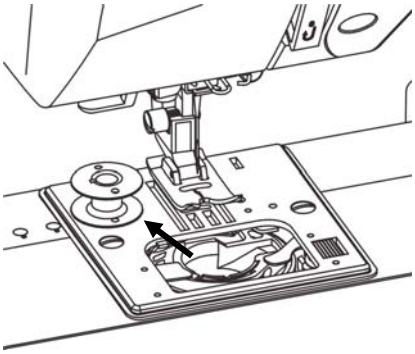

2. Достаньте шпульку.

2. Remove the bobbin.

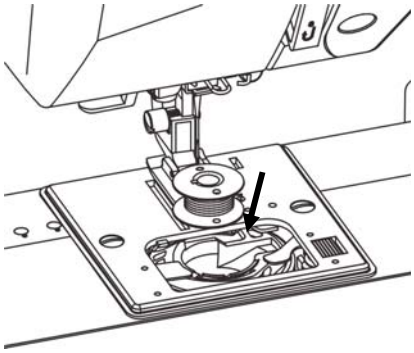

3. Вытяните конец нити с намотанной шпульки приблизительно на 10 см, затем вставьте шпульку в шпульный колпачок.

3. With newly wound bobbin draw thread on bobbin out approx 10 cm, then put the bobbin in bobbin case.

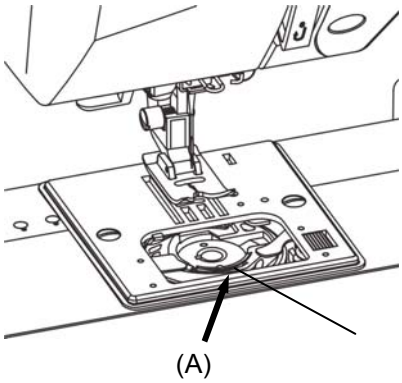

4. Аккуратно вытягивая шпульную нить, протяните ее через прорезь на шпульном колпачке (A), и отведите ее влево.

4. Whilst gently pulling the bobbin thread allow this to pass into indentation on bobbin case (A), and pull it towards to left.

www.PromElectroAvtomat.ru

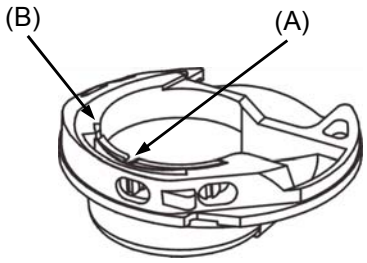

5. Затем протяните нить через прорезь (B).

5. Next, pull thread into notch (B).

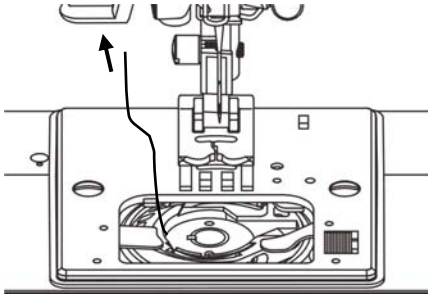

6. Протяните нить по направлению, указанном стрелкой.

6. Pull the thread as arrow direction.

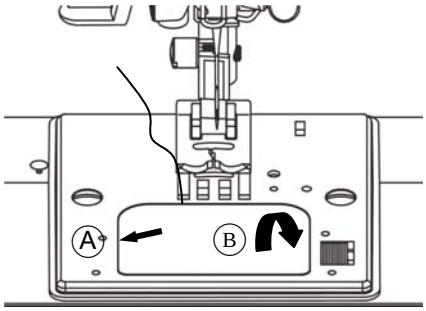

7. Закройте крышку челночного устройства. Выполните шаг A и B.
Примечание: Шпулька должна вращаться против часовой стрелки.

7. Attach bobbin cover, follow step A and B.
Note: Bobbin will rotate in anti-clockwise direction.

www.PromElectroAvtomat.ru

ЗАПРАВКА ВЕРХНЕЙ НИТИ / THREADING UPPER THREAD

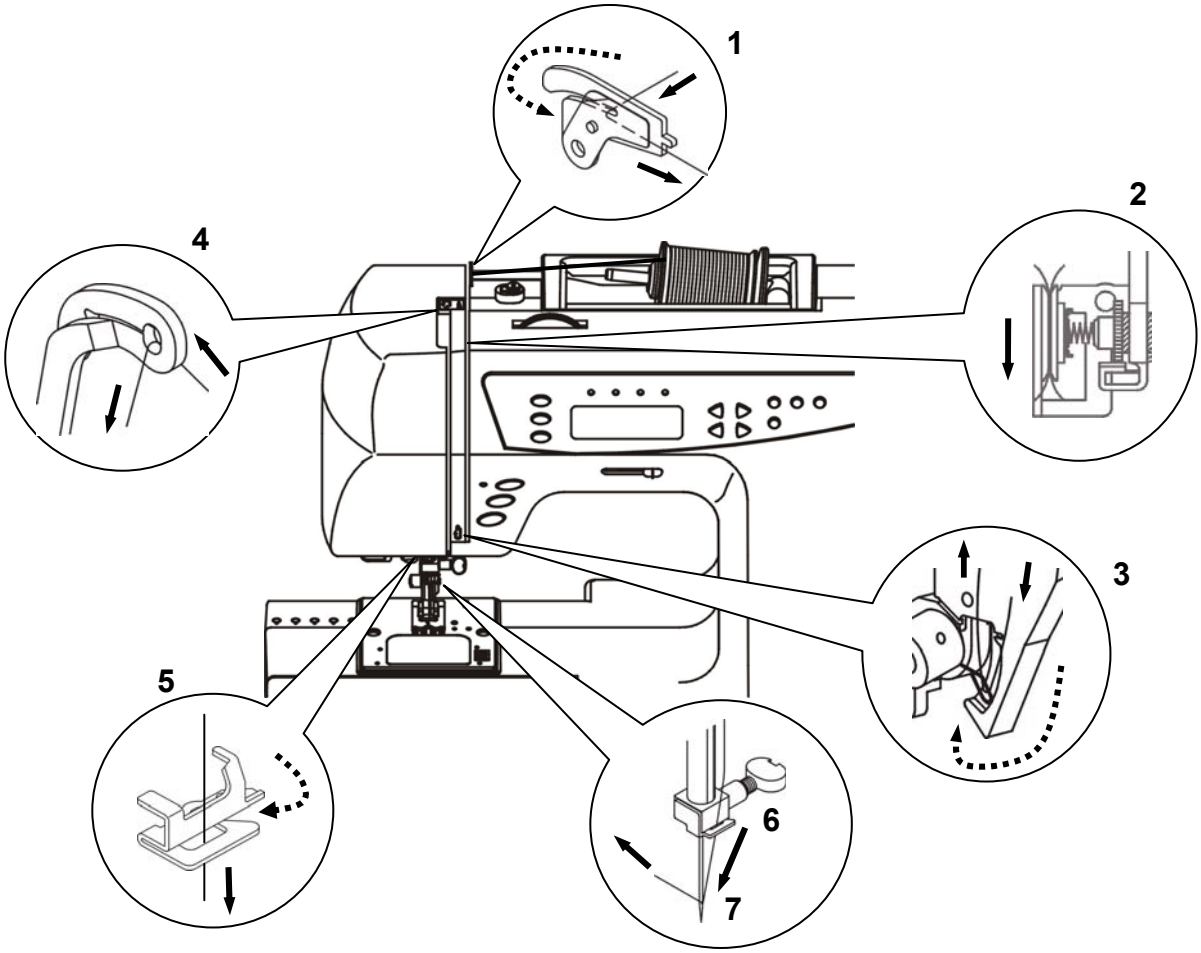

Поверните на себя маховое колесо и поднимите иглу в крайнее верхнее положение.
Поднимите прижимную лапку.
1. Протяните нить под нитенаправитель.
2. Протяните нить между двумя металлическими дисками.
3. Направляйте нить справа вниз и затем слева вверх.
4. Проведите нить через нитепритягиватель справа налево.
5. Пропустите нить через ограничитель.
6. Заправьте нить в ушко нитенаправителя.
7. Заправьте нить в иглу от себя.
Вытяните нить из ушка иглы примерно на 10 см.
(Автоматическая заправка нити, см. стр.16)

Turn the handwheel toward you to raise the needle to its highest position.
Raise the presser foot.
1. Pull the thread under the thread guide and slide it up over the hook.
2. Puts in among two iron sheets.
3. Guide the thread down the right side slot and up the left side slot.
4. Firmly pull the thread from right to left, over the take-up lever and down into the take-up lever eye.
5. Puts in inside the wire.
6. Slide the thread to the left behind the needle bar thread guide.
7. Thread the needle from front to back.
Pass the thread from front to rear through needle and pull approx. 10 cm of thread through eye of needle.
(For Auto threaded system see page 16)

www.PromElectroAvtomat.ru

ЗАПРАВКА ДВОЙНОЙ ИГЛЫ / TWIN NEEDLE THREADING

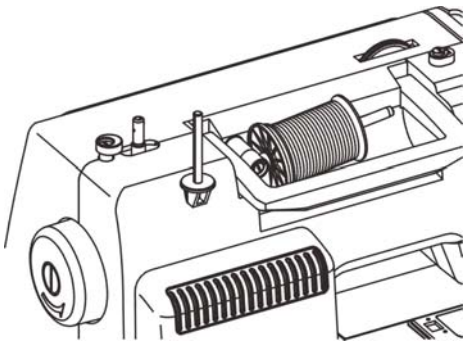

1. Достаньте из пенала с аксессуарами дополнительный катушкодержатель установите его, как показано на рисунке.
2. Установите обе катушки и закрепите их дисками. (Обратите внимание на разрез справа)
3. Заправьте обе нити таким же образом, как одну нить.
4. Отличие от заправки одной нити в том, что после протягивания нити в нитенаправитель (4, 5), нити необходимо заправить в каждое игольное ушко (6).

Примечание:
1. При заправке двойной иглы автоматический нитезаправщик не используется.
2. Ширина зигзага должна быть не более, чем 3мм, в ином случае сломаются иглы.

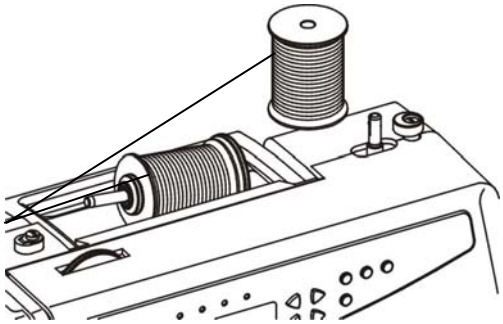

1. Take out the extra spool pin from the accessories and place into the slot of spool pin arm (as illustrated).
2. Place spools of thread on both spool pins and spool pin caps. (Pay attention to the cut at the right side)
3. Thread both threads in the same way as for single threading.
4. The different as usual is after passing guide 4, 5 draw thread thru each needle eye 6.

Note:
1. Twin needle cannot be threaded by the auto threader system.
2. Do not have the zig-zag width setting more then No.3, as this will break the needles.
(Twin needle is not included in the standard accessories. It’s an optional part).

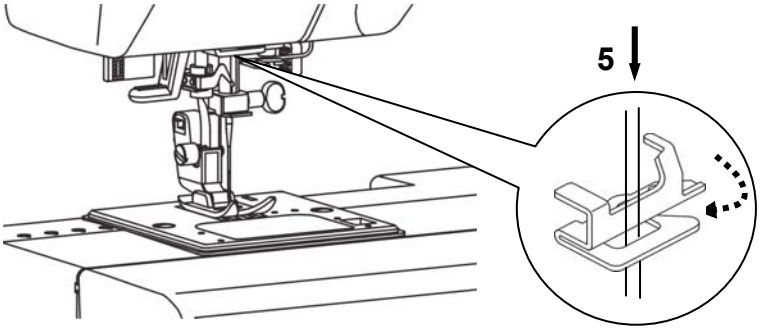

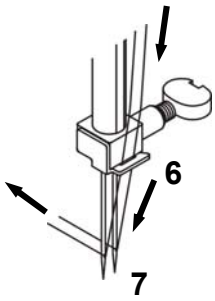

www.PromElectroAvtomat.ru

АВТОМАТИЧЕСКИЙ НИТЕЗАПРАВЩИК / AUTOMATIC NEEDLE THREADER

(1)

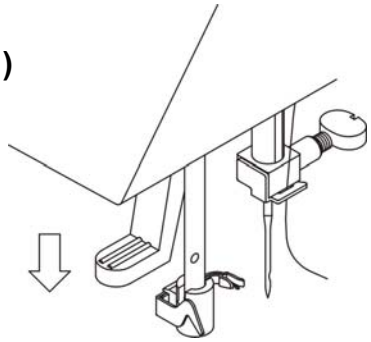

Примечание: * Игла должна находиться в крайнем верхнем положении. Снимите прижимную лапку при использовании нитезапрвщика иглы.
* При заправке двойной иглы нитезаправщик не используется.

1. Поднимите иглу в крайнее верхнее положение. Как можно ниже опустите рычаг нитезаправщика.
2. Крючок А автоматически введется в игольное ушко. Протяните нить вокруг направителя В и под крючком А.
3. Освободите рычаг, чтобы вернуть нитезаправщик иглы в исходное положение. Потяните петлю нити назад, чтобы завершить заправку нити через игольное ушко.

Примечание: * При использовании нитезаправщика иглы, не поворачивайте маховое колесо.
* Не трогайте рычаг нитезаправщика во время шитья, так как можно повредить нитезаправщика иглы. При использовании нитезаправщика рекомендуется выключать питание машины.

(2)

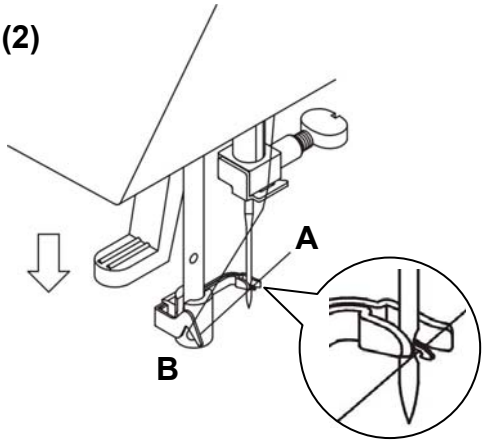

NOTE: * Needle must be in its highest position and remove presser foot when using needle threader.
* Needle threader cannot be used with a twin needle.

1. Raise the needle to its highest position. Lower the needle threader lever as far as it will go.
2. Hook A will automatically insert itself into the needle eye. Bring the thread around Guide B and under Hook A.
3. Release the lever and let the needle threader return to its original position. Pull the thread loop to the back to finish bringing the thread through the needle eye.

Note: * Do not turn the handwheel when using the needle threader.
* Do not touch threader lever whilst sewing as needle threader will be damaged. We advise you to switch off power when using the threader unit.

(3)

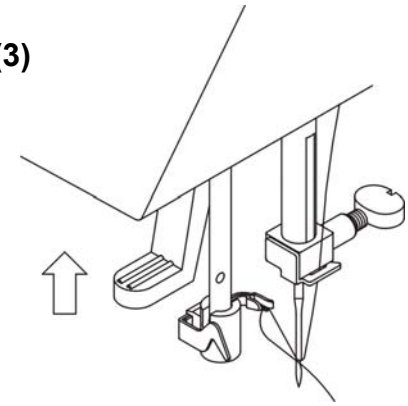

www.PromElectroAvtomat.ru

ВЫТЯГИВАНИЕ НИЖНЕЙ НИТИ / DRAWING UP BOBBIN THREAD

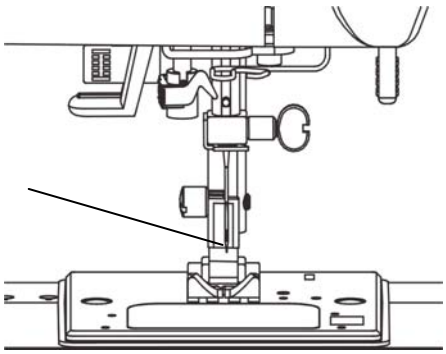

1. Придерживайте верхнюю нить левой рукой и медленно поверните на себя маховое колесо. Игла должна опуститься в челнок. Поворачивая маховое колесо, верхняя нить пройдет вокруг челнока, захватит нижнюю нить и вытянет её наверх в виде петли.

1. Hold the upper thread with your left hand and turn handwheel slowly and towards you.

.

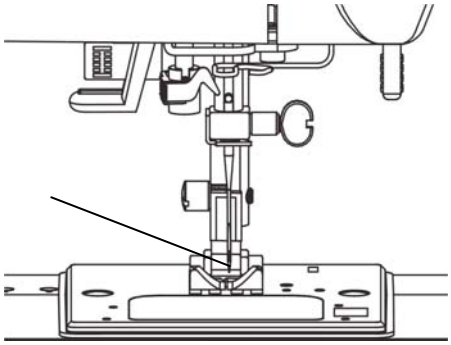

2. Аккуратно потяните верхнюю нить, и нижняя нить сформируется в петлю.

2. Gently pull the upper thread, and the lower thread will come up in a loop.

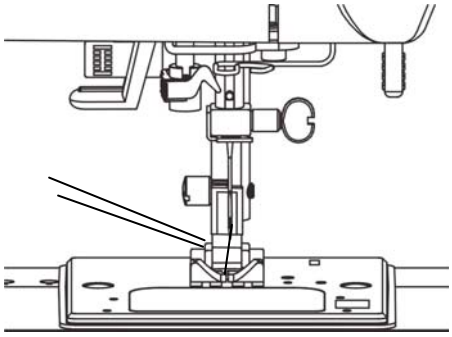

3. Протяните вместе обе нити под прижимной лапкой, направляя их к задней части машины.

3. Pull both threads together taking them backwards and through presser foot to the rear of machine.

www.PromElectroAvtomat.ru

РЕГУЛИРОВКА НАТЯЖЕНИЯ ВЕРХНЕЙ НИТИ / ADJUSTING THREAD TENSION

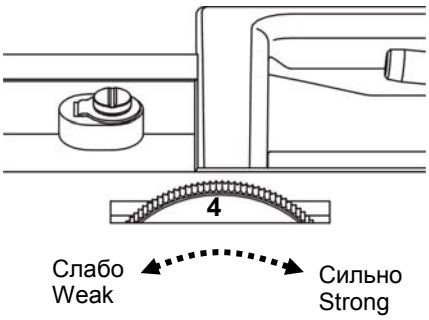

При выполнении прямой строчки, верхняя и нижняя нити должны переплетаться по средине между двумя слоями ткани.
Если вы посмотрите на верхнюю и нижнюю строчки, вы не увидите пропусков; каждый стежок выполнен одинаково.
При регулировке натяжения верхней нити: чем выше цифра натяжителя, тем сильнее натяжение нити иглы.

Есть несколько причин для регулирования натяжения нити:
1. Ткань жесткая или тяжелая.
2. Вы сшиваете больше, чем два слоя ткани.
3. Вам нужен шов, в котором нити не переплетаются в ткани.

Натяжение слишком сильное.
Нижняя нить видна на верхней стороне ткани.
Установите регулятор на цифру с меньшим значением для ослабления натяжения верхней нити.

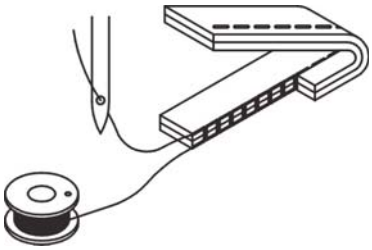

Натяжение слишком слабое.
Верхняя нить видна на нижней стороне ткани.
Установите регулятор на цифру с большим значением для усиления натяжения верхней нити.

In straight seams, the needle thread and the bobbin thread should lock together in the center of the two layers of fabric.
If you look at the top and bottom of the stitch, you will notice that there are no gaps; each stitch is smooth and even.
When adjusting needle thread tension, the higher the number, the tighter the needle thread.

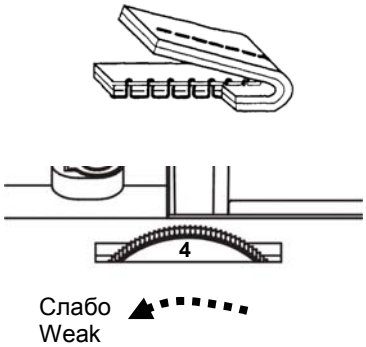

Here are some reasons you may change the thread tension dial:
1. The fabric is stiff or heavy.
2. You are sewing more than two layers of fabric.
3. The stitch you are using needs the threads not to lock together in the center of the fabric.

Tension is too tight
The needle thread shows through on the topside of the fabric and it will feel bumpy.
Turn the dial to a lower number to loosen the needle thread tension.

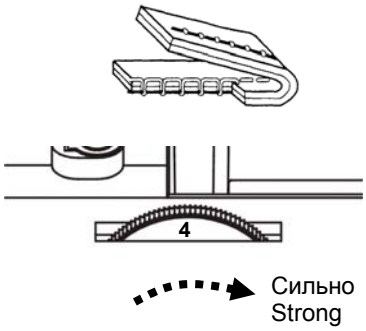

Tension is too loose
The needle thread shows through on the underside of the fabric and it will feel bumpy.
Turn the dial to a higher number to tighten the needle thread tension.

www.PromElectroAvtomat.ru

РЕГУЛИРОВКА НАТЯЖЕНИЯ НИЖНЕЙ НИТИ / BOBBIN THREAD ADJUSTMENT

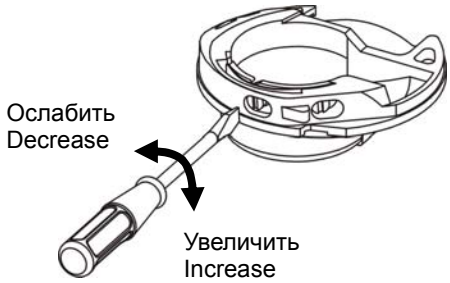

1. С помощью отвертки винт челночной вставки поверните по часовой стрелке (вправо) - натяжение увеличится; против часовой стрелки (влево) – натяжение уменьшится.
2. Натяжение нижней нити уже отрегулировано. Не регулируйте его, если в этом нет потребности.

1. Through the hole provided turn the screw to left to decrease the tension.
2. The lower thread tension has already been adjusted, do not adjust it if it is necessary.

РЕГУЛИРОВКА НАТЯЖЕНИЯ НИТИ ДЛЯ СТРОЧКИ ЗИГЗАГ И ВЫШИВКИ / ADJUSTING TENSION FOR ZIGZAG AND EMBROIDERY

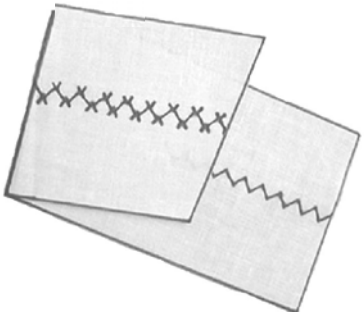

При выполнении строчки зигзаг или вышивки натяжение верхней нити должно быть немного слабее. Верхняя нить должна немного перетягиваться на нижнюю сторону ткани.

The upper thread tension should be slightly weaker when sewing a zigzag or a satin stitch. The upper thread should appear slightly on the underside of the fabric.

www.PromElectroAvtomat.ru

ТАБЛИЦА ПОДБОРА СОЧЕТАНИЙ ТКАНИ, ИГЛЫ И НИТИ / FABRIC–THREAD–NEEDLE –TABLE

Пожалуйста, обратите внимание на эту таблицу, которая поможет вам при шитье разных типов тканей.

Please pay attention to the following list as a guide for sewing different types of fabric.

	Ткань **Fabric**	**Нить** **Threads**	**Игла** **Needles**
Легкие Light Weight	Крепдешин, Муслин, батист, Жоржет, Органза, трико Crepe de chine, Voile, Lawn, Georgette, Organdy, Tricot	Тонкая шелковая Тонкая хлопковая или полиэстер Fine Silk Fine Cotton or Polyester Thread	10/70 или 11/75 или 12/80 10/70 or 11/75 or 12/80
Средние Medium Weight	Лен, хлопок, Шерстяная ткань, Двойная вязка Linen, Cotton, Woolens, Double Knits	Средние Хлопковая Полиэстер Medium Weight Cotton Polyester Thread	11/75 или 12/80 или 14/90 11/75 or 12/80 or 14/90
Тяжелые Heavy Weight	Джинсовая ткань, твид Габардин, Отделочная, драпировочная и обивочная ткань Denim, Tweed, Gabardine, Coating, Drapery, and Upholstery Fabric	Тяжелый хлопок или полиэстер Heavier Cotton or Polyester Thread	12/80 или 14/90 12/80 or 14/90

Существует много типов тканей, нитей и игл. Очень важно подобрать их правильное сочетание.
Всегда приобретайте нити высокого качества. Они должны быть прочными, гладкими и равномерными по толщине.
Используйте одну и ту же нить, как для иглы, так и для шпульки. Всегда проверяйте правильность выбора размера нити и иглы на кусочке ткани.
В общем, тонкие нити и иглы используются для шитья легких тканей, а более тяжелые нити и более утолщённые иглы для шитья тяжелых тканей. Специальные и универсальные иглы можно приобрести у авторизированного дилера.
Для работы с тяжелыми тканями, такими как джинс и тент, используется игла для джинсовой ткани с тонким острием. Для более тяжелых тканей должна использоваться игла для расстрочных швов с большим игольным ушком. Игла для шитья кожи и замши с острием в виде лезвия прорезает небольшие отверстия, через которые проходит нить. При работе со стрейтчевыми, тонкими или синтетическими тканями используйте иглу для стрейтчевых тканей. Такая игла позволяет избежать пропуска стежков.
Всегда проверяйте, чтобы острие иглы не затупилось, и на нём не появлялась шероховатость. Использование поврежденных игл часто приводит к появлению спущенных петель и уработке нити при работе с трикотажными изделиями, тонкими шелковыми и атласными тканями.

There are many kinds of fabrics, threads and needles. It is important to use the correct ones together.
Always purchase good quality thread. It should be strong, smooth and even in thickness. Use the same thread for needle and bobbin.
Always test thread and needle size on a scrap piece of fabric.
In general, fine threads and needles are used for sewing lightweight fabrics and heavier threads and larger needles are used for sewing heavyweight fabrics. There are many specialty needles available from your sewing machine dealer.
A denim needle with a sharp tip is used to sew heavy fabrics such as denim and canvas. For topstitching, a special topstitching needle with a larger eye must be used for heavier weight thread. Leather needles punch small holes in leather and suede allowing the thread to follow through the hole. When sewing stretch, very fine or synthetic fabrics, use a stretch needle. The stretch needle prevents skipped stitches.
Check your needles frequently for rough or blunt tips. Snags and runs in knits, fine silks and silk-like fabrics are permanent and are often caused by damaged needles.

www.PromElectroAvtomat.ru

ЖК ЭКРАН / КНОПКИ УПРАВЛЕНИЯ / LCD SCREEN / OPERATION BUTTONS

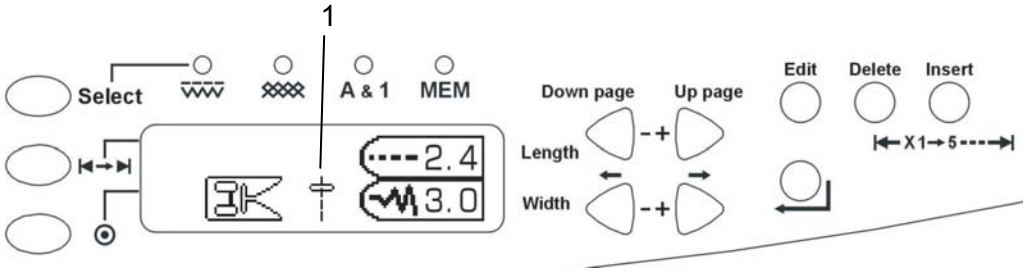

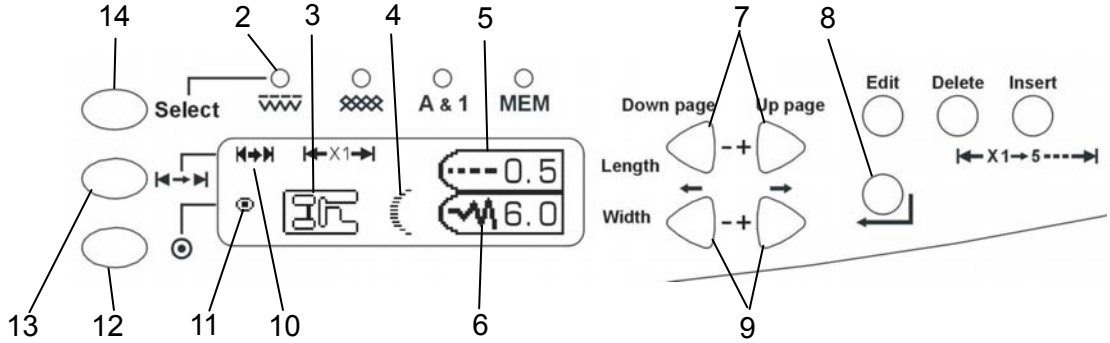

Основные кнопки управления

1. Индикатор включения прямая строчка
2. Индикатор выбора группы строчек
3. Индикатор прижимной лапки
4. Индикатор строчки
5. Индикатор длины стежка
6. Индикатор ширины стежка
7. Кнопки выбора длины стежка -/+
8. Кнопка выбора строчки
9. Кнопки изменения ширины стежка -/+
10. Индикатор кнопки зеркального отображения
11. Индикатор обратного хода
12. Кнопка обратного хода
13. Кнопка зеркального отображения
14. Кнопка выбора группы строчки

Sewing indication screen

1. Power on screen(straight stitch)
2. Pattern group indicator
3. Presser foot indicator
4. Pattern indicator
5. Stitch length indicator
6. Stitch width indicator
7. Stitch length setup up/down button
8. Pattern selection button
9. Stitch width setup up/down button
10. Mirror button indicator
11. PES auto stop indicator
12. PES auto stop button
13. Mirror button
14. Pattern group selection button

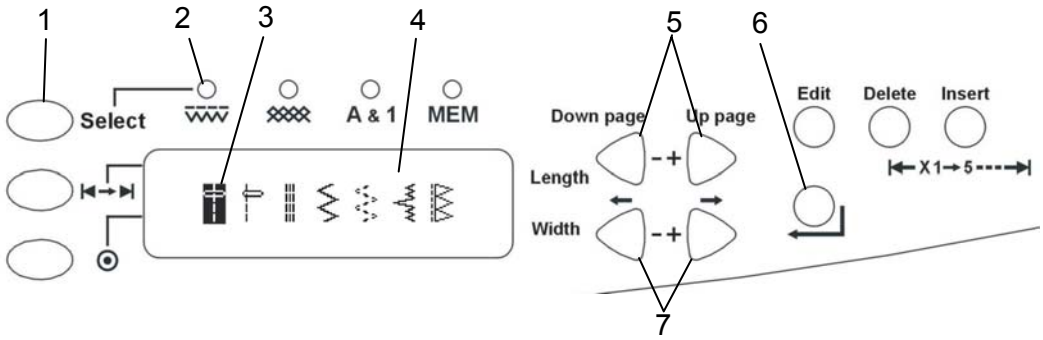

Экран выбора строчки

1. Кнопка выбора группы строчек
2. Индикатор группы строчек
3. Индикатор выбора строчек
4. Индикатор выбора следующей строчки
5. Кнопка индикатора выбора следующей строчки
6. Кнопка подтверждения выбора строчки (кнопка «Ok»)
7. Кнопки выбора строчек -/+

Pattern selection screen

1. Pattern group selection button
2. Pattern group indicator
3. Pattern selecting indicator
4. Pattern pending selecting indicator
5. Pattern pending selecting indicator button
6. Pattern selection confirm button
7. Pattern selecting left/right button

www.PromElectroAvtomat.ru

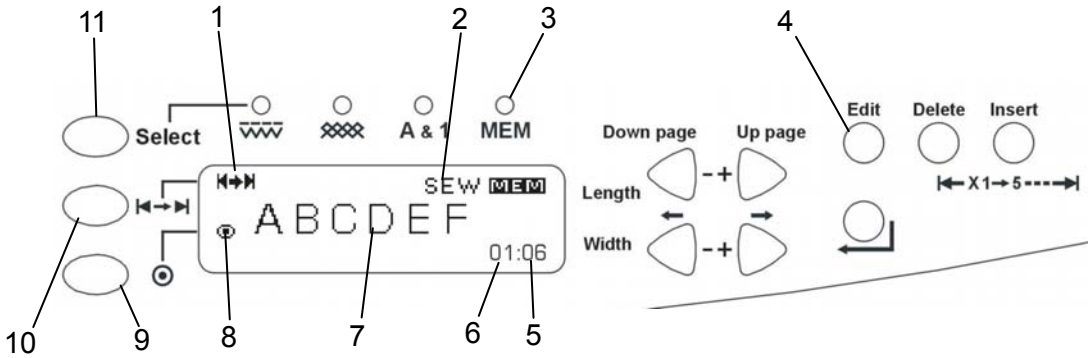

Экран «памяти» (Memory) в режиме шитья

1. Индикатор кнопки зеркального отображения
2. Индикатор выполнения шитья
3. Индикатор «памяти» (Memory)
4. Кнопка изменений в «памяти» (Memory)
5. Номер строчки в «памяти» (Memory)
6. Номер ячейки строчки в «памяти» (Memory)
7. Изображение строчки в «памяти» (Memory)
8. Кнопка обратного хода
9. Кнопка выбора группы строчек
10. Кнопка зеркального отображения
11. Кнопка выбора группы строчек

MEM mode sewing screen

1. Mirror button indicator
2. MEM mode sewing screen indicator
3. MEM mode indicator
4. MEM mode Edit button
5. MEM mode Pattern Number
6. MEM mode Pattern position NO
7. MEM mode Pattern indicator
8. PES auto stop button
9. Pattern group selection button
10. Mirror button
11. Pattern group selection button

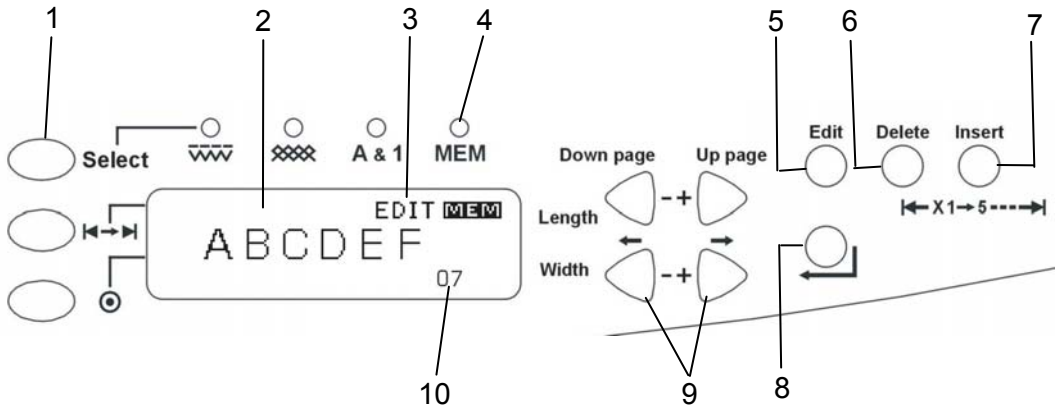

Экран комбинирования строчек

1. Кнопка выбора строчки
2. Экран комбинирования
3. Индикатор комбинирования
4. Индикатор «памяти» (Memory)
5. Кнопка комбинирования
6. Кнопка удаления символа строчки
7. Кнопка ввода символа строчки
8. Кнопка подтверждения
9. Кнопки выбора символа (-/+)
10. Номер символа

MEM mode Edit screen

1. Pattern group selection button
2. MEM mode Edit screen indicator
3. MEM mode Pattern indicator
4. MEM mode indicator
5. MEM mode sewing button
6. Delete setup button
7. Inset setup button
8. Pattern selection button
9. Edit position NO.left/right button
10. Edit position NO

www.PromElectroAvtomat.ru

КНОПКА ПОЗИЦИОНИРОВАНИЯ ИГЛЫ / NEEDLE POSITION BUTTON

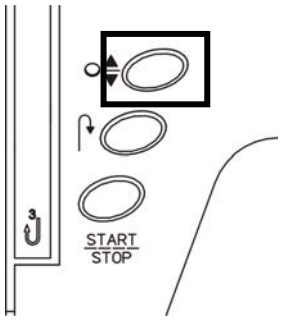

1. При нажатии на эту кнопку игла поднимается в крайнее верхнее или опускается в крайнее нижнее положение.
2. Если нажать на кнопку «вкл.», игла автоматически поднимется в крайнее верхнее положение.

1. Press the button can change needle position (up/down)
2. The needle is automatic setting at "top" position, when press start button.

ИНДИКАТОР ПОЛОЖЕНИЯ ИГЛЫ / NEEDLE POSITION INDICATOR

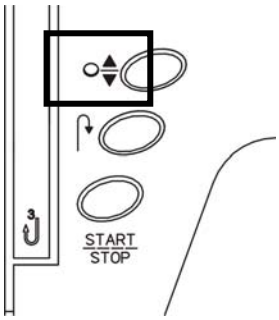

Когда загорается лампочка индикатора, это означает, что игла находится в нижнем положении.

When indicator light turns on, this mean needle located "bottom" position. (Down)

КНОПКА ОБРАТНОГО ХОДА / REVERSE BUTTON

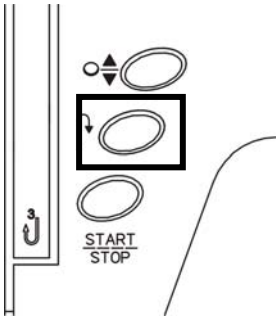

При нажатии кнопки обратного хода, во время или перед шитьем, машина будет шить в обратном направлении, т.е. делать закрепку.
(Только для прямой строчки)

During sewing or before sewing. Machine will sew reverse when press reverse button.
(Only for pattern)

www.PromElectroAvtomat.ru

КНОПКА ПУСК / СТОП
START / STOP BUTTON

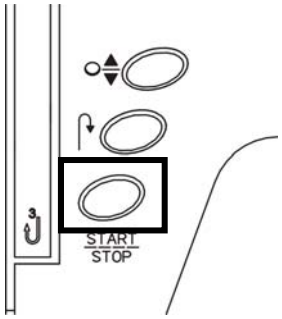

1. Нажмите эту кнопку для включения или выключения машины.
2. При нажмите кнопки машина начинает работать медленно, затем ускоряется до установленной скорости.
3. Когда подключена педаль, кнопка Пуск/Стоп не функционирует. Скорость машины контролируется педалью.

1. Press this button to start or stop the machine.
2. Press this button; machine will rotate slowly then speedup to setting speed.
3. When insert the foot control plug into its connector, start/stop button will no action to operate. Speed will be control by foot controller.

МЕХАНИЧЕСКИЙ РЕГУЛЯТОР СКОРОСТИ ШИТЬЯ / SPEED ADJUSTMENT LEVER

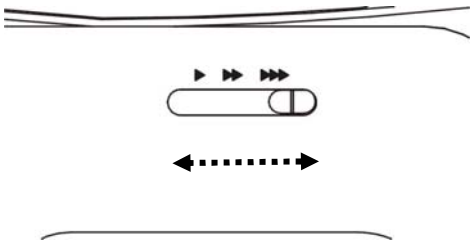

1. Для изменения скорости шитья пользуйтесь механическим регулятором скорости.
2. Максимальная скорость, установленная на регуляторе, ограничена.

1. Slide this lever to change the sewing speed.
2. The setting of the speed limiting adjustment lever will limit the maximum speed of the machine.

www.PromElectroAvtomat.ru

ТАБЛИЦА ИЗОБРАЖЕНИЯ СТРОЧЕК / PATTERN LIST

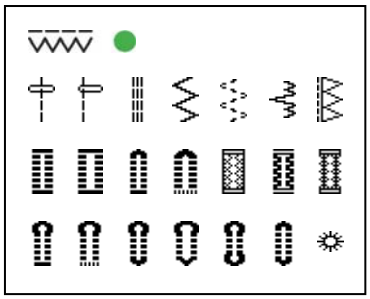

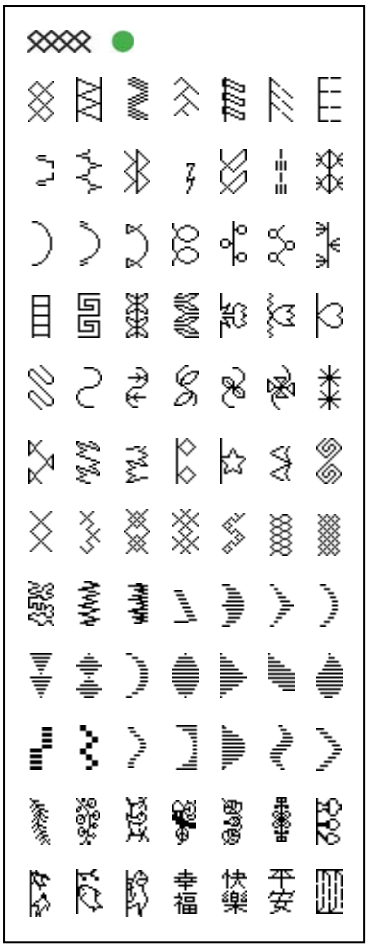

КНОПКА ВЫБОРА СТРОЧЕК / PATTERN SELECTION BUTTON

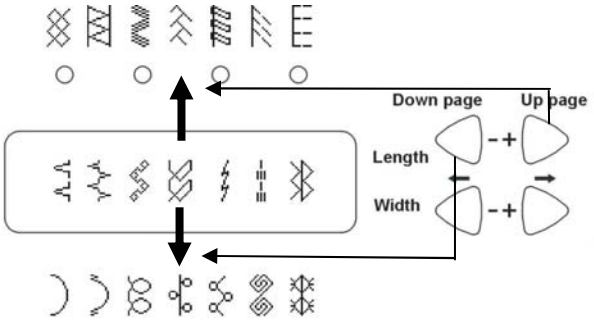

1. Нажмите кнопку подтверждения выбора строчки, и загорится экран выбора строчек.
2. С помощью кнопок выбора группы строчек (-/+) выберите нужную группу строчек– высветиться индикатор группы сточек. (См. **ТАБЛИЦА ИЗОБРАЖЕНИЯ СТРОЧЕК**).
3. С помощью кнопок выбора строчек: влево/вправо (-/+) выберите нужную строчку– высветиться индикатор сточек..
4. Для подтверждения строчки нажмите кнопку подтверждения выбора строчки (кнопка “Ok”)

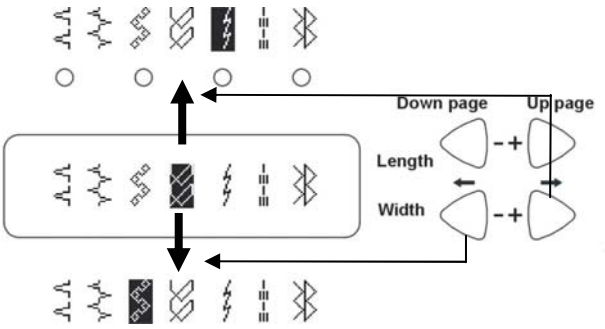

1. Press ”Pattern selection coufirm button” enter ”Pattern selection screen”.
2. Press ”Pattern group selection button” show ”Pattern group indicator” into the selection Pattern group (Refereuce to **PATTERN LIST**).
3. Press ” Pattern pending selecting indicator button” to change ” Pattern pending selecting indicator”.
4. Press ” Pattern selecting left/right button” laminated the selected pattern.
5. Press ”Pattern selection coufirm button” to complete pattern selection ,LCD screen ”Sewing indication screen”.
6. ”Sewing indication screen” selected pattern shows on.

www.PromElectroAvtomat.ru

ВЫБОР ШИРИНЫ СТЕЖКА - /+
STITCH WIDTH SETUP + / -

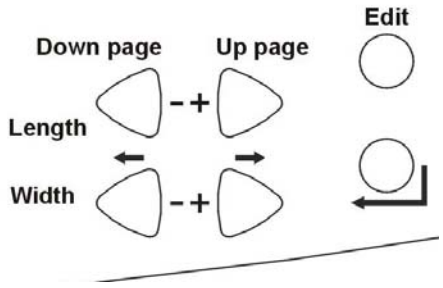

1. Отрегулируйте ширину стежка. Для каждой строчки ширина стежка ограничена. Если вы превысили ограничение, прозвучат 3 звуковых сигнала. Это значит, что данные изменения ширины стежка невозможны.
2. Увеличение ширины стежка (+▷), уменьшение - (◁-).
3. Эта функция не позволяет регулировать размер шрифта.

1. Adjust the width, the width is limited for each pattern. If adjust out of limit, buzzer will alert 3 times “Bee” , That is means can not adjust any more.
2. The function is adjested stitch width in max (+▷) or min (◁-).
3. This function can not adjust letter size.

ВЫБОР ДЛИНЫ СТЕЖКА - /+
STITCH LENGTH SETUP + / -

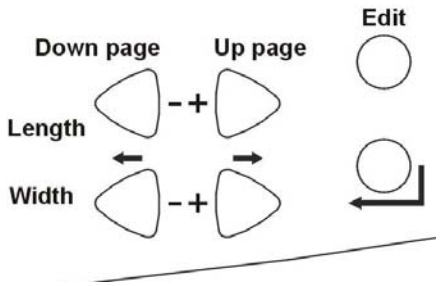

1. Отрегулируйте длину стежка. Для каждой строчки длина стежка ограничена. Если вы превысили ограничение, прозвучат 3 звуковых сигнала. Это значит, что данные изменения длины стежка невозможны.
2. Увеличение длины стежка (+▷), уменьшение - (◁-).
3. Эта функция не позволяет регулировать размер шрифта.

1. Adjust the length, the length is limited for each pattern. If adjust out of limit, buzzer will alert 3 times “Bee” , That is means can not adjust any more.
2. The function is adjested stitch length in max (+▷) or min (◁-).
3. This function can not adjust letter size.

www.PromElectroAvtomat.ru

КНОПКА ОБРАТНОГО ХОДА / PES AUTO STOP BUTTON

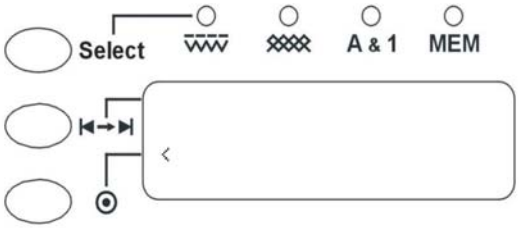

1. Если на экране появляется ”<”, можно включать кнопку обратного хода.

1. When ” <” shows,then “PES auto stop button” can be setup.

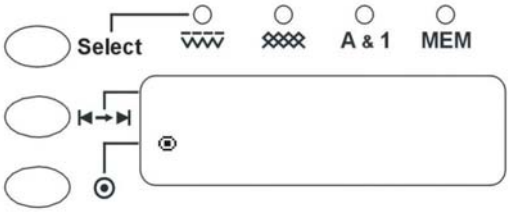

2. Когда высвечивается индикатор кнопки, функция обратного хода активна.
3. Машина останавливается после автоматического выполнения закрепки.

2. The PES auto stop function has been setting when indicator turns on.
3. Sewing machine will auto stop after finish entire pattern.

КНОПКА ЗЕРКАЛЬНОГО ОТОБРАЖЕНИЯ / MIRROR BUTTON

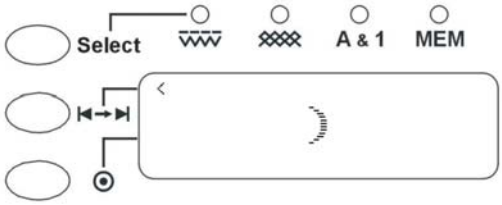

1. Если на экране появляется ”<”, можно включать кнопку зеркального отображения.

1. When ”<” shows, then “Mirror button indicator” can be setup.

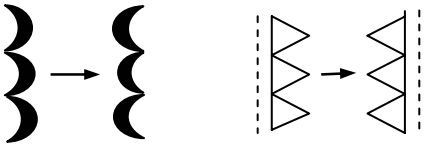

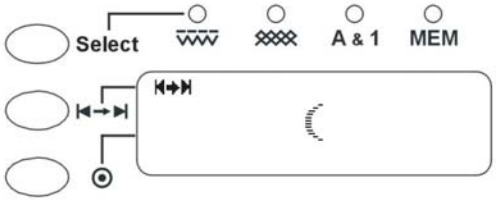

2. Когда включается индикатор, функция зеркального отображения активна.
3. Швейная машина будет выполнять выбранную строчку в зеркальном отображении.

2. The mirror function has been setting when indicator turns on.
3. Sewing machine will sew the reflected pattern.

www.PromElectroAvtomat.ru

НАМОТКА ШПУЛЬКИ / WINDING BOBBIN

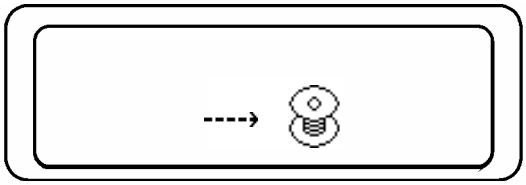

Когда на дисплее появляется изображение шпульки, это означает, что выполняется намотка шпульки. По завершении намотки, отведите шпуледержатель влево и начинайте шить.

When LCD display “bobbin” means during winding bobbin. When complete winding, return winder spindle to left and start sewing.

УСТРАНЕНИЕ ОШИБКИ / ERROR CORRECTION

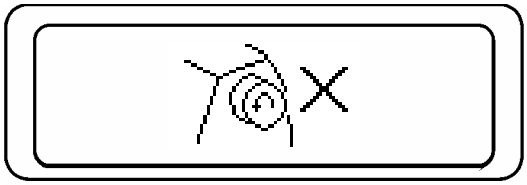

Если во время шитья на дисплее появится “ X ” и машина остановится, поверните маховое колесо, чтобы устранить возникшую проблему.

During sewing, LCD show out “ X ” and stop. Turn hand wheel to solve torque problem.

РЫЧАГ ДЛЯ ОБМЕТЫВАНИЯ ПЕТЕЛЬ / BUTTONHOLE LEVER

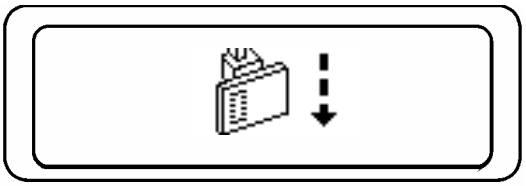

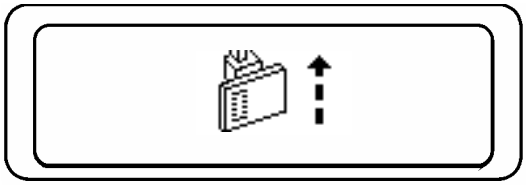

Если на экране появляется изображение рычага для обметывания петель, это значит что положение рычага неправильно. Измените положение в соответствии с изображением на дисплее.

When display “buttonhole lever” photo, The position of buttonhole lever is wrong, correct it as photo.

ПРИЖИМНАЯ ЛАПКА / PRESSER FEET

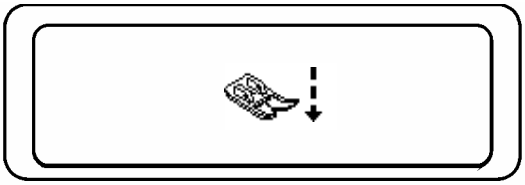

Если на экране появится изображение прижимной лапки, это значит, что положение лапки неправильно. Измените положение в соответствии с изображением на дисплее.

When display ”Presser feet“ photo, The position of Presser feet is wrong, correct it as photo.

ПЕДАЛЬ / FOOT CONTROL

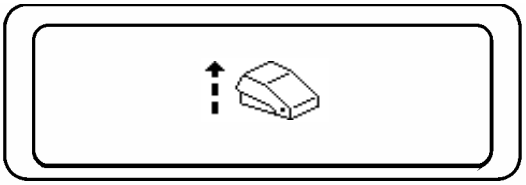

Если на экране появится изображение педали, это значит, что вы с усилием нажимаете на педаль. Следуйте указаниям, изображенным на дисплее.

When display “foot control” photo, it shows you step on the controller, please release it as arrows in the photo.

www.PromElectroAvtomat.ru

ВЫБОР СТРОЧКИ / EDIT SEWING INDICATOR

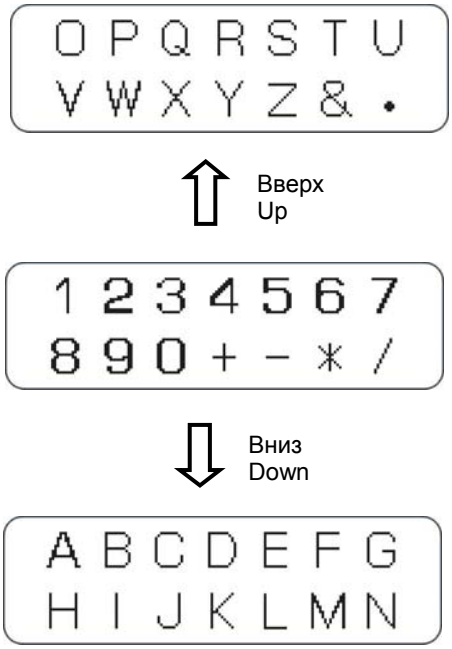

Нажмите кнопку регулировки длины стежка вверх/вниз (-/+) для выбора ряда строчек.

Press stitch length set up/down button to choose edit pattern page.

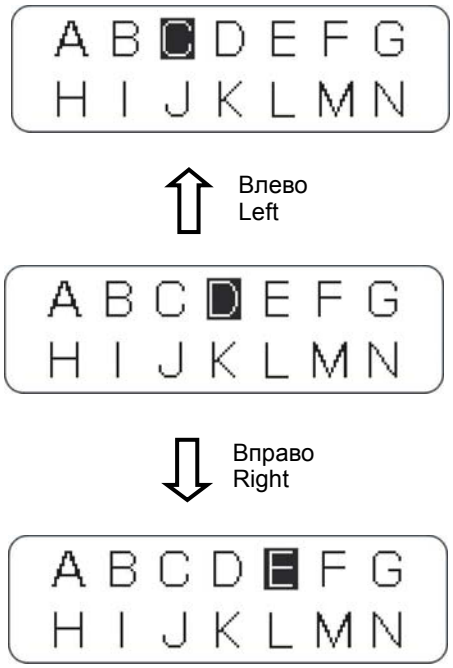

Для выбора строчки, нажимайте кнопки влево/вправо (-/+).

Press left/right to choose pattern.

www.PromElectroAvtomat.ru

КОМБИНИРОВАНИЕ СТРОЧЕК / EDIT SEWING INDICATOR

1. Экран комбинирования строчек.
2. Нажмите кнопку комбинирования.

1.Edit pattern indicator.
2. Press edit button.

.
Нажмите кнопку выбора строчки.

Edit sewing indicator.
Press pattern selection button.

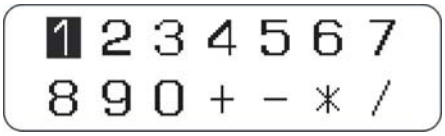

Выберите строчку для комбинирования.

Enter edit pattern.

Изображение на экране.

Display edit screen.

Номер ячейки для символа комбинированной строчки “1”.

The number of edit patterns screen “1”.

“2” – ячейка для следующего символа комбинирования.

The number “1” back one space then the number of edit pattern “2”.

Заполнив ячейку “1”, переходите к следующим пустым ячейкам; и так до их полного заполнения.

Enter the serial number until “4” or more, then the number of edit pattern plus one do by analogy.

Чтобы вернуться в начало комбинируемой строчки, нажмите кнопку EDIT. Нажмите кнопку ПУСК/СТОП и начинайте шить.

Press EDIT button enter to "unit stitch package" then press START/STOP button to sewing.

.
*** Максимальный размер комбинируемой строчки – 30 символов.**

*** Memory wax. Capacity 1 set-30 stitches.**

www.PromElectroAvtomat.ru

УДАЛЕНИЕ СИМВОЛА КОМБИРУЕМОЙ СТРОЧКИ / DELETE PATTERN

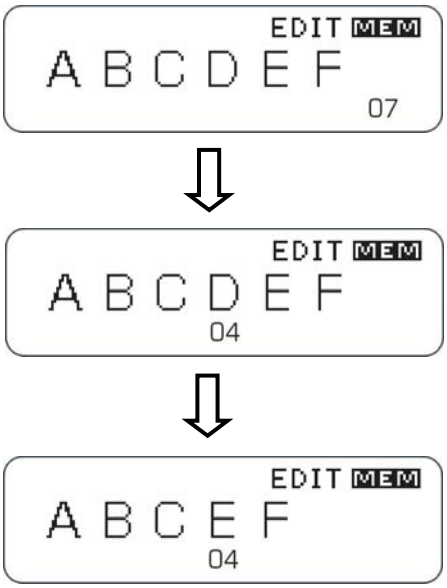

Завершенная комбинируемая строчка.

Edit complete screen.

С помощью кнопок выбора строчек влево/вправо (-/+) перемещайтесь к ячейке “4” символа D.

Press pattern selection left/right moxe number “4” to D.

Нажмите “Delete ” (Удалить).
Символ правой ячейки сместится влево, на место удаленного символа (D).

Press delete.
The right pattern move backward to left position.

ДОБАВЛЕНИЕ СИМВОЛА КОМБИРУЕМОЙ СТРОЧКИ / INSERT PATTERN

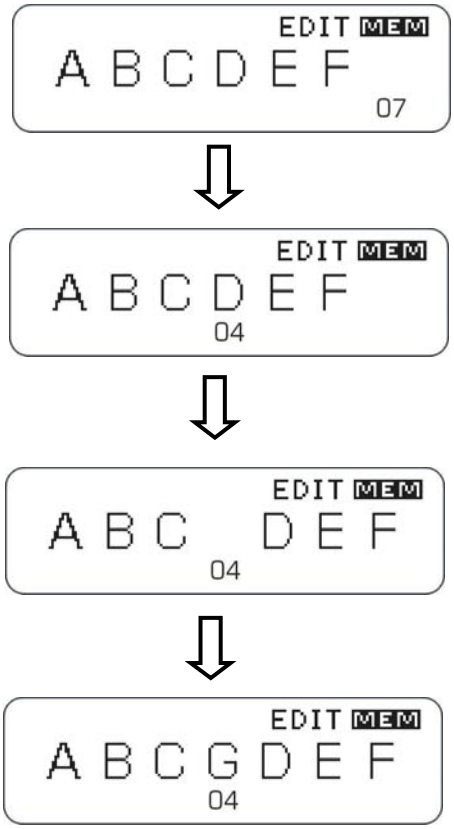

Завершенная комбинируемая строчка.

Edit complete screen.

С помощью кнопок выбора строчек влево/вправо (-/+) перемещайтесь к ячейке “4” символа D.

Press pattern selection left/right moxe number “4” to D press insert D then it reservesone space.

Нажмите “Insert”(Ввести)D, таким образом, вы смещаете символ и освобождаете место для нового символа.

Press insert D then it reserves one space.

Введите новый символ G. Он разместится в ячейке 4 вместо D.

Insert G then the number 4 remains same position.

.

www.PromElectroAvtomat.ru

ВЫПОЛНЕНИЕ КОМБИНИРОВАННОЙ СТРОЧКИ
EDIT SEWING OPERATION INDICATOR

КНОПКА ОБРАТНОГО ХОДА
PES AUTO STOP BUTTON

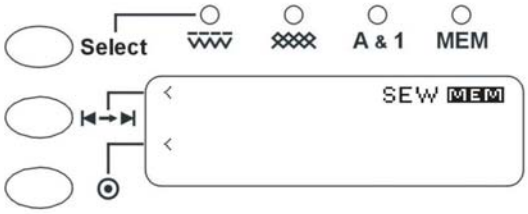

1. Кнопка обратного хода не включена.
2. Машина останавливается, не завершив строчку (без закрепки).

1. No left/right reverse function.
2. Stop withont completed pattern.

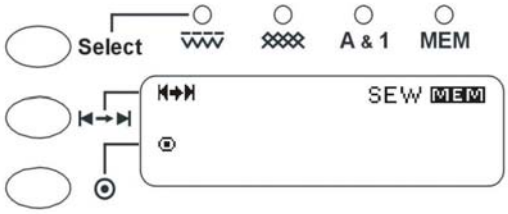

1. Кнопка обратного хода включена.
2. Машина останавливается, автоматически выполнив закрепку.

1. Left/Right reverse function.
2. Stop while completed pattern.

Номер выполняемого символа комбинированной строчки увеличивается по мере его завершения.

The number of edit pattern is as increasing as pattern completed.

Завершен один символ.

Completed one pattern.

Завершены шесть символов.

Completed six pattern.

.

www.PromElectroAvtomat.ru

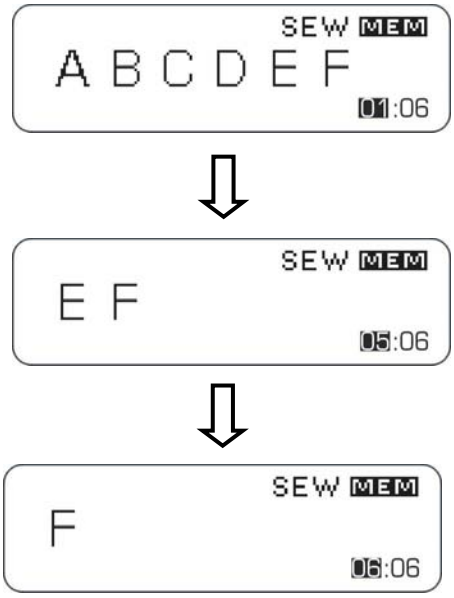

После завершения шитья последнего символа, изображенного на экране, шитье продолжается с первого символа, т. е. идёт повтор

The digital of edit pattern completed as increasing as the number of sewing completed start sewing lst pattern.

.

После окончания первых четырёх символов (A B C D) на экране появляется число 5. Это значит, что выполняется 5-тый символ.

Completed A B C D patterns sewing 5th pattern the digital is 5.

Когда на экране появляется 06:06, это значит, что прошит 6-той символ.
Такой очередной повтор символов будет выполняться до тех пор, пока не прошьёте необходимую длину строчек

Sewed 6th pattern completed pattern when displayed 06:06.

Выберите одну из нижеприведенных строчек.

Pls select below pattens in the sewing screen.

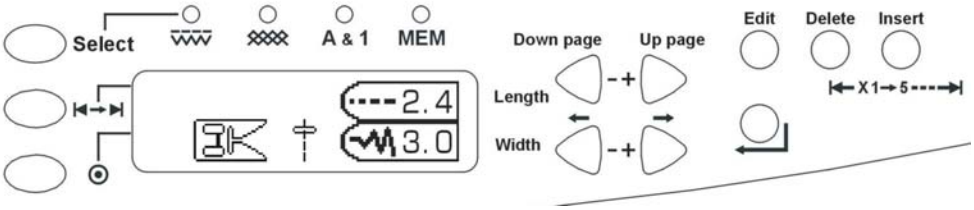

Вы можете увеличить размер данных 14 строчек в 5 раз, нажимая кнопку “Insert”(Ввести).
Вы можете уменьшить размер, нажимая на кнопку “Delete ” (Удалить).

You can make a pattern enlarge up to 5 times after you press “insert” button for these 14 kinds of pattern.
You can decrease sizes when pressed “Delete”.

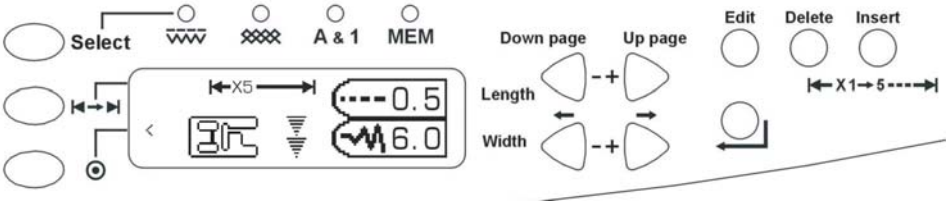

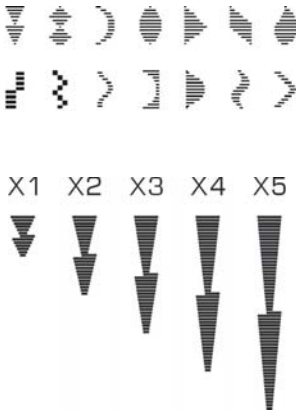

Изображение строчки, увеличенное в 1-5 раз.

Enlarged 1-5 times photo.

www.PromElectroAvtomat.ru

НАЧАЛО ШИТЬЯ

После ознакомления с основными и дополнительными функциями каждой швейной машины можно приступать к шитью. Для обеспечения качественного шитья, необходимо учитывать следующее:

1. Убедитесь в том, что игла ровная и установлена правильно.
2. До начала и после завершения шитья всегда поднимайте иглу в крайнее верхнее положение.
3. Перед началом шитья вытяните верхнюю и нижнюю нити приблизительно на 10 см и протяните их под прижимной лапой.
4. Чтобы подобрать необходимую длину стежка, ширину зигзага и отрегулировать натяжение нити, выполните пробную строчку на лоскутке ткани.
5. Положите ткань под прижимную лапку.
6. Нажмите кнопку Пуск/Стоп. Всегда начинайте шить с небольшой скоростью. (Скорость регулируется механическим регулятором). При использовании педали плавно нажимайте на нее в ходе шитья.
7. Или используйте педаль управления для контроля скорости при шитье. Слегка нажмите на педаль управления, чтобы начать шить.
8. Используйте кнопку обратного хода (реверса) для закрепки в начале и в конце строчки (только для прямой строчки).
9. Слегка придерживайте ткань руками для легкой и плавной подачи её под иглу.
10. Поворачивайте маховое колесо на себя (против часовой стрелки).
11. Во избежание искривления или поломки иглы необходимо по окончанию шитья поднимать иглу в крайнее верхнее положение. Затем вытяните ткань
12. Оставляя машину без присмотра, отключайте ее от сети.

START TO SEWING (PREPARATION)

After has been familiar with sewing machine each regulator and the appendix function, and then may start sewing. The following several points which are before stitch should pay attention, so it may cause sewing to be smoothly.

1. Inspects the needle to have straight, incisively and correctly installs.
2. Before start sewing and after completes sewing, raise the needle to the top.
3. Before sewing, first gently pull on the upper and down threads about approx 10 centimeters (4 inches.) and pull both threads pass through under the presser foot.
4. Try to sewing on the some rags, to decide the suitable stitch length and the thread tension.
5. The seam cloth puts underneath presser foot.
6. Press start/stops button according to the starting. Start by the lower speed to sewing. (The speed controlled by speed adjustment lever).
7. Or use foot speed controller. Slowly depress the foot controller to sewing.
8. Each suture line start and the ending must reverse sew a short distance to prevents off-line. (But reverse sewing is only suitable in straight stitch)
9. Gently guide by the hand in front of the needle to deliver the cloth, do not hold on the cloth, otherwise can affect sewing machine itself to deliver the cloth.
10. When turn the handwheel, turn to front (counter- clockwise).
11. To avoid the sewing machine needle pulling curving or breaks off, after sew completes, before move away the cloth, the needle-tip certainly must leave the cloth, rises to the top, and then move cloth by the needle back.
12. Separate the machine from the power system if you leave it unsupervised.

www.PromElectroAvtomat.ru

ПРЯМАЯ СТРОЧКА / STRAIGHT STITCHES

1. Это одна из самых используемых строчек.
2. Прижимная лапка (универсальная) используется как для прямой строчки, так и для строчки «зигзаг».
3. При шитье тонких тканей, устанавливайте небольшую длину стежка.

1. This stitching is one of most commonly used pattern.
2. The zigzag presser foot also can use in the straight stitches and the zigzag stitches
3. To sewing thinner cloth may use smaller stitch length.

СТРОЧКА ЗИГЗАГ / ZIG-ZAG STITCH

Положение выбора строчки.

Pattern selector position.

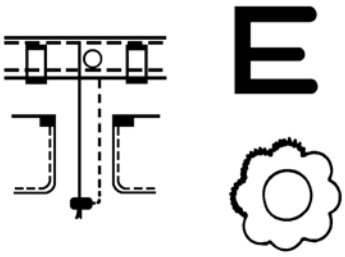

Это одна из самых используемых строчек. Атласная строчка ( ) с длиной стежка 0.3 может использоваться для вышивки, аппликации и т.д. При шитье тонких тканей немного ослабьте натяжение верхней нити и подложите под ткань кусочек бумаги или стабилизирующий материал, во избежание сбарывания (натяжение верхней нити от 1 до 3).

Zig-zag stitch is a useful pattern. Setting the stitch length to (0.3) the satin stitch (pattern) can be used for embroidery, applique, etc. When you use this kind of stitch to sew a thin fabric, please loosen upper tension a little and place a piece of paper under the fabric or lining cloth to avoid wrinkling. (Use Zig-zag pattern, please turn the upper tension dial in between 1-3).

ШИТЬЕ СО СВОБОДНЫМ РУКАВОМ / FREE ARM SEWING

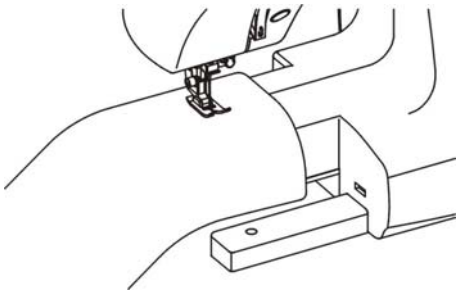

1. Снимите платформу-приставку, как показано на рисунке, освободив «рукав».
2. Свободный рукав используется при обработке цилиндрических изделий: штанин, рукавов, манжеток и т.п.

1. Free arm sewing is useful for sewing sleeves, trousers etc.
2. Your sewing machine can be used as a flat bed machine but easily convert to free arm machine by removing the extension table.

www.PromElectroAvtomat.ru

ИЗМЕНЕНИЕ НАПРАВЛЕНИЯ ШИТЬЯ / TRANSFER SEWING DIRECTION

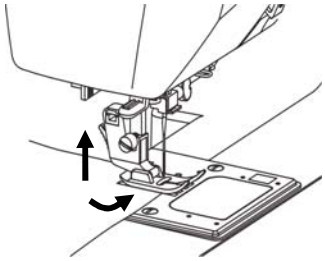

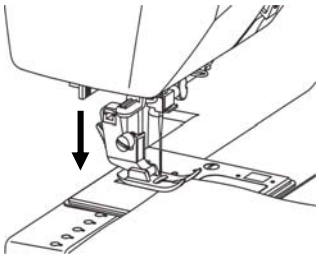

1. Остановите машину на точке поворота ткани. Затем опустите иглу в ткань.
2. Поднимите прижимную лапку. Поверните ткань вокруг иглы в нужном направлении.
3. Опустите прижимную лапку и продолжайте шить.

1. Stop the sewing machine when you reach a corner. Then lower the needle into fabric.
2. Raise presser foot and use the needle as a pivot. Turn the fabric around the needle in the desired direction.
3. Lower presser foot and resume sewing.

БАЛАНСИРОВАНИЕ СТРОЧКИ / STITCH BALANCE DIAL

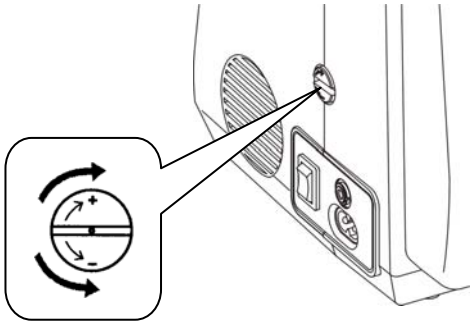

1. Стрелками указан регулятор баланса стежков “＋” . “－”
2. Для регулировки используйте отвертку.
3. Настройку осуществлять плавно, небольшими шагами.

1. Arrow place is the pattern balance dial. “＋” . “－”
2. Use L screwdriver to adjust.
3. When you doing balance adjustment, please by a spot adjustment, adjusts excessively many be more and more.

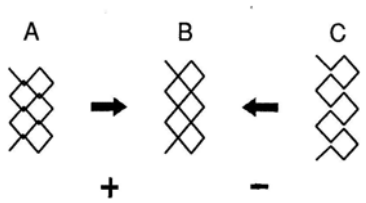

1 . Если стежки строчки накладываются друг на друга (A), поворачивайте на «+». (По часовой стрелке).
2 . Если стежки строчки между собой не стыкаются (C), поворачивайте на «-»(Против часовой стрелки).

1. When you sew out the pattern is overlaps (A). Turn adjust dial “＋” (Along clockwise).
2. If sew out the pattern is separates (C). Turn adjust dial to “－” (Counter clockwise).

www.PromElectroAvtomat.ru

ОВЕРЛОЧНЫЕ СТРОЧКИ / OVERCASTING SEWING

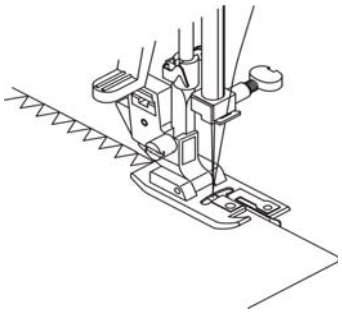

Эти строчки используются для обработки края изделия и аппликации.

Use these stitches for sewing an unfinished fabric edges, seam and applique.

ЭЛАСТИЧНАЯ ПРЯМАЯ ТРОЙНАЯ СТРОЧКА / STRAIGHT STRETCH STITCH

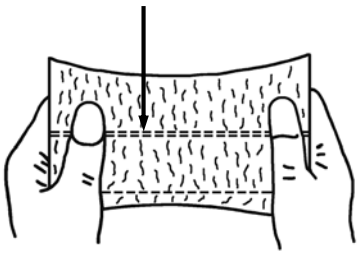

Эта строчка используется в шитье трикотажа и других эластичных тканей. Машина выполняет тройной прямой стежок, продвигая ткань вперед и назад. Так строчка укрепляется и не рвется при растягивании ткани.

Use this stitch with knitted, tricot or other stretchy fabric. As general straight sewing, the machine will feed forward and backward making a triple stitch not easily broken offering strength on stretchy fabrics.

ЭЛАСТИЧНАЯ СТРОЧКА ЗИГЗАГ / THREE STEP ZIG-ZAG STITCH

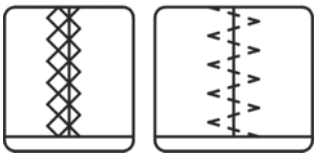

Вы можете использовать эту строчку в разных целях. Подходит для шитья полотенец и пэтчворка.

You can use this stitch for many sewing tasks. Suitable for sewing toweling and patchwork.

www.PromElectroAvtomat.ru

ПОТАЙНАЯ СТРОЧКА / BLIND STITCH

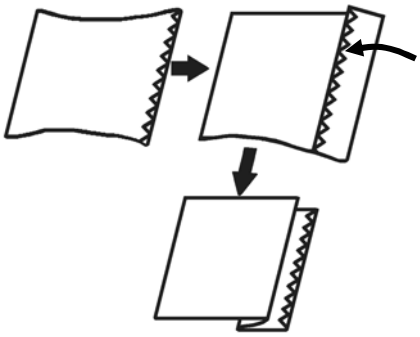

Подготовка к шитью：
1. Установите лапку для потайной строчки.
2. Выберите строчку “ ”.
3. Установите длину стежка на “1.5-2.5”
4. Установите ширину стежка на “3-5”
5. Слегка ослабьте натяжение верхней нити.

Set up position：
1. Fit blind stitch presser foot.
2. Pattern selection “ ”.
3. Stitch length dial at between “1.5-2.5”
4. Needle width dial at “3-5”
5. Loosen upper tension slightly.

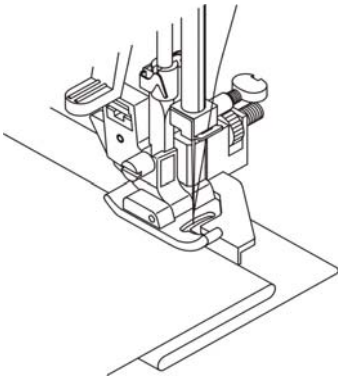

1. Сложите ткань, как показано на рисунке. Сделайте складку такой ширины, которая необходима для подгиба: нижняя ткань должна выступать на 5 мм.

1. Fold the material as shown. Makethe fold as wide as you want the finished seam to be: the bottom foldshould be about 5 mm away.

2. Используйте лапку для потайной строчки. Выполняя строчку, контролируйте ширину шва и положение иглы.

2. Use the blind hem foot. Whilesewing, check the seam width andneedle setting, to ensure that theseam remains uniform.

3. Эта строчка выполняется с изнаночной стороны ткани, чтобы на лицевой стороне ткани были видны только проколы иглы. Разверните материал после шитья и разровняйте его. Шов практически не видимый!
Ниже приводится таблица с указанием различных настроек в зависимости от используемой ткани.

3. Sew the blind seam on the underside of the material, so that only the peak of the zigzag stitch pierces the out-side of the material. When you havefinished sewing, push the left of the material over to the right and smoothout. The seam is almost invisible!
The tablebelow shows the suggestedsettings for the various values, depending on the material used.

www.PromElectroAvtomat.ru

ВЫМЕТЫВАНИЕ ПЕТЛИ / BUTTONHOLE SEWING

Примечание：
Все петли выметываются автоматически.

Remake：
Buttonhole patterns are one time stitches.

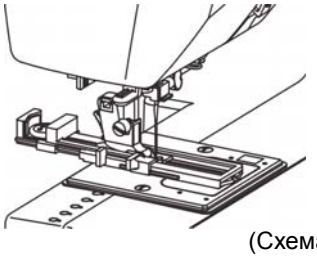

(Схема 1)
(Diagram 1)

(Схема 2)
(Diagram 2)

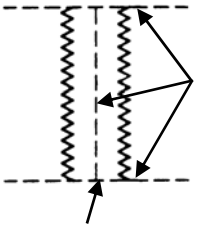

Расположение петли (отметки)
Buttonhole locations (Marks)

Закрепки
Bartacks

(Схема 3)
(Diagram 3)

Направляющая пластина пуговицы
Button adjuster

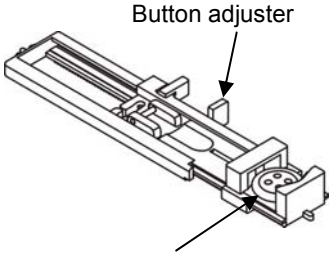

Держатель пуговицы
Button slot

(Схема 4)
(Diagram 4)

1. Установите лапку для выметывания петель.
2. Вытяните верхнюю и нижнюю нити приблизительно на 10 см. Затем положите нити под прижимную лапку. (Схема 1)
3. Установите ширину стежка на 4-5. (Схема 2)
4. Установите длину стежка 0.3-0.5. (Схема 2)
5. Отметьте положение петли на ткани. (Схема 3)
6. Разместите ткань под прижимной лапкой. Вставьте пуговицу как показано на. (Схеме 4)
7. Опустите прижимную лапку.
8. Опустите рычаг для выметывания петель.
9. Выберите петлю ( ), поднимите иглу в крайнее верхнее положение.
10. Начинайте медленно шить пока не дойдете до края петли, после чего остановите машину.
11. Поднимите лапку и вытяните ткань.

1. Exchange to buttonhole presser foot.
2. Pulls out upper and bobbin threads approx. 10cm, and then lay aside under presser foot. (Diagram 1)
3. Set needle width dial at between 4-5. (Diagram 2)
4. Set stitch length dial at 0.3-0.5. (Diagram 2)
5. Make buttonhole locations on fabric. (Diagram 3)
6. Place fabric under presser foot. As (Diagram 4) arrow place, put in the button.
7. Lower down presser foot.
8. Press the Buttonhole lever.
9. Set BH stitch pattern ( ), choose the pattern and raise the needle to peak.
10. Start sewing slowly until it reaches bartacks of the start line and then stop sewing.
11. Raise presser foot and take out fabric.

www.PromElectroAvtomat.ru

ВШИВАНИЕ МОЛНИИ / ZIPPER SEWING

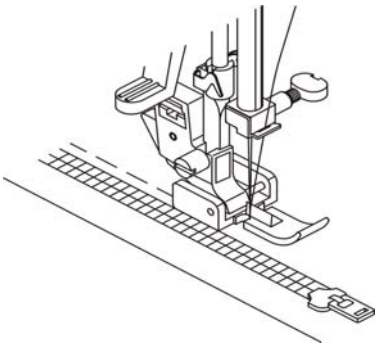

Используйте лапку для вшивания молнии.
Выберите прямую строчку.

1. Лапка для вшивания молнии устроена таким образом, чтобы можно было шить близко к змейке. Таким образом, строчка не находит на молнию.
2. Установите лапку и закрепите ее.
3. Подогните ткань на 2 см и поместите ее под лапку.

Utilise the foot of closing zipper.
Select straight stitch.

1. Zipper foot is designed to sew close to a raised edge, thus preventing sewing on zipper.
2. Place zipper foot in position and attach firmly.
3. Fold the fabric about 2 cm and place the fabric under foot.

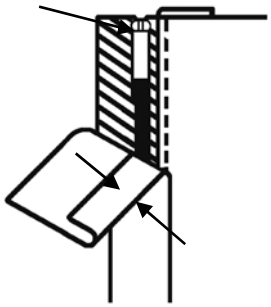

1. Чтобы пришить левую сторону молнии, установите лапку для молнии справа от иглы.
2. Чтобы пришить правую сторону молнии, установите лапку для молнии слева от иглы.

1. To sew the left side of the zipper, set the zipper on the right side of the needle.
2. To sew the right side of the zipper, set it on the left side of the needle.

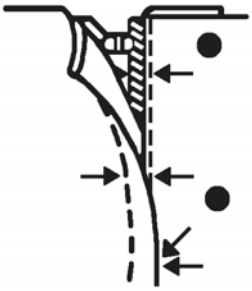

Выполняйте шов, как показано на рисунке.

Sew as illustrated.

www.PromElectroAvtomat.ru

ПОДРУБКА / HEMMING

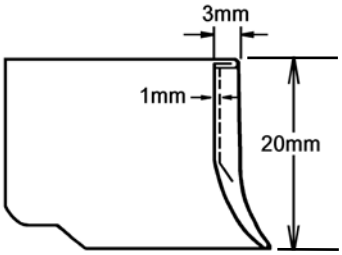

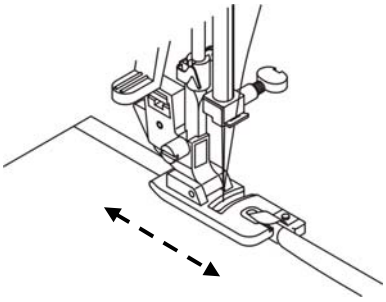

1. Поднимите прижимную лапку и иглу в крайнее верхнее положение.
2. Подогните край ткани на 3 мм и поместите его под прижимную лапку.
3. Поместите подогнутую ткань в разъем лапки для подрубки.
4. Опустите прижимную лапку.
5. Во время шитья левой рукой придерживайте край ткани и немного направляйте влево. Правой рукой придержите переднюю часть ткани и наклоните ее приблизительно на 10 градусов левее. Затем начните шить.
   Для достижения наилучших результатов необходимо использовать соответствующие ткани, а также иметь опыт.

1. Raise the presser foot and the needle to its highest position.
2. Fold over the fabric edge about 3mm and place it under the foot.
3. Insert the fabric fold into the spiral opening of hemmer foot.
4. Lower the presser foot.
5. During the sewing, left hand holds on the fabric edge and folds to the left a little. Right hand holds on the fabric front end and leans to left about 10 degrees. Then start to sewing.
   Only suitable materials can be used and some practice may be necessary to achieve best result.

КВИЛТИНГ (Дополнительно) / QUILTER GUIDE (Optional)

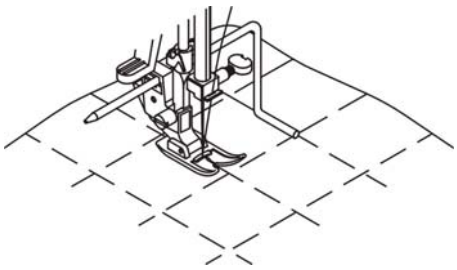

1. Установите направитель для квилтинга в отверстие держателя прижимной лапки.
2. Передвиньте направитель для квилтинга на нужное расстояние.
3. Выполните одну строчку, чтобы проверить стежки, затем отрегулируйте направитель для квилтинга в желаемое положение.
   Направитель для квилтинга не входит в стандартный набор аксессуаров. Его можно купить дополнительно.

1. Slide quilter guide arm through hole on top of presser foot holder.
2. Move the quilter guide to required stitch distance.
3. Sew one line to test the machine stitches, then adjust the quilter position you wish to use.
   Quilter guide is not included in the standard accessories. It’s an option part.

www.PromElectroAvtomat.ru

ПРИШИВАНИЕ ПУГОВИЦ / BUTTON SEWING

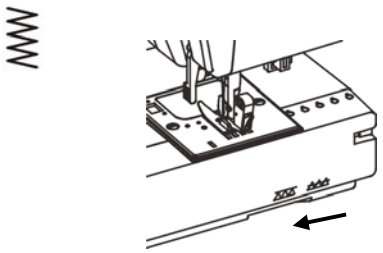

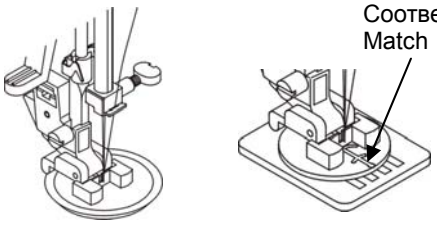

1.Опустите зубья транспортёра с помощью рычага.
2. Используйте лапку для пришивания пуговиц. Плотно закрепите ее.
3. Поместите пуговицу между прижимной лапкой и тканью и опустите прижимную лапку.
4. Поверните на себя маховое колесо и проверьте, попадает ли игла в центр первого, а затем второго отверстия пуговицы.
5. Выполните 5-6 стежков со средней скоростью.

1. Press the “feet dog height lever” to lower the feet dog.
2. Use button sewing foot and attach firmly.
3. Place the button between presser foot and fabric and lower presser foot.
4. Manually turn hand wheel toward you and test carefully that the needle goes through the centre of first one hole and then the other.
5. By median speed sew 5-6 stitches.

ЗАКРЕПКА (РЕВЕРС) / SEAM FINISHING

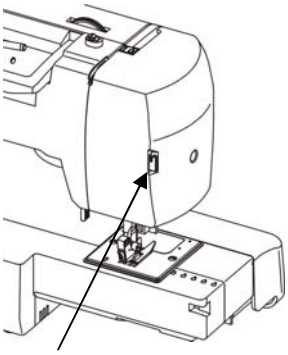

Чтобы закрепить строчку, нажмите кнопку обратного хода и прошейте в обратном направлении приблизительно 2 см. Затем поднимите иглу в крайнее верхнее положение, поднимите прижимную лапку и вытяните ткань. Нити можно обрезать с помощью нитеобрезчика, расположенного сзади торцевой крышки. (См. рисунок)

When sewing to edge of cloth, push the reverse button and sew in reverse for approx 2 centimeters. Then raise needle to highest position, raise presser foot and take the fabric to rear of machine. The threads can be cut with thread cutter location in rear face plate. (Arrow place)

www.PromElectroAvtomat.ru

ЧИСТКА И СМАЗКА МАШИНЫ / CLEANING AND OILING

Примечание: Перед очисткой машины выньте вилку сетевого шнура из розетки. В противном случае возможна травма или поражение электрическим шоком.

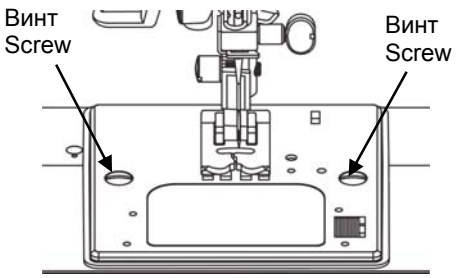

Для эффективной работы машины и ее длительного срока эксплуатации необходимо правильно обслуживать, чистить и смазывать машину после использования.

Note: Pull stehts net-put for the machine if it out of operation are, if the lamp replaced or if them are cleaned.

Pull out power supply plug before clearing. In order to maintain it’s to effective functions and pro-long working life. This machine must be properly maintained and cleaned and oiled after use.

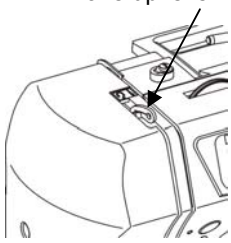

1. Снимите игольную пластину, освободив винты с обеих сторон.

1. Take off the needle plate by loosening the screws on both sides.

2. Поверните маховое колесо, пока рычаг нитенаправителя не примет крайнее верхнее положение.

2. Turn the hand wheel until the thread take-up lever reaches the highest point.

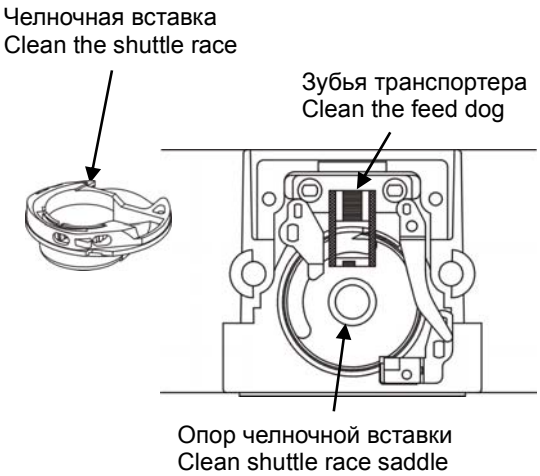

3. Достаньте челночную вставку. Прочистите щеткой от ворса и пыли зубья транспортера, челночную вставку и опору челночной вставки.

3. Take out the bobbin case. Brush away fluff and lint around feet dog, bobbin case and shuttle race.

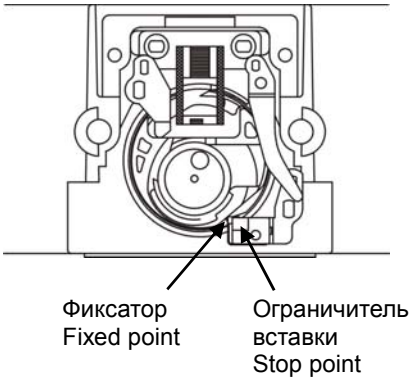

4. Установка челночной вставки. Фиксатор должен находиться слева от ограничителя, как показано на рисунке.

4. Assembling the bobbin case. The “fixed point” should be on the left side of “stop point”, as illustrate.

www.PromElectroAvtomat.ru

СМАЗКА ПОД ПЕРЕДНЕЙ КРЫШКОЙ / OIL INSIDE OF THE FACE COVER

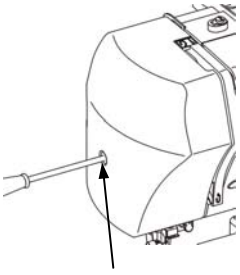

Примечание: Перед смазкой машины выньте вилку сетевого шнура из розетки. В противном случае возможна травма или поражение электрическим шоком.

Откройте переднюю крышку с помощью отвертки и капните по одной капле масла только на движущиеся части.

Note: Pull stehts net-put for the machine if it out of operation are, if the lamp replaced or if them are cleaned.

Open the face cover with the screw driver and places one drop of oil on moving points only.

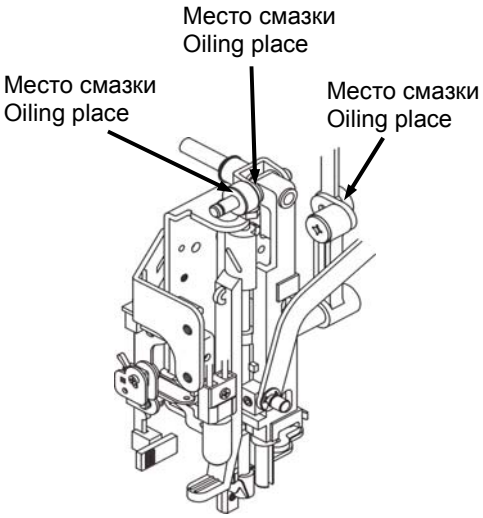

ЗАМЕНА ЛАМПОЧКИ / REMOVING AND REPLACING THE BULB

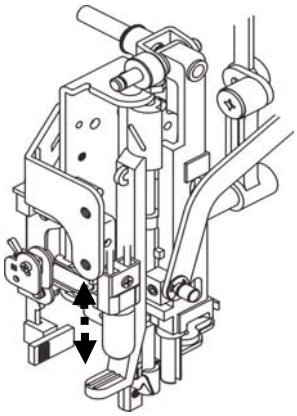

1. Отключите машину от сети и откройте переднюю крышку машины.
2. Подождите, пока лампочка не остынет, около 3~5 минут.
3. Снимите лампочку, потянув вниз, как показано на рисунке. Вставьте новую лампочку вверх.
4. Используйте лампочку 12В ~ 5Вт.

Примечание: Установить лампу в цоколь.

1. Remove the power supply plug and open the face cover.
2. Wait bulb cools about 3~5minutes.
3. Remove the bulb in downward directin as illustrate. Fit a new one and push in upward direction.
4. Use 12V ~ 5W bulb.

Note：When loads the bulb, the light bulb two side has pillar must put in bulb holder.

www.PromElectroAvtomat.ru

УСТРАНЕНИЕ НЕИСПРАВНОСТЕЙ

Неисправность	Возможная причина	Метод исправления
Нити путаются на нижней стороне ткани.	- Неправильно заправлена верхняя нить. - Регулятор натяжения верхней нити стоит в положении О.	- Повторно заправьте нить (см. стр. **14)** - Увеличьте натяжение верхней нити (см. стр. **18)**
Неравномерные стежки	- Неправильный размер иглы. - Неправильно заправлена нить. - Слабое натяжение верхней нити. - Ткань сильно натянута. - Прижимная лапка ослаблена. - Неравномерная намотка шпульки. - Зазубрины или трещины на игольной пластине. - Игольная пластина разбита.	- Подберите правильный размер иглы. - Повторно заправьте нить (см. стр. **14)** - Увеличьте натяжение верхней нити (см. стр. **18)** - Аккуратно продвигайте ткань. - Переустановите прижимную лапку. - Повторно намотайте шпульку. См. стр. **10**、**11** - Очистите челночную вставку и опору (см. стр. **43)** - Замените игольную пластину.
Ломается игла	- Размер иглы не соответствует ткани. - Игла неправильно установлена, игла гнется. - Ткань сильно натянута. - Ослаблен винт игольного стержня. - Строчка выбрана, когда игла находилась в ткани. - Прижимная лапка ослаблена.	- Выберите размер иглы в соответствии с нитью и тканью. - Переустановите иглу (см. стр. **8)** - Аккуратно продвигайте ткань. - Затяните винт игольного стержня. - При выборе типа строчки, игла должна быть поднята. - Переустановите прижимную лапку.
Нить собирается	- Верхняя и нижняя нити не отведены под прижимную лапку перед началом строчки.	- Протяните обе нити под прижимную лапку назад, затем поверните маховое колесо правой рукой.
Ткань морщится	- Неправильно отрегулировано натяжение нити. - Верхняя нить заправлена неверно. - Используются две нити разного размера или типа. - Игла согнута или затуплена. - Прижимная лапка не затянута. - Слишком тонкая или мягкая ткань.	- Отрегулируйте натяжение нити (см. стр. **18)** - Повторно заправьте нить (см. стр. **14)** - Используйте одинаковый размер и тип нити. - Поменяйте иглу. - Переустановите прижимную лапку. - Используйте подкладочную ткань или тонкую бумагу.
Пропуски стежков	- Установлена игла неправильного размера. - Игла согнута или затуплена. - Игла неверно установлена. - Игольная нить неверно заправлена.	- Выберите размер иглы в соответствии с нитью и тканью (см. стр. **20)** - Поменяйте иглу. - Переустановите иглу. (см. стр. **8)** - Повторно заправьте нить (см. стр. **14)**
Рвется верхняя нить	- Начальная скорость шитья большая. - Нить заправлена неправильно. - Слишком сильное натяжение верхней нити. - Неверно установлена игла. - Иглы и нити не соответствуют типу ткани. - Разрез на катушке с нитками установлен на левую сторону. - Неправильно установлена челночная вставка. - Острый внутренний край игольного ушка. - Зазубрины на шпульке. - Зазубрины на игольном ушке.	- Начинайте шить со средней скоростью. - Повторно заправьте нить (см. стр. **14)** - Увеличьте натяжение верхней нити (см. стр. **18)** - Переустановите иглу (см. стр. **8)** - Нить и игла должны соответствовать ткани. (см. стр. **20)** - Поверните разрез вправо (см. стр. **10, 11)** - Переустановите челночную вставку (см. стр. **43)** - Замените иглу. - Отшлифуйте или замените челночную вставку. - Отшлифуйте или замените игольную пластину.
Рвется нижняя нить	- Неправильно заправлена нижняя нить. - Слишком сильное натяжение нижней нити. - Пыль в шпульке или челноке	- Повторно заправьте нить (см. стр. **12**、**13)** - Отрегулируйте натяжение нижней нити (см. стр. **18)** - Почистите челночную вставку и челночный механизм (см. стр. **43)**
Ткань не продвигается	- Длина стежка установлена на “О”. - Зубья транспортера забиты ворсом. - Верхняя и нижняя нити неправильно вытянуты. - Использовалась шпулька несоответствующего размера.	- Отрегулируйте длину стежка. - Почистите зубцы транспортера (см. Стр. **43)** - Протяните верхнюю и нижнюю нити под лапку. - Замените на шпульку соответствующего размера.
Машина работает шумно	- В челнок попала нить.	- Почистите челнок (см. стр. **43)**
Швейная машина не работает	- Машина не подключена к сети. - Машина выключена.	- См. стр. **7** - См. стр. **7**
Нижняя нить вытягивается наверх ткани.	- Слишком сильное натяжение верхней нити. - Неправильно заправлена верхняя нить. - Неправильно заправлена нижняя нить.	- Отрегулируйте натяжение верхней нити (см. стр. **18)** - Повторно заправьте нить (см. стр. **14)** - Повторно заправьте нить (см. стр. **12**、**13)**
На экране нет изображения	- Отключается ЖК.	- Отключите питание. - Включите питание снова, повторите ввод предыдущих настроек.
На экране появляются следующие изображения	- Указания ошибки.	- См. стр. **28**

www.PromElectroAvtomat.ru

Компания „Крунг"
тел./факс: (495) 989-22-97 www.krung.ru

FAULT FINDING CHART

Suspected problem	Probable cause	Possible easy correction
Threads kink together under the fabric.	- Upper thread improper threading. - Upper tension dial at O position.	- Re-thread. See page **14** - Increase upper thread tension. See page **18**
Irregular stitches	- Incorrect size needle. - Improper threading. - Loosen top thread tension - Pulling fabric. - Loose presser foot. - Unevenly wound bobbin - Nicks or burrs at needle plate. - Needle plate broken	- Choose correct size needle. - Re-thread. See page **14** - Tighten top tension. See page **18** - Gently pull the fabric. - Re-set presser foot. - Re-wind bobbin. See page **10、11** - Cleaning bobbin case and base. See page **43** - Change needle plate.
Breaking needle	- Wrong needles size for the fabric. - The needle has not installed. The needle is curving. - Pulling fabric. - The needle clamp screw is loose. - Rotate the pattern dial when needle insert the fabric. - Loose presser foot.	- Choose a needle to suit the thread and fabric. - Re-set needle. See page **8** - Gently pull the fabric. - Truly locks the needle clamp screw. - When choice pattern, the needle must above the fabric. - Re-set presser foot.
Bunching of thread	- Upper and lower threads not drawn back under presser foot before starting seam.	- Pull both threads under and back of presser foot, then rotates the handwheel with right hand.
Puckering	- Incorrect thread tension. - Upper thread improper threading. - Using two different sizes or type thread. - Bent or blunt needle. - Loosen presser foot - Fabric too sheer or too soft.	- Re-set thread tension. See page **18** - Re-thread. See page **14** - Use same size and type threads. - Insert new needle. - Re-set presser foot. - Use underlay or tissue paper.
Skipping stitches	- Incorrect size needle. - Bent or blunt needle. - Incorrect setting of needle. - Improper threading.	- Choose correct size needle for thread and fabric. See page **20** - Insert new needle. - Re-set needle. See page **8** - Re-thread. See page **14**
Breaking upper thread	- Starting to stitch too fast. - Improper threading. - Top thread tension too high. - Incorrect setting of needle. - Wrong needles and thread for the fabric. - Set thread pool and the position indentation at left side. - Incorrect setting of bobbin case. - Needle eye is sharp. - Burrs on bobbin. - Burrs on needle hole.	- Start to stitch at a medium speed. - Re-thread. See page **14** - Adjust top thread tension. See page **18** - Re-set needle. See page **8** - Choose correct needle and thread to suit the fabric. See page **20** - Adjust position of the indentation to right side. See page **10、11** - Re-set bobbin case. See page **43** - Replace new needle. - Sand or change bobbin case. - Sand or change needle plate.
Breaking bobbin thread	- Down thread improper threading. - Down thread tension too high. - Lint in bobbin or shuttle.	- Re-thread. See page **12、13** - Adjust down thread tension. See page **18** - Clean bobbin case and shuttle. See page **43**
Fabric not moving	- Stitch length in "O" position. - Scraps seize-up with feed-dog - Sewing thread integral convexity - Didn't use the special-purpose bobbin.	- Adjust stitch length. - Clean feed dog. See page **43** - Pull back upper and down threads under of presser foot. - Replace special-purpose bobbin.
Machine jamming knocking noise	- Thread caught in shuttle.	- Remove and clean shuttle. See page **43**
Sewing machine doesn't operate	- The machine is not plugged in. - Machine is not turned on.	- See page **7** - See page **7**
Down thread is pulled above the cloth.	- Top thread tension too high. - Upper thread improper threading. - Down thread improper threading.	- Adjust top thread tension. See page **18** - Re-thread. See page **14** - Re-thread. See page **12、13**
When it is a vacant screen	- LCD gets shut down	- Turn off power - Re-turn on power, re-setting all conditions as previous ones
When screen shows as below	- To mention how to operate all conditions	- See page **28**

www.PromElectroAvtomat.ru

Компания „Крунг”
тел./факс: (495) 989-22-97 www.krung.ru

Asteroid GmbH,
Raboisen 32, 20095 Hamburg, Germany

681409002
A
08.12.22

www.PromElectroAvtomat.ru

По вопросам приобретения или с целью консультации
вы можете обращаться по телефону: (495) 989-22-97
или по e-mail: info@krung.ru

Также предлагаем вам посетить
наш информационный сайт
www.krung.ru

www.PromElectroAvtomat.ru