Компания „Крунг”
тел./факс: (495) 989-22-97 www.krung.ru

Boutique - S50

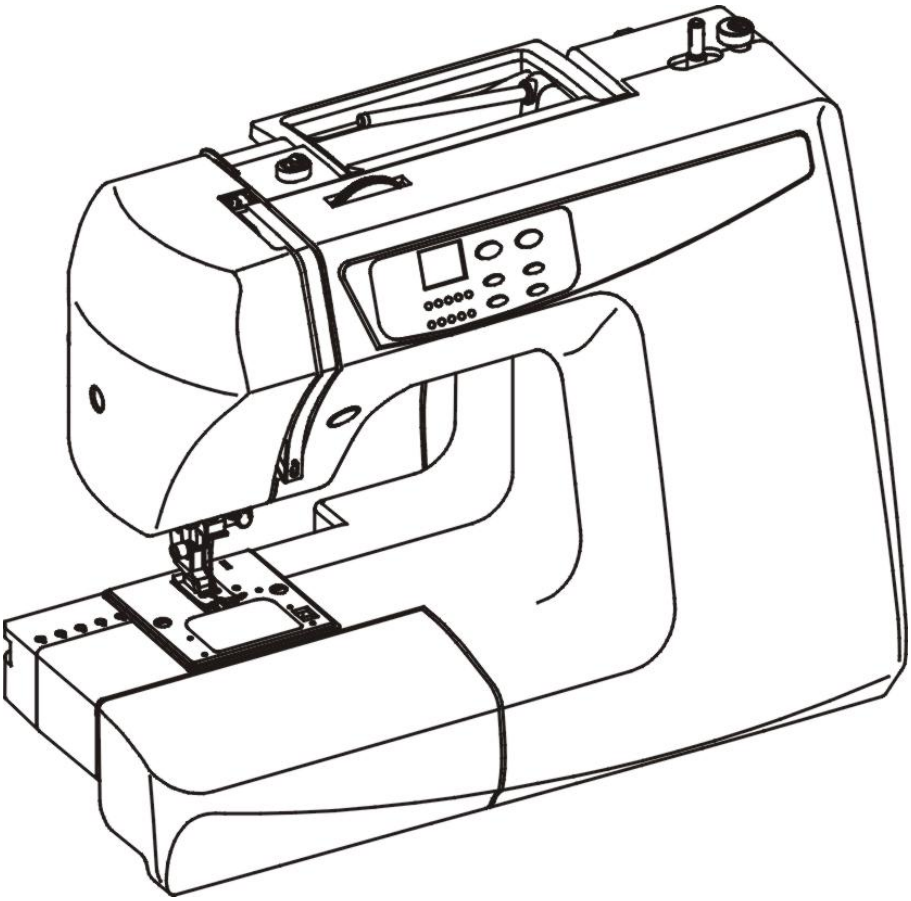

BZ02

ИНСТРУКЦИЯ ПО ЭКСПЛУАТАЦИИ
INSTRUCTION MANUAL

www.PromElectroAvtomat.ru

⚠ Инструкции по безопасности

Как и любое другое электрическое устройство, использование швейной машины может привести к серьезным, и даже опасным для жизни травмам. Во избежание этого, а также для безопасной работы на данной машине, необходимо следовать следующим инструкциям:

- Перед использованием швейной машины, внимательно изучите данные инструкции по эксплуатации.
- Храните руководство по эксплуатации в удобном для вас месте возле машины. При передаче машины другим пользователям, всегда прилагайте инструкцию по эксплуатации.
- Никогда не оставляйте включенную в сеть машину без присмотра. Это поможет избежать несчастных случаев при случайном включении машины.
- Прежде всего, отключайте машину от сети при замене лампочки или при проведении ремонтных работ.
  Это поможет избежать риска возможного удара электрическим током.
- Не тяните вилку из розетки за шнур. Всегда берите вилку за корпус, а не за кабель.
- Работайте на швейной машине только в сухом помещении.
- В случае обнаружения видимых повреждений машины, выключателя питания педали контроля скорости или силового кабеля: сдайте машину в ремонт в центр обслуживания, перед повторным использованием швейной машины.
- Не позволяйте детям или пожилым людям пользоваться машиной без присмотра, так как они могут не оценить возможной опасности. Храните электроприборы в недоступном для детей месте.
- Не работайте на машине при заблокированных вентиляционных отверстиях. Не позволяйте ворсу, пыли и остаткам материи скапливаться в вентиляционных отверстиях.
- Не позволяйте детям играть со швейными машинами.
- Никогда ничего не кладите на педаль контроля скорости.
- Данное устройство не предназначено для использования людьми (включая детей) с ограниченными физическими возможностями, сенсорными или умственными способностями, или недостаточным опытом или знаниями. Это возможно только под присмотром или после проведения инструктажа относительно использования машины лицом, ответственным за их безопасность.
- Дети не должны играть с данным устройством.

⚠ Внимание! Во избежание травм и нанесения материального ущерба:

В соответствии с законодательством, вы, как пользователь электрического прибора, несете ответственность за предотвращение возможных несчастных случаев, следуя указаниям по безопасной работе:

- Держите свое рабочее место в чистоте. Грязь на рабочем месте может привести к несчастным случаям.
- Необходимо работать при достаточном освещении!
- Не носите свободную одежду или ювелирные изделия, так как они могут попасть под движущиеся части машины. Если у вас длинные волосы, необходимо одевать косынку.
- Старайтесь придерживаться привычного положения тела при работе . Необходимо принимать устойчивое и сбалансированное положение.
- Опасно! Будьте внимательны во время работы. Всегда используйте рациональный подход к работе. Не работайте на машине, если не можете сконцентрироваться или, если у вас плохое самочувствие!

Изготовитель не несет ответственность за возникновение несчастных случаев вследствие неправильного обращения с машиной или неспособностью следовать инструкциям по безопасности, изложенным в данном руководстве.

Пожалуйста, используйте для вашего оверлока прижимную лапку производства ZHEJIANG FOUNDER, тип FC-9001.
Номинальная мощность: ~ 230В, 50Гц
Класс защиты: II

Уровень звукового давления при нормальных условиях эксплуатации – 78дБ (А).

В случае повреждения вилки питания, отходящей от педали контроля скорости, во избежание опасности, ее необходимо заменить у производителя, в сервисном центре или у авторизированного дилера.

Не выбрасывайте электроприборы как неотсортированный мусор. Используйте специализированные средства по сбору мусора. Свяжитесь с местными властями для получения информации относительно имеющихся систем сбора мусора.
Если электроприборы утилизируются на мусоросвалках, опасные вещества могут попасть в подземные воды и проникнуть в водопровод, что может принести вред вашему здоровью и благосостоянию.
При замене старого прибора новым, поставщик обязан бесплатно забрать старый прибор для последующей утилизации.

www.PromElectroAvtomat.ru

⚠ Safety instructions

Like any other electrical device, a sewing machine can cause serious, even life-threatening injuries.To avoid this, and in order to work safely:

- Before initial use of your sewing machine, read these operating instructions thoroughly.
- Keep the operating instructions in a suitable place near the machine. When passing the appliance on to others, always enclose the operating instructions.
- Always disconnect the power supply when leaving the machine unattended. This will prevent the risk of accidents if the machine is switched on accidentally.
- First pull the power plug before changing the bulb or performing maintenance work on the machine. This will prevent possibly life-threatening electric shocks.
- Do not remove the plug from the socket by pulling on the cable. Always grip the plug and not the cable when pulling out the power plug.
- Only use the sewing machine in dry rooms.
- In case of any visible damage on the machine, the foot switch or the power cable: Have the damage repaired by Customer Service before using the sewing machine again.
- Never let children or elderly persons handle the machine unsupervised because they may not properly appreciate the possible dangers. Keep electrical appliances outside the reach of children.
- Never use the machine when the ventilation apertures are blocked. Keep the ventilation apertures of the machine and the foot switch free from fluff, dust and waste material.
- Don’t let children play with sewing machine.
- Never use the machines if the air went are blocked keep the air wends free form dust, fusel and leftovers.
- Never place anything on the foot controller.
- This appliance is not intended for use by persons (including children) with reduced physical, sensory or mental capabilities, or lack of experience and knowledge, unless they have been given supervision or instruction concerning use of the appliance by a person responsible for their safety.
- Children should be supervised to ensure that they do not play with the appliance.

⚠ Warning against injuries and material damages:

According to legislation, you as the user of an electrical appliance are responsible for preventing possible accidents through safety-conscious behaviour:

- Keep your work space tidy. An untidy workplace can lead to accidents.
- Provide adequate lighting when working!
- Do not wear loose clothing or jewellery,as these can be caught in the moving parts. You should also wear a hair net if you have long hair.
- Avoid abnormal posture. Remain steady and in a well-balanced position at all times.
- Be alert! Pay attention to what you are doing. Always take a rational approach to your work. Never work with the sewing machine if you are unable to concentrate or if you are feeling unwell!

If accidents occur as a result of handling the machine with insufficient care, or failure to follow the safety instructions in this manual, then the manufacturer cannot accept liability.

Please use for your sewing machine the ZHEJIANG FOUNDER presser foot, type FC-9001.
Power rating: ~ 230V, 50Hz
Protection Class: II.

The sound pressure level under normal operating conditions is 78dB (A).

If the supply cord that fixed with foot controller is damaged, it must be replaced by the manufacturer or its service agent or a similar qualified person in order to avoid a hazard.

Do not dispose of electrical appliances as unsorted municipal waste, use separate collection facilities. Contact your local government for information regarding the collection systems available.
If electrical appliances are disposed of in landfills or dumps, hazardous substances can leak into the groundwater and get into the food chain, damaging your health and well-being.
When replacing old appliances with new once, the retailer is legally obligated to take back your old appliance for disposal at least for free of charge.

www.PromElectroAvtomat.ru

СОДЕРЖАНИЕ

Основные части машины 6
Аксессуары 6
Выключатель питания 7
Съемный пенал 7
Пенал с аксессуарами 7
Установка уровня машины 8
Смена игл 8
Как снять и установить держатель лапки 9
Замена прижимной лапки 9
Намотка шпульки 10-11
Установка и удаление шпульки 12-13
Заправка верхней нити 14
Автоматический нитезаправщик 15
Вытягивание нижней нити 16
Регулировка натяжения верхней нити 17
Регулировка натяжения нижней нити 18
Регулировка натяжения нити для строчки «зигзаг» и вышивки 18
Таблица подбора сочетания ткани, иглы, нити 19
Таблица рекомендуемых лапок (для строчек) 20
Кнопки панели управления 22
Кнопка обратного хода 23
Кнопка выбора строчек 23
Регулировка ширины стежка -/+ 23
Регулировка длины стежка -/+ 23
Выбор ширины стежка / Выбор длины стежка 24
Начало шитья 25
Устранение ошибки 25
Прямая строчка 26
Строчка «зигзаг» 26
Шитьё со свободным рукавом 26
Закрепка (реверс) 26
Изменения направления шитья 27
Балансирование строчки 27
Оверлочные строчки 28
Эластичная прямая тройная строчка 28
Эластичная строчка «зигзаг» 28
Потайная строчка 29
Выметывание петли 30
Вшивание молнии 31
Подрубка 32
Квилтинг 32
Пришивание пуговиц 32
Чистка и смазка машины 33
Смазка под передней крышкой 34
Замена лампочки 34
Устранение неисправностей 35

www.PromElectroAvtomat.ru

Компания „Крунг”
тел./факс: (495) 989-22-97 www.krung.ru

CONTENTS

Principal parts of the machine 5
Accessories 6
Power, switch 7
Removing extension table 7
Accessory box 7
Levelling the machine 8
Replacing needle 8
How to remove and attach the shank 9
Replacing presser foot 9
Winding the bobbin 10-11
Inserting and remove the bobbin 12-13
Threading upper thread 14
Automatic needle threader 15
Drawing up bobbin thread 16
Adjusting thread tension 17
Bobbin thread adjustment 18
Adjusting tension for zigzag and embroidery 18
Fabric -Thread - Needle - Table 19
Sewing (pattern selector) and operation table 21
Operation buttons 22
Reverse button 23
Pattern selection button 23
Stitch width setup or up / down button 23
Stitch length setup or right / left button 23
Stitch width setup / Stitch length setup 24
Start to sewing 25
Error correction 25
Straight stitches 26
Zig-zag stitch 26
Free arm sewing 26
Seam finishing 26
Transfer sewing direction 27
Stitch balance dial 27
Overcasting sewing 28
Straight stretch stitch 28
Three step zig-zag stitch 28
Blind stitch 29
Buttonhole sewing 30
Zipper sewing 31
Hemming 32
Quilter guide 32
Button sewing 32
Cleaning and oiling 33
Oil inside of the face cover 34
Removing and replacing the bulb 34
Fault finding chart 36

www.PromElectroAvtomat.ru

ОСНОВНЫЕ ЧАСТИ МАШИНЫ / PRINCIPAL PARTS OF THE MACHINE

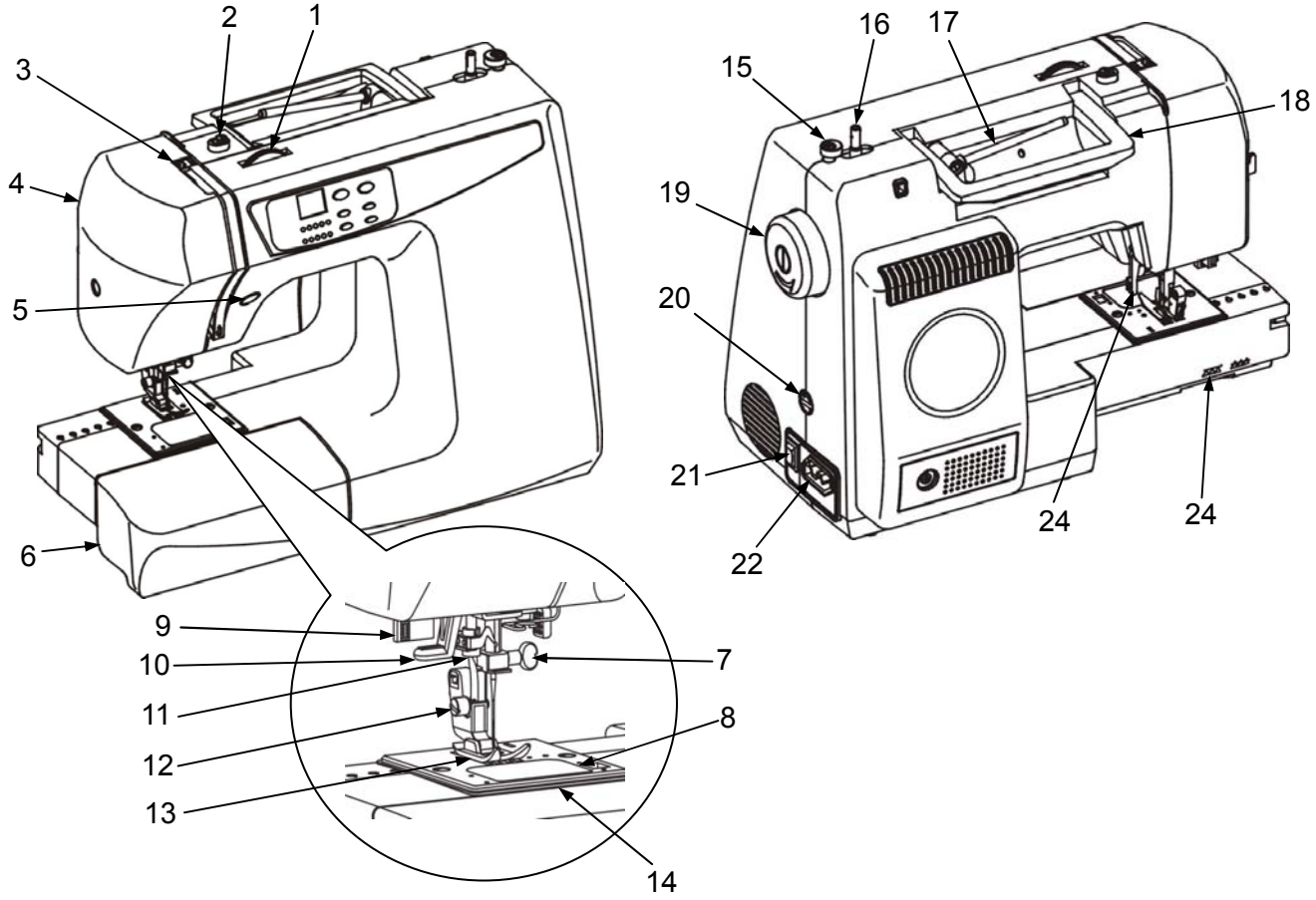

1. Регулятор натяжения нити
2. Направитель верхней нити
3. Нитепритягиватель
4. Передняя крышка
5. Кнопка обратного хода
6. Съемный пенал
7. Винт иглодержателя
8. Крышка челночного устройства
9. Рычаг для обметывания петель
10. Рычаг нитезаправщика
11. Нитезаправщик
12. Винт держателя прижимной лапки
13. Прижимная лапка
14. Игольная пластина
15. Ограничитель намотки шпульки
16. Шпуледержатель
17. Катушкодержатель
18. Ручка для переноса
19. Маховое колесо
20. Регулятор баланса стежков
21. Выключатель питания
22. Гнездо для подключения педали
23. Рычаг подъема прижимной лапки
24. Переключатель положения зубьев транспортера

1. Tension dial
2. Upper thread guide
3. Take up lever
4. Face cover.
5. Reverse button
9. Extension table
7. Needle clamp screw
8. Bobbin & shuttle cover
9. Buttonhole lever
10. Threading lever
11. Needle threader
12. Presser foot holder screw
13. Presser foot
14. Needle plate
15. Bobbin winder stopper
16. Bobbin winder spindle
17. Horizontal spool pin
18. Handle
19. Hand wheel
20. Stitch balance dial
21. Power switch
22. Foot controller connector.
23. Presser foot lever
24. Feed dog height lever

www.PromElectroAvtomat.ru

АКСЕССУАРЫ / ACCESSORIES

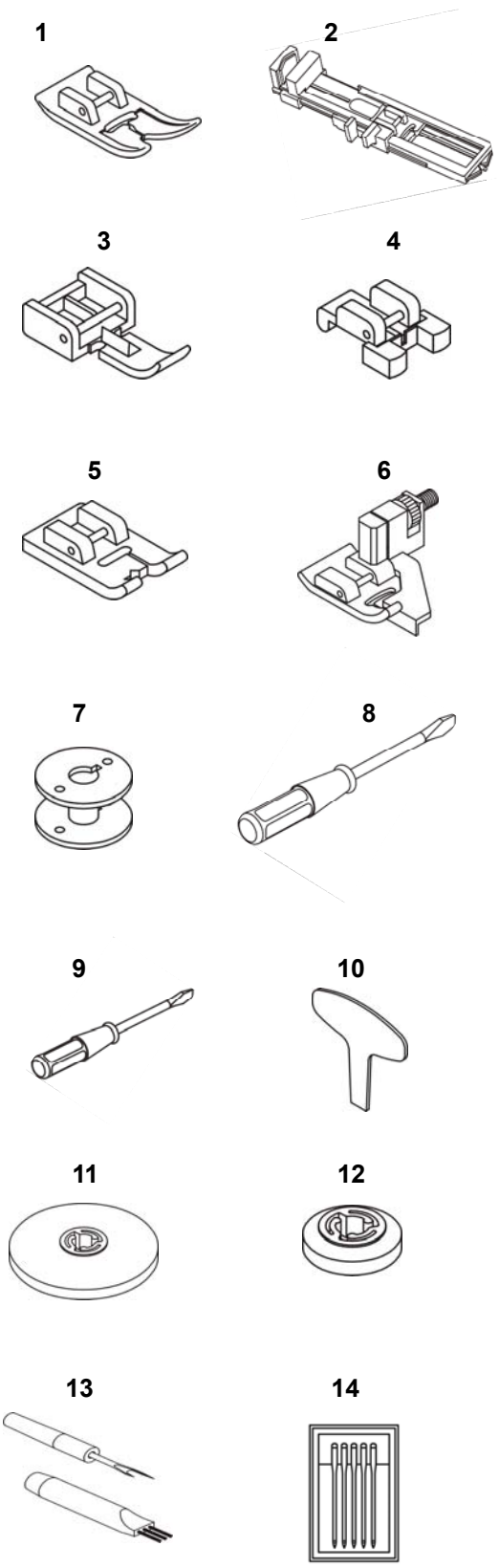

1. Универсальная лапка (установлена на машине)
2. Лапка для выметывания петли
3. Лапка для вшивания застежки «молния»
4. Лапка для пришивания пуговиц
5. Лапка для сборок
6. Лапка для потайного шва
7. Шпулька
8. Отвертка (большая)
9. Отвертка (маленькая)
10. Отвертка для игольной пластины
11. Диск катушкодержателя (большой)
12. Диск катушкодержателя (малый)
13. Вспарыватель
14. Набор игл (#14 #11)

1. All purpose foot (On machine)
2. Buttonhole foot
3. Zipper foot
4. Button foot
5. Gathering foot
6. Blind hem foot
7. Bobbin
8. Screw driver (Large)
9. Screw driver (Small)
10. Needle plate screw driver
11. Spool cap (Large)
12. Spool cap (Small)
13. Buttonhole cutter
14. Needles (#14 #11)

www.PromElectroAvtomat.ru

ВЫКЛЮЧАТЕЛЬ ПИТАНИЯ / POWER, SWITCH

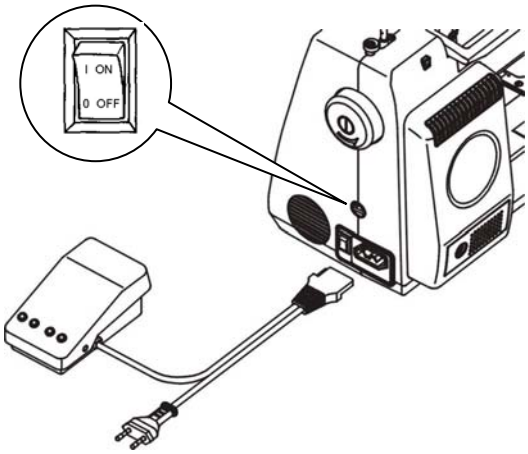

1. Потребляемая мощность: 230В, 50Гц.
2. Вставьте вилку педали в гнездо швейной машины. Затем вставьте вилку питания машины в электрическую розетку.
2. Включите питание машины (положение "ON").
3. Скорость шитья регулируется ножной педалью.

Отключайте машину от сети, если оставляете ее без присмотра.

Для данной швейной машины должна использоваться педаль только производства ZHEJIANG FOUNDER модель FC-9001.

1. Input power : 230V, 50Hz.
2. Insert the foot control plug into the sewing machine. Then plug the machine to the power supply.
2. Turn switch to "ON" position.
3. Sewing speed can be varied by the speed controller.

Separate the machine from the powersystem if you leave it unsupervised.

Use only ZHEJIANG FOUNDER model FC-9001 foot controller with sewing machine.

СЪЕМНЫЙ ПЕНАЛ / REMOVING EXTENSION TABLE

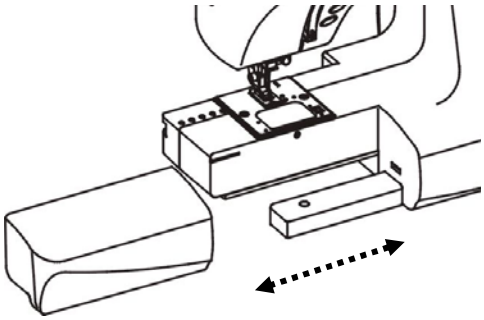

Для того чтобы снять пенал, необходимо придерживать его за левый край и потянуть в направлении, указанном стрелкой.

Hold the left end of the table and pull it out in direction of the arrow.

.

ПЕНАЛ С АКСЕССУАРАМИ / ACCESSORY BOX

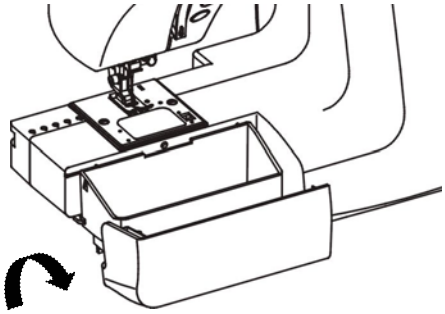

1. Следуя направлению стрелки, можно открыть съемный пенал и достать аксессуары.
2. После того, как вы взяли необходимые аксессуары, закройте пенал.

1. The extension table can be open and accessories taken out by following the arrow direction.
2. After taken accessories close by reverse side.

www.PromElectroAvtomat.ru

УСТАНОВКА УРОВНЯ МАШИНЫ / LEVELLING THE MACHINE

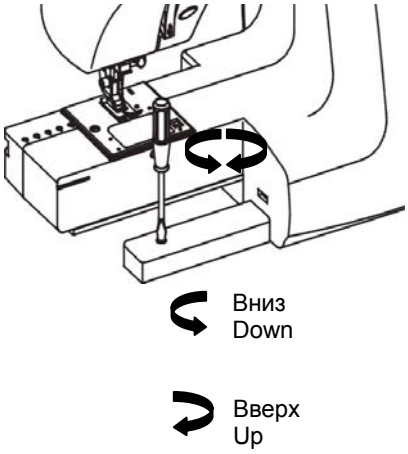

Если не отрегулирован уровень машины, снимите съемный пенал и выставьте уровень, поворачивая винт, как показано на рисунке.

If the sewing machine is not level, remove the sewing table and adjust the levelling by turning the foot as illustrated.

СМЕНА ИГЛ / REPLACING NEEDLE

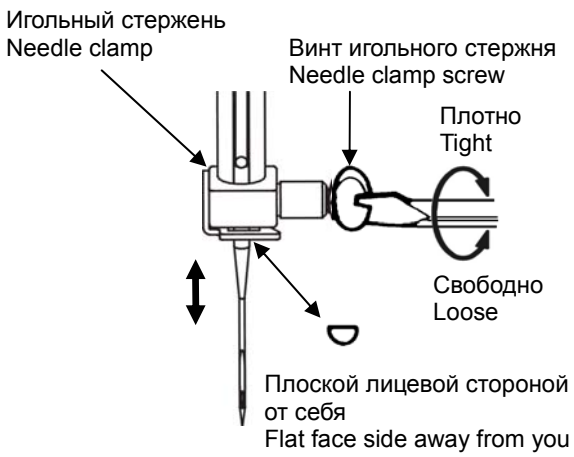

1. Отключите питание.
2. Поднимите иглу в крайнее верхнее положение.
3. Ослабьте винт иглодержателя, вытащите старую иглу.
4. Если игла деформирована, согнута или повреждена, замените ее новой.
5. Вставьте новую иглу плоской стороной от себя, подтолкните ее максимально вверх.
6. Плотно затяните винт иглодержателя.

1. Turn off power.
2. Raise needle to its highest position.
3. Loosen needle clamp screw, remove the old needle.
4. If any needle is deformed, bent or damaged, replace with a new needle.
5. With the flat side of the needle facing away from you, insert needle as far up as it will go.
6. Tighten the needle clamp screw securely.

Для определения качества иглы положите иглу плоской стороной на какую-нибудь ровную поверхность (игольная пластина, стекло и т.д.). Зазор между иглой и ровной поверхностью должен быть одинаковым.
Никогда не пользуйтесь изогнутыми или сломанными иглами. Это может привести к пропуску стежков или разрыву нити. Поврежденные иглы могут испортить ткань.
Всегда приобретайте иглы хорошего качества. Часто производите замену игл.

To determine if the needle is bad, place the flat side of the needle on something flat (a needle plate, piece of glass, etc.). The gap between the needle and the flat surface should be even.
Never use a bent or broken needle. It may cause skipped stitches or thread breakage. Bad needles can ruin the fabric.
Always purchase good quality needles. Change needle often.

www.PromElectroAvtomat.ru

КАК СНЯТЬ И УСТАНОВИТЬ ДЕРЖАТЕЛЬ ЛАПКИ / HOW TO REMOVE AND ATTACH THE SHANK

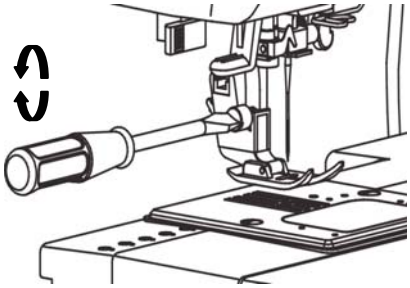

Поднимите прижимную лапку.
Поверните отверткой винт против часовой стрелки, чтобы снять адаптер.
Чтобы установить лапку, наденьте адаптер на стержень. Опустите рычаг прижимной лапки. Затяните винт, поворачивая его по часовой стрелке.

Raise the presser foot.
Turn the screw counterclockwise with the screwdriver to remove the shank.
When attaching, place shank on presser bar. Lower the presser foot lever. Turn screw clockwise to tighten.

ЗАМЕНА ПРИЖИМНОЙ ЛАПКИ / REPLACING PRESSER FOOT

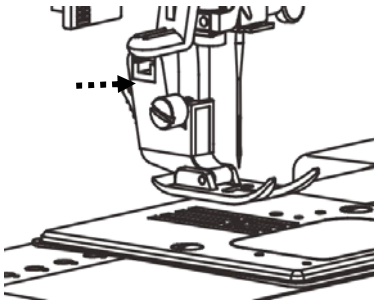

1. Отключите питание.
2. Поднимите игловодитель в крайнее верхнее положение и поднимите прижимную лапку.
3. Нажмите на рычаг, как показано на рисунке, снимите прижимную лапку.

1. Turn off power.
2. Raise needle bar to its highest position and raise the presser foot.
3. Press release lever as shown, remove presser foot.

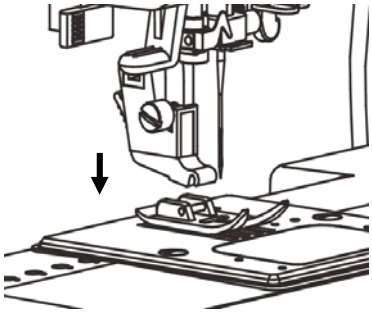

1. Поместите стержень прижимной лапки прямо под отверстие держателя.
2. Опустите рычаг прижимной лапки.
3. Нажмите на рычаг прижимной лапки, плечо рычага присоединит лапку.

1. Place the presser foot pin right under the groove of the foot holder.
2. Lower the presser lever.
3. Press the presser lever, the lever bar will attach the foot.

www.PromElectroAvtomat.ru

НАМОТКА ШПУЛЬКИ / WINDING THE BOBBIN

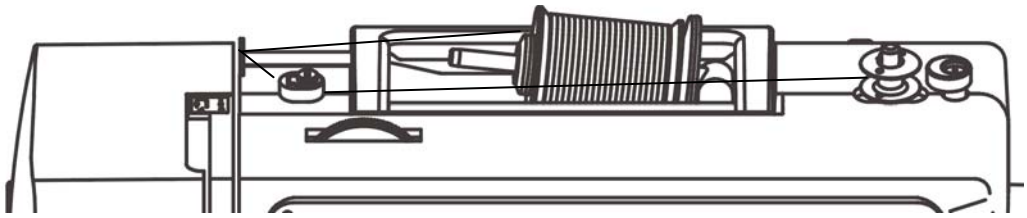

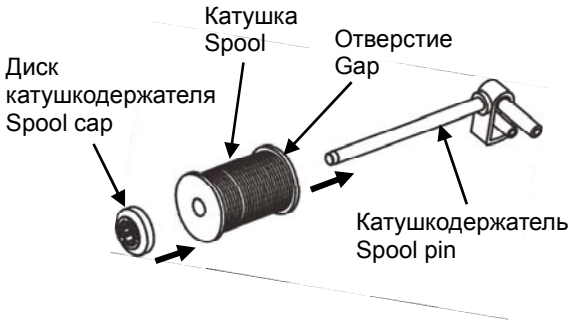

1. Установите катушку с ниткой на катушкодержатель, закрепите её диском Убедитесь, что нить выходит с нижней части катушки.

1. Place thread spool and spool cap onto spool pin.(Make sure the cut at right side before setup)

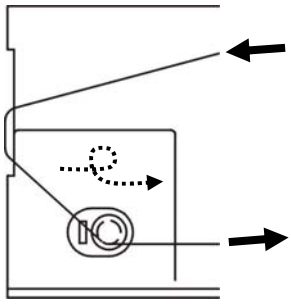

2. Следуйте по направлению стрелки. Заправляйте нить, как указано на схеме.

2. Follow the arrow direction, thread as diagram

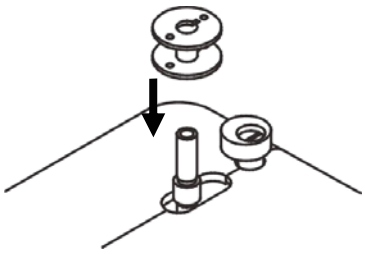

3. Проденьте нить сквозь отверстие шпульки, затем наденьте пустую шпульку на шпуледержатель.

3. Thread through inside of the opening on the bobbin edge, then place empty bobbin onto spindle.

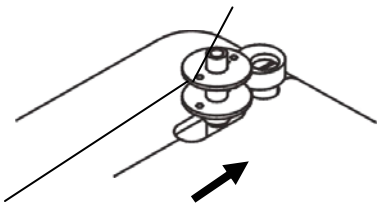

4. Отодвиньте шпуледержатель вправо, держите конец нити. Медленно нажмите на педаль, чтобы начать намотку.

4. Push bobbin winder to the right, hold the end of thread. Slowly press the foot control to start winding.

www.PromElectroAvtomat.ru

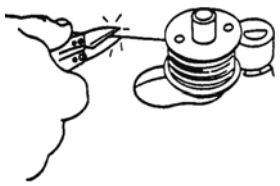

5. Когда шпулька будет полностью намотана, остановите машину, а затем обрежьте нить.

5. When bobbin winder is completed, release the foot control to stop machine the n cut the thread.

.

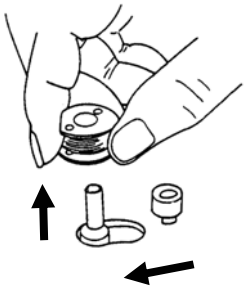

6. Верните шпуледержатель в исходное положение, передвинув его влево и снимите намотанную шпульку.

6. Return winder spindle to left and remove wound bobbin.

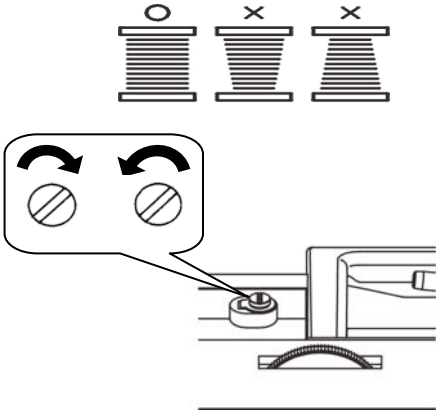

При неравномерной намотке, отрегулируйте ее: поверните винт по часовой стрелке - в нижнее положение;
поверните винт против часовой стрелки - в верхнее положение,
пока намотка шпульки не станет равномерной.

If winding not even, make adjustments: Turn screw colockwise: position down.
Turn screw counter clockwise: position up.
Until winding is even in bobbin.

www.PromElectroAvtomat.ru

УСТАНОВКА И УДАЛЕНИЕ ШПУЛЬКИ / INSERTING AND REMOVE THE BOBBIN

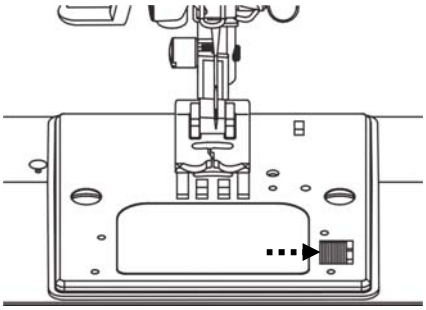

1. Снимите крышку челночного устройства, сдвинув вправо защёлку.

1. Release the lock of bobbin cover plate (push to right) and remove the bobbin cover.

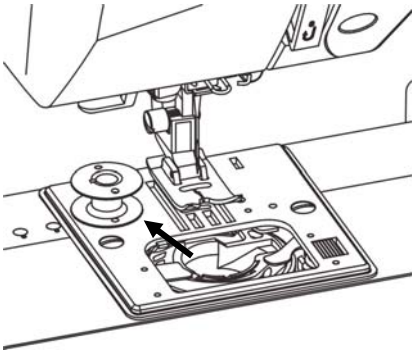

2. Достаньте шпульку.

2. Remove the bobbin.

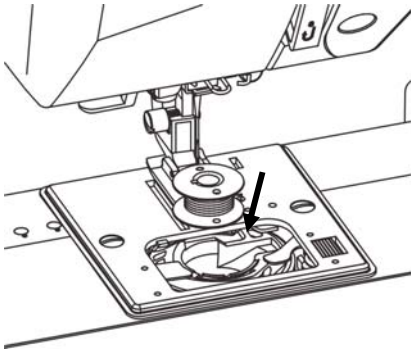

3. Вытяните конец нити с намотанной шпульки приблизительно на 10 см, затем вставьте шпульку в шпульный колпачок.

3. With newly wound bobbin draw thread on bobbin out approx 10 cm, then put the bobbin in bobbin case.

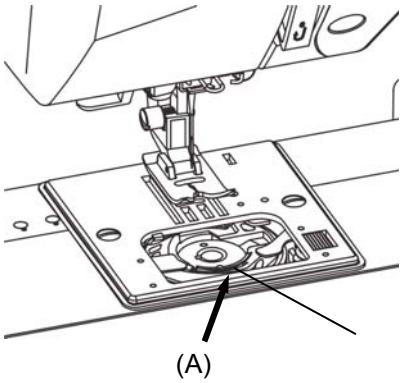

4. Аккуратно вытягивая шпульную нить, протяните ее через прорезь на шпульном колпачке (A), и отведите ее влево.

4. Whilst gently pulling the bobbin thread allow this to pass into indentation on bobbin case (A), and pull it towards to left.

www.PromElectroAvtomat.ru

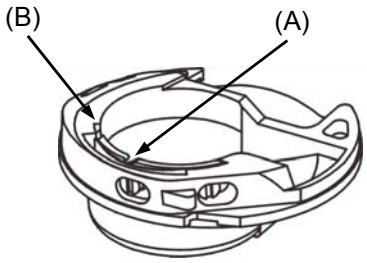

5. Затем протяните нить через прорезь (B).

5. Next, pull thread into notch (B).

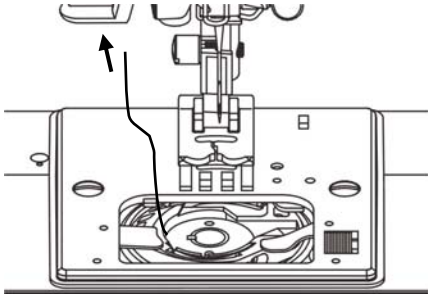

6. Протяните нить по направлению, указанном стрелкой.

6. Pull the thread as arrow direction.

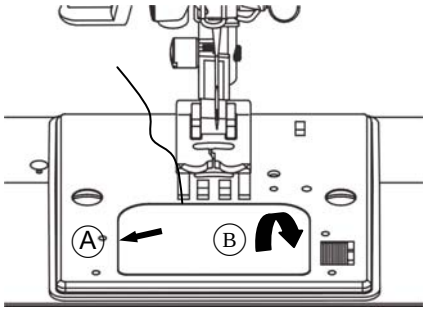

7. Закройте крышку челночного устройства. Выполните шаг A и B.
Примечание: Шпулька должна вращаться против часовой стрелки.

7. Attach bobbin cover, follow step A and B.
Note: Bobbin will rotate in anti-clockwise direction.

www.PromElectroAvtomat.ru

ЗАПРАВКА ВЕРХНЕЙ НИТИ / THREADING UPPER THREAD

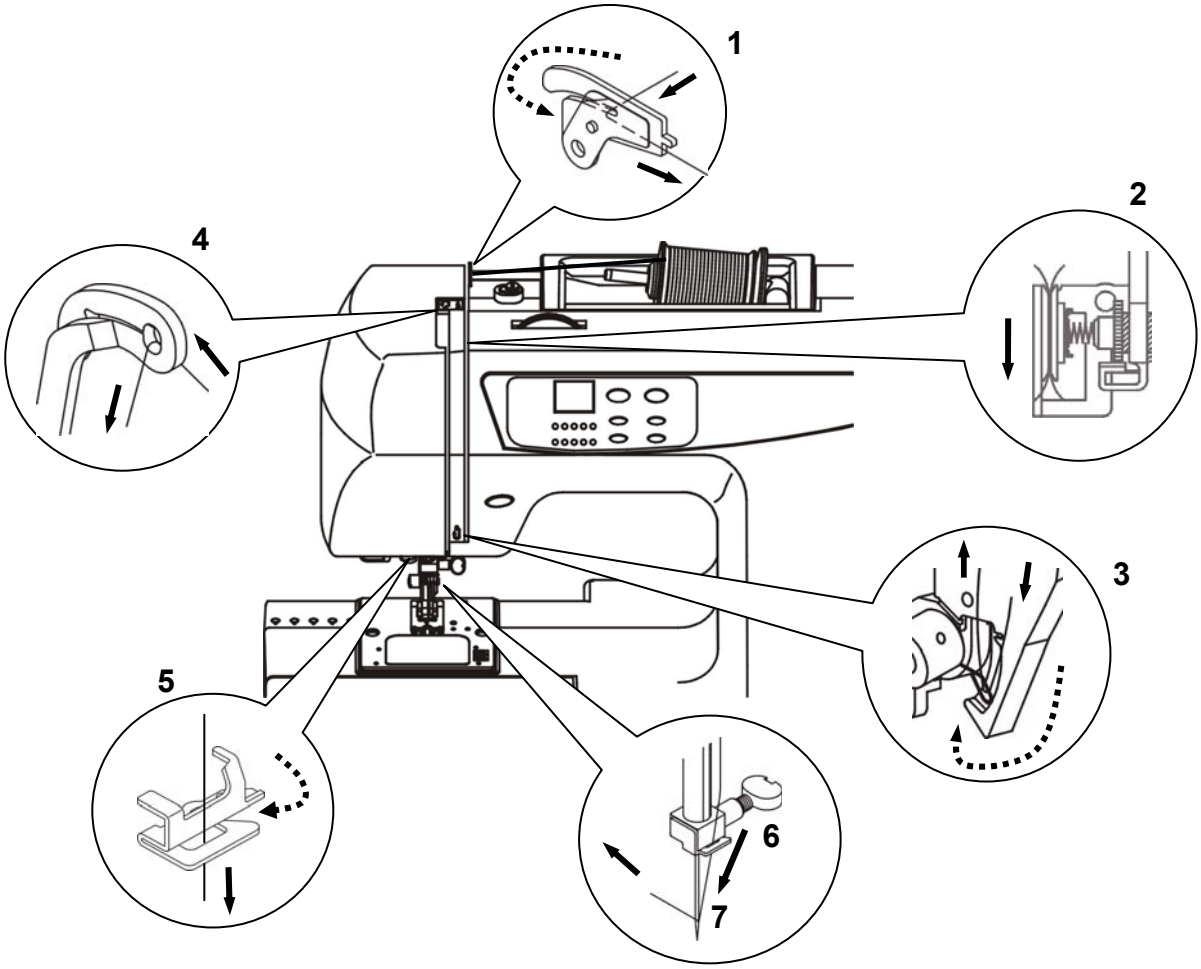

Поверните на себя маховое колесо и поднимите иглу в крайнее верхнее положение.
Поднимите прижимную лапку.
1. Протяните нить под нитенаправитель.
2. Протяните нить между двумя металлическими дисками.
3. Направляйте нить справа вниз и затем слева вверх.
4. Проведите нить через нитепритягиватель справа налево.
5. Пропустите нить через ограничитель.
6. Заправьте нить в ушко нитенаправителя.
7. Заправьте нить в иглу от себя.
Вытяните нить из ушка иглы примерно на 10 см.
(Автоматическая заправка нити, см. стр.15)

Turn the handwheel toward you to raise the needle to its highest position.
Raise the presser foot.
1. Pull the thread under the thread guide and slide it up over the hook.
2. Puts in among two iron sheets.
3. Guide the thread down the right side slot and up the left side slot.
4. Firmly pull the thread from right to left, over the take-up lever and down into the take-up lever eye.
5. Puts in inside the wire.
6. Slide the thread to the left behind the needle bar thread guide.
7. Thread the needle from front to back.
Pass the thread from front to rear through needle and pull approx. 10 cm of thread through eye of needle.
(For Auto threaded system see page 15)

www.PromElectroAvtomat.ru

АВТОМАТИЧЕСКИЙ НИТЕЗАПРАВЩИК / AUTOMATIC NEEDLE THREADER

(1)

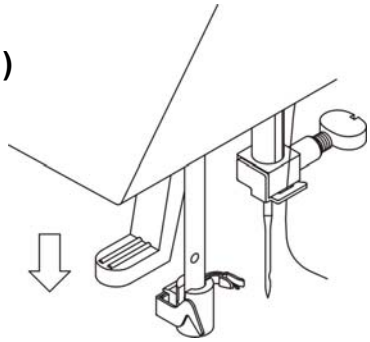

Примечание: * Игла должна находиться в крайнем верхнем положении. Снимите прижимную лапку при использовании нитезапрвщика иглы.
* При заправке двойной иглы нитезаправщик не используется.

1. Поднимите иглу в крайнее верхнее положение. Как можно ниже опустите рычаг нитезаправщика.
2. Крючок А автоматически введется в игольное ушко. Протяните нить вокруг направителя В и под крючком А.
3. Освободите рычаг, чтобы вернуть нитезаправщик иглы в исходное положение. Потяните петлю нити назад, чтобы завершить заправку нити через игольное ушко.

Примечание: * При использовании нитезаправщика иглы, не поворачивайте маховое колесо.
* Не трогайте рычаг нитезаправщика во время шитья, так как можно повредить нитезаправщика иглы. При использовании нитезаправщика рекомендуется выключать питание машины.

(2)

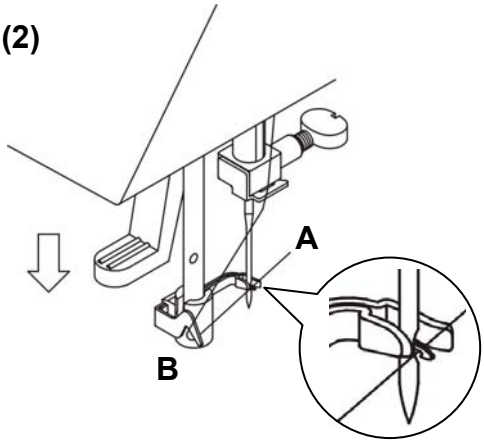

NOTE: * Needle must be in its highest position and remove presser foot when using needle threader.
* Needle threader cannot be used with a twin needle.

1. Raise the needle to its highest position. Lower the needle threader lever as far as it will go.
2. Hook A will automatically insert itself into the needle eye. Bring the thread around Guide B and under Hook A.
3. Release the lever and let the needle threader return to its original position. Pull the thread loop to the back to finish bringing the thread through the needle eye.

Note: * Do not turn the handwheel when using the needle threader.
* Do not touch threader lever whilst sewing as needle threader will be damaged. We advise you to switch off power when using the threader unit.

(3)

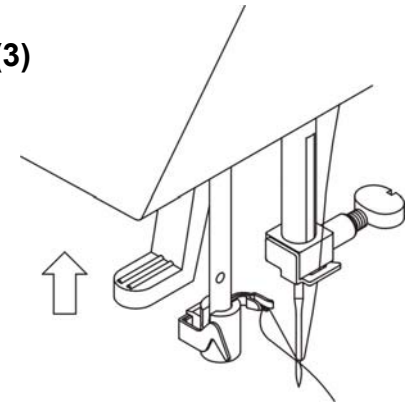

www.PromElectroAvtomat.ru

ВЫТЯГИВАНИЕ НИЖНЕЙ НИТИ / DRAWING UP BOBBIN THREAD

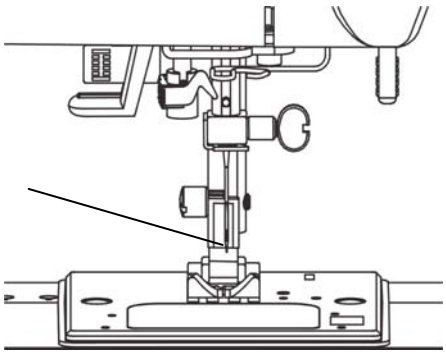

1. Придерживайте верхнюю нить левой рукой и медленно поверните на себя маховое колесо. Игла должна опуститься в челнок. Поворачивая маховое колесо, верхняя нить пройдет вокруг челнока, захватит нижнюю нить и вытянет её наверх в виде петли.

1. Hold the upper thread with your left hand and turn handwheel slowly and towards you.

.

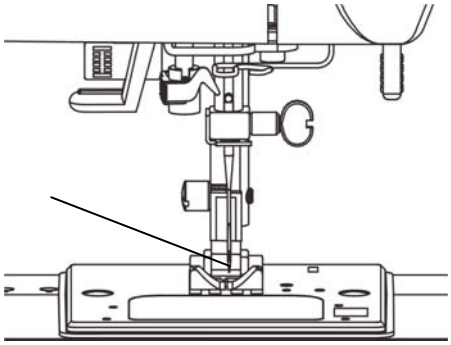

2. Аккуратно потяните верхнюю нить, и нижняя нить сформируется в петлю.

2. Gently pull the upper thread, and the lower thread will come up in a loop.

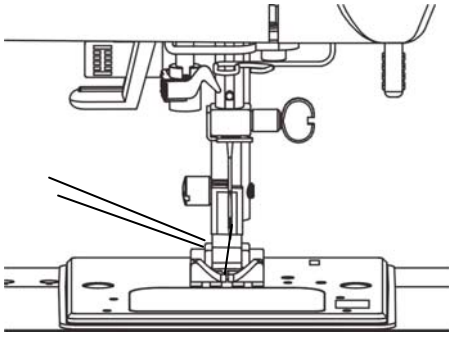

3. Протяните вместе обе нити под прижимной лапкой, направляя их к задней части машины.

3. Pull both threads together taking them backwards and through presser foot to the rear of machine.

www.PromElectroAvtomat.ru

РЕГУЛИРОВКА НАТЯЖЕНИЯ ВЕРХНЕЙ НИТИ / ADJUSTING THREAD TENSION

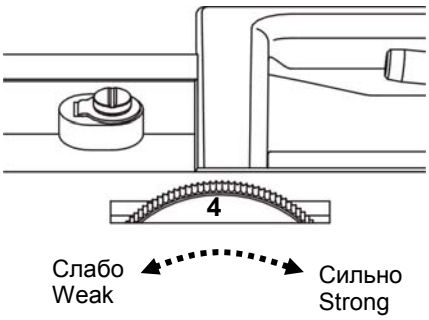

При выполнении прямой строчки, верхняя и нижняя нити должны переплетаться по средине между двумя слоями ткани.
Если вы посмотрите на верхнюю и нижнюю строчки, вы не увидите пропусков; каждый стежок выполнен одинаково.
При регулировке натяжения верхней нити: чем выше цифра натяжителя, тем сильнее натяжение нити иглы.

Есть несколько причин для регулирования натяжения нити:
1. Ткань жесткая или тяжелая.
2. Вы сшиваете больше, чем два слоя ткани.
3. Вам нужен шов, в котором нити не переплетаются в ткани.

Натяжение слишком сильное.
Нижняя нить видна на верхней стороне ткани.
Установите регулятор на цифру с меньшим значением для ослабления натяжения верхней нити.

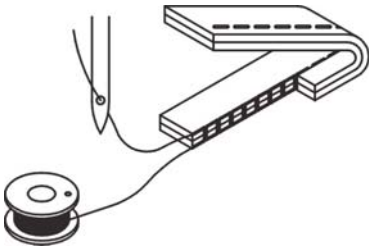

Натяжение слишком слабое.
Верхняя нить видна на нижней стороне ткани.
Установите регулятор на цифру с большим значением для усиления натяжения верхней нити.

In straight seams, the needle thread and the bobbin thread should lock together in the center of the two layers of fabric.
If you look at the top and bottom of the stitch, you will notice that there are no gaps; each stitch is smooth and even.
When adjusting needle thread tension, the higher the number, the tighter the needle thread.

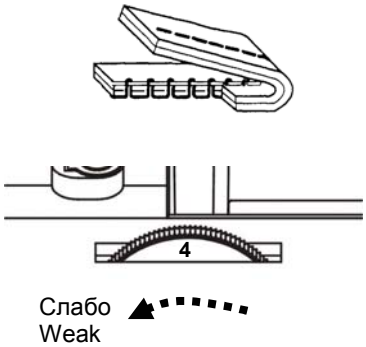

Here are some reasons you may change the thread tension dial:
1. The fabric is stiff or heavy.
2. You are sewing more than two layers of fabric.
3. The stitch you are using needs the threads not to lock together in the center of the fabric.

Tension is too tight
The needle thread shows through on the topside of the fabric and it will feel bumpy.
Turn the dial to a lower number to loosen the needle thread tension.

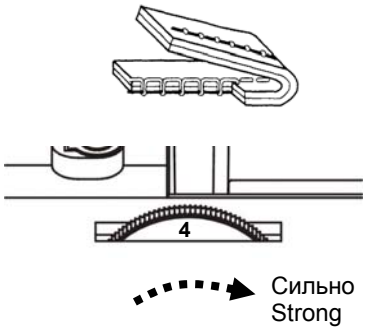

Tension is too loose
The needle thread shows through on the underside of the fabric and it will feel bumpy.
Turn the dial to a higher number to tighten the needle thread tension.

www.PromElectroAvtomat.ru

РЕГУЛИРОВКА НАТЯЖЕНИЯ НИЖНЕЙ НИТИ / BOBBIN THREAD ADJUSTMENT

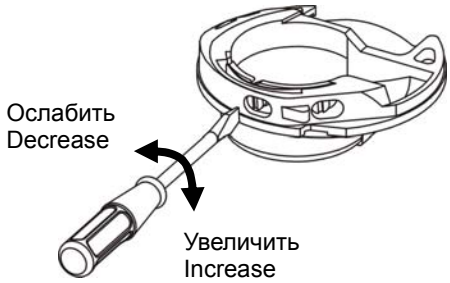

1. С помощью отвертки винт челночной вставки поверните по часовой стрелке (вправо) - натяжение увеличится; против часовой стрелки (влево) – натяжение уменьшится.
2. Натяжение нижней нити уже отрегулировано. Не регулируйте его, если в этом нет потребности.

1. Through the hole provided turn the screw to left to decrease the tension.
2. The lower thread tension has already been adjusted, do not adjust it if it is necessary.

РЕГУЛИРОВКА НАТЯЖЕНИЯ НИТИ ДЛЯ СТРОЧКИ ЗИГЗАГ И ВЫШИВКИ / ADJUSTING TENSION FOR ZIGZAG AND EMBROIDERY

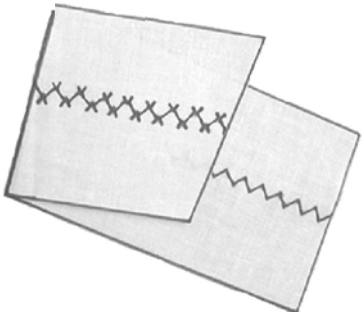

При выполнении строчки зигзаг или вышивки натяжение верхней нити должно быть немного слабее. Верхняя нить должна немного перетягиваться на нижнюю сторону ткани.

The upper thread tension should be slightly weaker when sewing a zigzag or a satin stitch. The upper thread should appear slightly on the underside of the fabric.

www.PromElectroAvtomat.ru

ТАБЛИЦА ПОДБОРА СОЧЕТАНИЙ ТКАНИ, ИГЛЫ И НИТИ / FABRIC–THREAD–NEEDLE –TABLE

Пожалуйста, обратите внимание на эту таблицу, которая поможет вам при шитье разных типов тканей.

Please pay attention to the following list as a guide for sewing different types of fabric.

	Ткань **Fabric**	**Нить** **Threads**	**Игла** **Needles**
Легкие Light Weight	Крепдешин, Муслин, батист, Жоржет, Органза, трико Crepe de chine, Voile, Lawn, Georgette, Organdy, Tricot	Тонкая шелковая Тонкая хлопковая или полиэстер Fine Silk Fine Cotton or Polyester Thread	10/70 или 11/75 или 12/80 10/70 or 11/75 or 12/80
Средние Medium Weight	Лен, хлопок, Шерстяная ткань, Двойная вязка Linen, Cotton, Woolens, Double Knits	Средние Хлопковая Полиэстер Medium Weight Cotton Polyester Thread	11/75 или 12/80 или 14/90 11/75 or 12/80 or 14/90
Тяжелые Heavy Weight	Джинсовая ткань, твид Габардин, Отделочная, драпировочная и обивочная ткань Denim, Tweed, Gabardine, Coating, Drapery, and Upholstery Fabric	Тяжелый хлопок или полиэстер Heavier Cotton or Polyester Thread	12/80 или 14/90 12/80 or 14/90

Существует много типов тканей, нитей и игл. Очень важно подобрать их правильное сочетание.
Всегда приобретайте нити высокого качества. Они должны быть прочными, гладкими и равномерными по толщине.
Используйте одну и ту же нить, как для иглы, так и для шпульки. Всегда проверяйте правильность выбора размера нити и иглы на кусочке ткани.
В общем, тонкие нити и иглы используются для шитья легких тканей, а более тяжелые нити и более утолщённые иглы для шитья тяжелых тканей. Специальные и универсальные иглы можно приобрести у авторизированного дилера.
Для работы с тяжелыми тканями, такими как джинс и тент, используется игла для джинсовой ткани с тонким острием. Для более тяжелых тканей должна использоваться игла для расстрочных швов с большим игольным ушком. Игла для шитья кожи и замши с острием в виде лезвия прорезает небольшие отверстия, через которые проходит нить. При работе со стрейтчевыми, тонкими или синтетическими тканями используйте иглу для стрейтчевых тканей. Такая игла позволяет избежать пропуска стежков.
Всегда проверяйте, чтобы острие иглы не затупилось, и на нём не появлялась шероховатость. Использование поврежденных игл часто приводит к появлению спущенных петель и уработке нити при работе с трикотажными изделиями, тонкими шелковыми и атласными тканями.

There are many kinds of fabrics, threads and needles. It is important to use the correct ones together.
Always purchase good quality thread. It should be strong, smooth and even in thickness. Use the same thread for needle and bobbin.
Always test thread and needle size on a scrap piece of fabric.
In general, fine threads and needles are used for sewing lightweight fabrics and heavier threads and larger needles are used for sewing heavyweight fabrics. There are many specialty needles available from your sewing machine dealer.
A denim needle with a sharp tip is used to sew heavy fabrics such as denim and canvas. For topstitching, a special topstitching needle with a larger eye must be used for heavier weight thread. Leather needles punch small holes in leather and suede allowing the thread to follow through the hole. When sewing stretch, very fine or synthetic fabrics, use a stretch needle. The stretch needle prevents skipped stitches.
Check your needles frequently for rough or blunt tips. Snags and runs in knits, fine silks and silk-like fabrics are permanent and are often caused by damaged needles.

www.PromElectroAvtomat.ru

ТАБЛИЦА РЕКОМЕНДУЕМЫХ ЛАПОК ДЛЯ СТРОЧЕК

Строчка №	01	02	03	04	05	06	07	08	09	10
Лапка										
Строчка										
Строчка №	11	12	13	14	15	16	17	18	19	20
Лапка										
Строчка										
Строчка №	21	22	23	24	25	26	27	28	29	30
Лапка										
Строчка										
Строчка №	31	32	33	34	35	36	37	38	39	40
Лапка										
Строчка										
Строчка №	41	42	43	44	45	46	47	48	49	50
Лапка										
Строчка										
Строчка №	51	52	53	54						
Лапка										
Строчка										

www.PromElectroAvtomat.ru

SEWING (PATTERN SELECTOR) AND OPERATION TABLE

Pattern no.	01	02	03	04	05	06	07	08	09	10
Presser foot										
Pattern										
Pattern no.	11	12	13	14	15	16	17	18	19	20
Presser foot										
Pattern										
Pattern no.	21	22	23	24	25	26	27	28	29	30
Presser foot										
Pattern										
Pattern no.	31	32	33	34	35	36	37	38	39	40
Presser foot										
Pattern										
Pattern no.	41	42	43	44	45	46	47	48	49	50
Presser foot										
Pattern										
Pattern no.	51	52	53	54						
Presser foot										
Pattern										

www.PromElectroAvtomat.ru

КНОПКИ ПАНЕЛИ УПРАВЛЕНИЯ / OPERATION BUTTONS

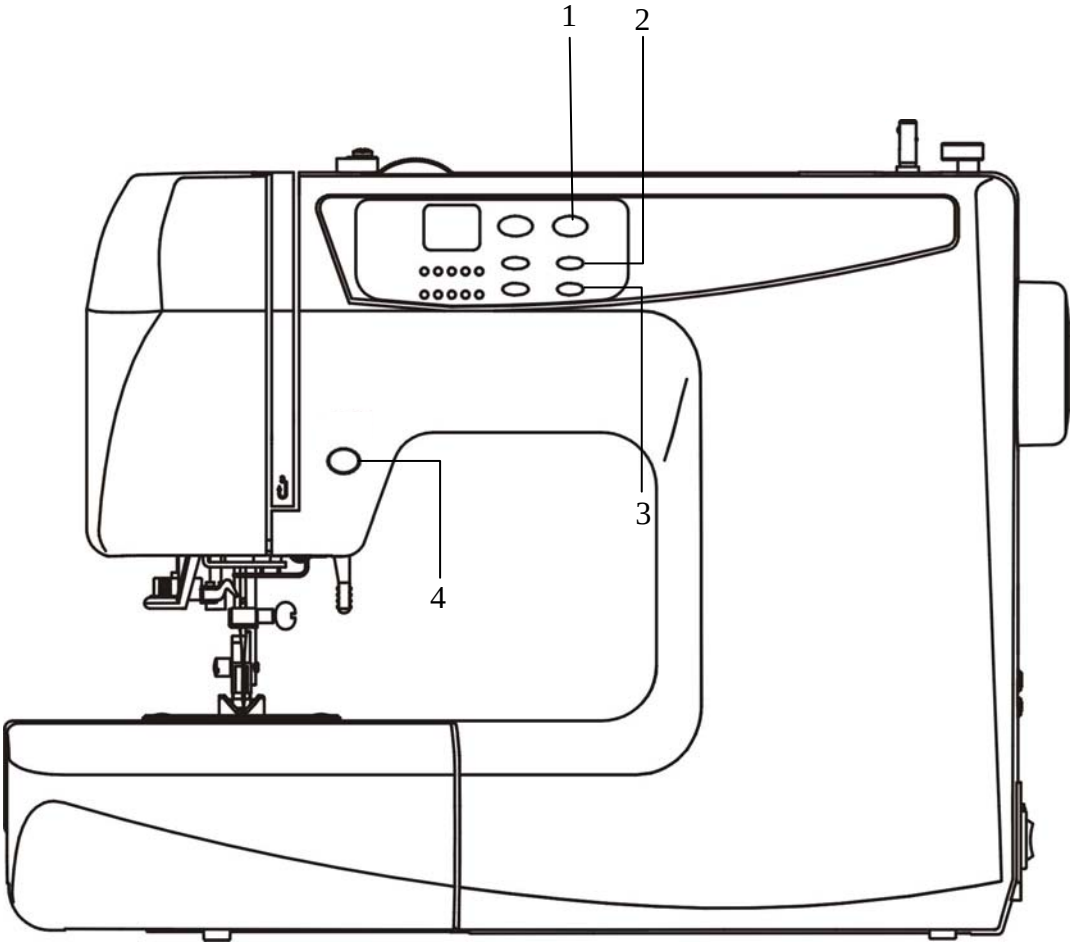

1. Кнопка выбора строчки
2. Кнопка регулировки ширины стежка или выбора строчки (вверх/вниз)
3. Кнопка регулировки длины стежка или выбора буквы (влево/вправо)
4. Кнопка обратного хода

1. Pattern selection button
2. Stitch width setup or up/down button
3. Stitch length setup or right/left button
4. Reverse button

www.PromElectroAvtomat.ru

КНОПКА ОБРАТНОГО ХОДА / REVERSE BUTTON

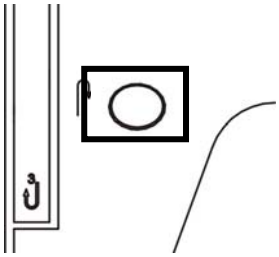

При нажатии кнопки обратного хода, во время или перед шитьем, машина будет шить в обратном направлении, т.е. делать закрепку.
(Только для прямой сточки 01~02)

During sewing or before sewing. Machine will sew reverse when press reverse button.
(Only for pattern 01~02)

КНОПКА ВЫБОРА СТРОЧЕК / PATTERN SELECTION BUTTON

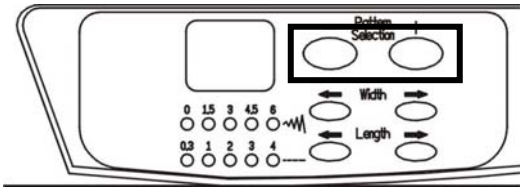

Для выбора нужной строчки нажмите на кнопку выбора строчки. Каждая строчка имеет свой код. Нажимайте на левую или правую кнопки и выбирайте строчку.
54-1 + 2 + 3...
Исключение: Строчка №17. Удерживайте кнопку выбора строчек 5 секунд. На экране очень быстро будут меняться номера строчек. Когда дойдете до нужного номера, отпустите кнопку. (Номер строчек будет меняться один за другим.)

Press pattern selection button to select any desired pattern. Each pattern has own code. You can press the right or left button to choose pattern.
54-1 + 2 + 3...
Ex: No.17 pattern. Press pattern selection button 5 seconds. LED will change pattern number by high speed. When you reach the number, release the button. (Pattern number will change one by one.)

РЕГУЛИРОВКА ШИРИНЫ СТЕЖКА -/+
STITCH WIDTH SETUP OR UP / DOWN BUTTON

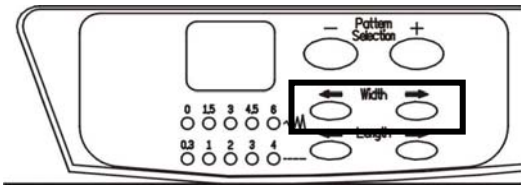

1. Отрегулируйте ширину стежка. Для каждой строчки ширина стежка ограничена. Если вы превысили ограничение, прозвучат 3 звуковых сигнала. Это значит, что данные изменения ширины стежка невозможны.
2. Увеличение ширины стежка/следующая буква (← , вверх), уменьшение ширины стежка /предыдущая буква (→ , вниз).
3. Эта функция не позволяет регулировать размер букв

1. Adjust the width, the width is limited for each pattern. If adjust out of limit, buzzer will alert 3 times “Bee” , That is means can not adjust any more.
2. This function means previous and next in letter pattern. (“ ← ” down，“ → ” up)
3. This function can not adjust letter size.

.

КНОПКА РЕГУЛИРОВКИ ДЛИНЫ СТЕЖКА -/+
STITCH LENGTH SETUP OR RIGHT / LEFT BUTTON

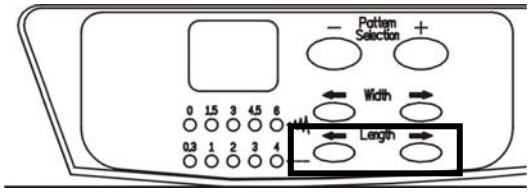

1. Отрегулируйте длину стежка. Для каждой строчки длина стежка ограничена. Если вы превысили ограничение, прозвучат 3 звуковых сигнала. Это значит, что данные изменения длины стежка невозможны.
2. Увеличение длины стежка/следующая буква (← , влево), уменьшение длины стежка /предыдущая буква (→ , вправо).
3. Эта функция не позволяет регулировать размер букв.

1. Adjust the length, the length is limited for each pattern. If adjust out of limit, buzzer will alert 3 times “Bee” That is means can not adjust any more.
2. This function means last letter and next letter in letter pattern. (“ ← ” right，” → ” left)
3. This function can not adjust letter size.

www.PromElectroAvtomat.ru

ВЫБОР ШИРИНЫ СТЕЖКА / ВЫБОР ДЛИНЫ СТЕЖКА
STITCH WIDTH SETUP / STITCH LENGTH SETUP

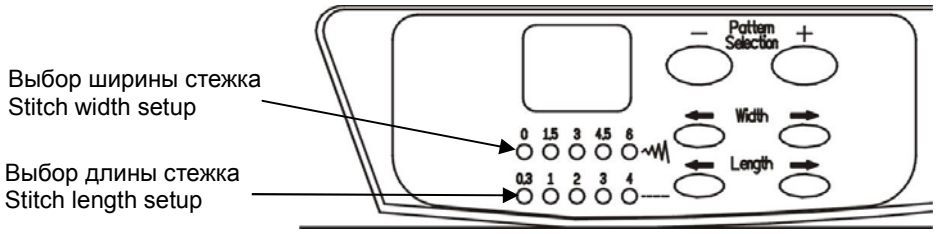

Выбор ширины стежка Stitch width setup					
№ Item	Ширина Width	Индикатор Display	№ Item	Ширина Width	Индикатор Display
1	**0.0**	● ○ ○ ○ ○	6	**3.7**	○ ○ ● ● ○
2	**0.7**	● ● ○ ○ ○	7	**4.5**	○ ○ ○ ● ○
3	**1.5**	○ ● ○ ○ ○	8	**5.2**	○ ○ ○ ● ●
4	**2.2**	○ ● ● ○ ○	9	**6.0**	○ ○ ○ ○ ●
5	**3.0**	○ ○ ● ○ ○			

Единица измерения: мм
Measure: mm

Выбор длины стежка Stitch length setup					
№ Item	Длина Length	Индикатор Display	№ Item	Длина Length	Индикатор Display
1	**0.3**	● ○ ○ ○ ○	6	**2.5**	○ ○ ● ● ○
2	**0.5**	● ● ○ ○ ○	7	**3.0**	○ ○ ○ ● ○
3	**1.0**	○ ● ○ ○ ○	8	**3.5**	○ ○ ○ ● ●
4	**1.5**	○ ● ● ○ ○	9	**4.0**	○ ○ ○ ○ ●
5	**2.0**	○ ○ ● ○ ○			

Единица измерения: мм
Measure: mm

www.PromElectroAvtomat.ru

НАЧАЛО ШИТЬЯ

После ознакомления с основными и дополнительными функциями каждой швейной машины можно приступать к шитью. Для обеспечения качественного шитья, необходимо учитывать следующее:

1. Убедитесь в том, что игла ровная и установлена правильно.
2. До начала и после завершения шитья всегда поднимайте иглу в крайнее верхнее положение.
3. Перед началом шитья вытяните верхнюю и нижнюю нити приблизительно на 10 см и протяните их под прижимной лапкой.
4. Чтобы подобрать необходимую длину стежка, ширину зигзага и отрегулировать натяжение нити, выполните пробную строчку на лоскутке ткани.
5. Положите ткань под прижимную лапку.
6. При использовании педали плавно нажимайте на нее в ходе шитья.
7. Используйте кнопку обратного хода (реверса) для закрепки в начале и в конце строчки (только для прямой строчки).
8. Слегка придерживайте ткань руками для легкой и плавной подачи её под иглу.
9. Поворачивайте маховое колесо на себя (против часовой стрелки).
10. Во избежание искривления или поломки иглы необходимо по окончанию шитья поднимать иглу в крайнее верхнее положение. Затем вытяните ткань
11. Оставляя машину без присмотра, отключайте ее от сети.
12. При включении машины и нажатии на педаль создается некий кратковременный шум. Это обычный рабочий звук, не стоит беспокоиться по этому поводу.

START TO SEWING (PREPARATION)

After has been familiar with sewing machine each regulator and the appendix function, and then may start sewing. The following several points which are before stitch should pay attention, so it may cause sewing to be smoothly.

1. Inspects the needle to have straight, incisively and correctly installs.
2. Before start sewing and after completes sewing, raise the needle to the top.
3. Before sewing, first gently pull on the upper and down threads about approx 10 centimeters (4 inches.) and pull both threads pass through under the presser foot.
4. Try to sewing on the some rags, to decide the suitable stitch length and the thread tension.
5. The seam cloth puts underneath presser foot.
6. Use foot speed controller. Slowly depress the foot controller to sewing.
7. Each suture line start and the ending must reverse sew a short distance to prevents off-line. (But reverse sewing is only suitable in straight stitch)
8. Gently guide by the hand in front of the needle to deliver the cloth, do not hold on the cloth, otherwise can affect sewing machine itself to deliver the cloth.
9. When turn the handwheel, turn to front (counter- clockwise).
10. To avoid the sewing machine needle pulling curving or breaks off, after sew completes, before move away the cloth, the needle-tip certainly must leave the cloth, rises to the top, and then move cloth by the needle back.
11. Separate the machine from the power system if you leave it unsupervised.
12. When turn on the machine and press the foot controller, the stepping motor & zigzag width motor will functioning for “Neutralization the mechanism”, there will be some noise occurred, that’s a normal functioning sound, don’t worry about such sound. After such “neutralizing” function, then you can start to enjoy the sewing.

УСТРАНЕНИЕ ОШИБКИ / ERROR CORRECTION

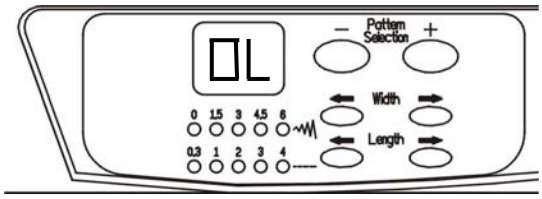

Если во время шитья на дисплее появится “ OL ”, и машина остановится, поверните маховое колесо, чтобы устранить возникшую проблему.

During sewing, LED show out “ OL ” and stop. Turn handwheel to solve torque problem.

www.PromElectroAvtomat.ru

ПРЯМАЯ СТРОЧКА / STRAIGHT STITCHES

1. Это одна из самых используемых строчек.
2. Прижимная лапка (универсальная) используется как для прямой строчки, так и для строчки «зигзаг».
3. При шитье тонких тканей, устанавливайте небольшую длину стежка.

1. This stitching is one of most commonly used pattern.
2. The zigzag presser foot also can use in the straight stitches and the zigzag stitches
3. To sewing thinner cloth may use smaller stitch length.

СТРОЧКА ЗИГЗАГ / ZIG-ZAG STITCH

Положение выбора строчки.

Pattern selector position.

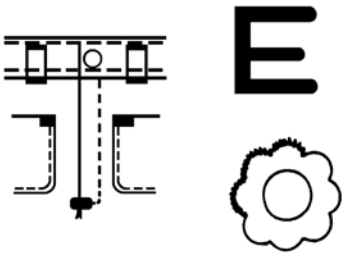

Это одна из самых используемых строчек. Атласная строчка (03) с длиной стежка 0.3 может использоваться для вышивки, аппликации и т.д. При шитье тонких тканей немного ослабьте натяжение верхней нити и подложите под ткань кусочек бумаги или стабилизирующий материал, во избежание сбарывания (натяжение верхней нити от 1 до 3).

Zig-zag stitch is a useful pattern. Setting the stitch length to (0.3) the satin stitch (pattern 03) can be used for embroidery, applique, etc. When you use this kind of stitch to sew a thin fabric, please loosen upper tension a little and place a piece of paper under the fabric or lining cloth to avoid wrinkling. (Use Zig-zag pattern, please turn the upper tension dial in between 1-3).

ШИТЬЕ СО СВОБОДНЫМ РУКАВОМ / FREE ARM SEWING

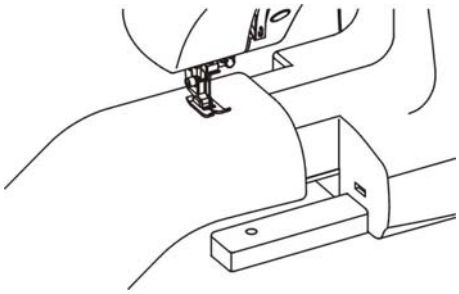

1. Снимите платформу-приставку, как показано на рисунке, освободив «рукав».
2. Свободный рукав используется при обработке цилиндрических изделий: штанин, рукавов, манжеток и т.п.

1. Free arm sewing is useful for sewing sleeves, trousers etc.
2. Your sewing machine can be used as a flat bed machine but easily convert to free arm machine by removing the extension table.

ЗАКРЕПКА (РЕВЕРС) / SEAM FINISHING

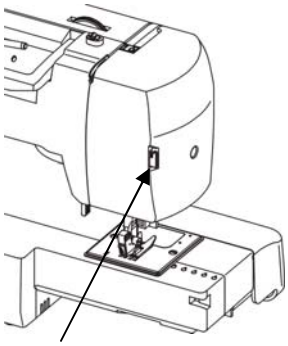

Обрезчик нити
Cutting thread slot

Чтобы закрепить строчку, нажмите кнопку обратного хода и прошейте в обратном направлении приблизительно 2 см. Затем поднимите иглу в крайнее верхнее положение, поднимите прижимную лапку и вытяните ткань. Нити можно обрезать с помощью нитеобрезчика, расположенного сзади торцевой крышки. (См. рисунок)

When sewing to edge of cloth, push the reverse button and sew in reverse for approx 2 centimeters. Then raise needle to highest position, raise presser foot and take the fabric to rear of machine. The threads can be cut with thread cutter location in rear face plate. (Arrow place)

www.PromElectroAvtomat.ru

ИЗМЕНЕНИЕ НАПРАВЛЕНИЯ ШИТЬЯ / TRANSFER SEWING DIRECTION

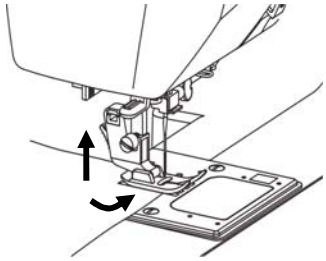

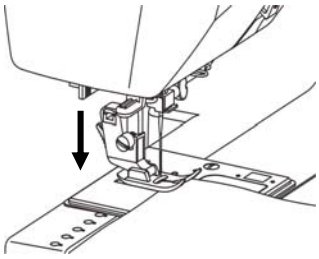

1. Остановите машину на точке поворота ткани. Затем опустите иглу в ткань.
2. Поднимите прижимную лапку. Поверните ткань вокруг иглы в нужном направлении.
3. Опустите прижимную лапку и продолжайте шить.

1. Stop the sewing machine when you reach a corner. Then lower the needle into fabric.
2. Raise presser foot and use the needle as a pivot. Turn the fabric around the needle in the desired direction.
3. Lower presser foot and resume sewing.

БАЛАНСИРОВАНИЕ СТРОЧКИ / STITCH BALANCE DIAL

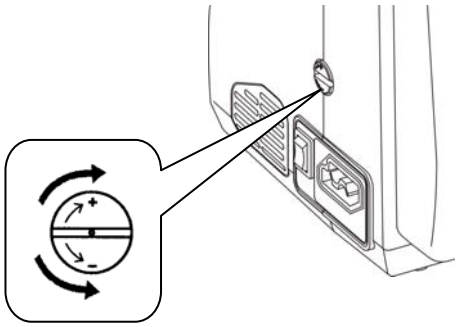

1. Стрелками указан регулятор баланса стежков “＋” . “－”
2. Для регулировки используйте отвертку.
3. Настройку осуществлять плавно, небольшими шагами.

1. Arrow place is the pattern balance dial. “＋” . “－”
2. Use L screwdriver to adjust.
3. When you doing balance adjustment, please by a spot adjustment, adjusts excessively many be more and more.

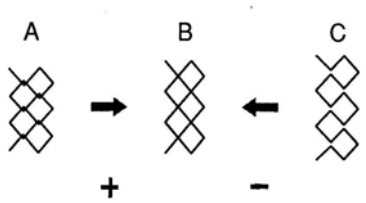

1 . Если стежки строчки накладываются друг на друга (A), поворачивайте на «+». (По часовой стрелке).
2 . Если стежки строчки между собой не стыкаются (C), поворачивайте на «-»(Против часовой стрелки).

1. When you sew out the pattern is overlaps (A). Turn adjust dial “＋” (Along clockwise).
2. If sew out the pattern is separates (C). Turn adjust dial to “－” (Counter clockwise).

www.PromElectroAvtomat.ru

ОВЕРЛОЧНЫЕ СТРОЧКИ / OVERCASTING SEWING

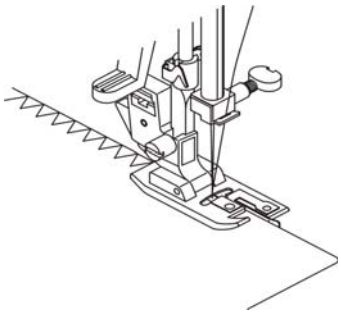

06 16 19

Эти строчки используются для обработки края изделия и аппликации.

Use these stitches for sewing an unfinished fabric edges, seam and applique.

ЭЛАСТИЧНАЯ ПРЯМАЯ ТРОЙНАЯ СТРОЧКА / STRAIGHT STRETCH STITCH

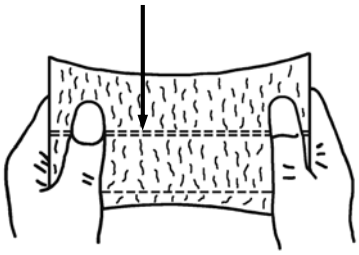

07

Эта строчка используется в шитье трикотажа и других эластичных тканей. Машина выполняет тройной прямой стежок, продвигая ткань вперед и назад. Так строчка укрепляется и не рвется при растягивании ткани.

Use this stitch with knitted, tricot or other stretchy fabric. As general straight sewing, the machine will feed forward and backward making a triple stitch not easily broken offering strength on stretchy fabrics.

ЭЛАСТИЧНАЯ СТРОЧКА ЗИГЗАГ / THREE STEP ZIG-ZAG STITCH

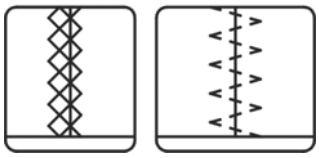

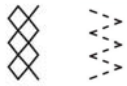

15 04

Вы можете использовать эту строчку в разных целях. Подходит для шитья полотенец и пэтчворка.

You can use this stitch for many sewing tasks. Suitable for sewing toweling and patchwork.

www.PromElectroAvtomat.ru

ПОТАЙНАЯ СТРОЧКА / BLIND STITCH

13

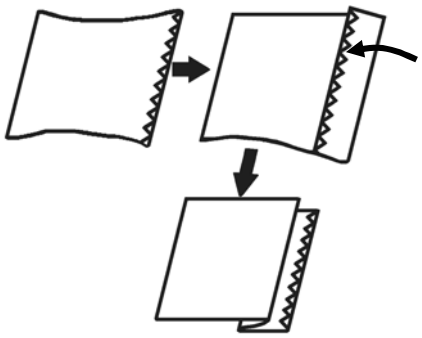

Подготовка к шитью：
1. Установите лапку для потайной строчки.
2. Выберите строчку “ ”.
3. Установите длину стежка на “1.5-2.5”
4. Установите ширину стежка на “3-5”
5. Слегка ослабьте натяжение верхней нити.

Set up position：
1. Fit blind stitch presser foot.
2. Pattern selection “ ”.
3. Stitch length dial at between “1.5-2.5”
4. Needle width dial at “3-5”
5. Loosen upper tension slightly.

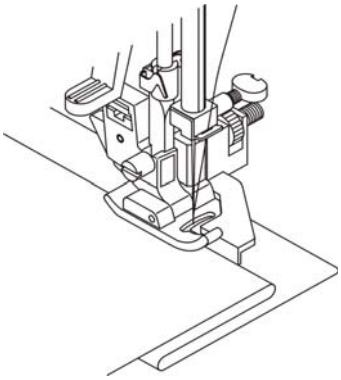

1. Сложите ткань, как показано на рисунке. Сделайте складку такой ширины, которая необходима для подгиба: нижняя ткань должна выступать на 5 мм.

1. Fold the material as shown. Makethe fold as wide as you want the finished seam to be: the bottom foldshould be about 5 mm away.

2. Используйте лапку для потайной строчки. Выполняя строчку, контролируйте ширину шва и положение иглы.

2. Use the blind hem foot. Whilesewing, check the seam width andneedle setting, to ensure that theseam remains uniform.

3. Эта строчка выполняется с изнаночной стороны ткани, чтобы на лицевой стороне ткани были видны только проколы иглы. Разверните материал после шитья и разровняйте его. Шов практически не видимый! Ниже приводится таблица с указанием различных настроек в зависимости от используемой ткани.

3. Sew the blind seam on the underside of the material, so that only the peak of the zigzag stitch pierces the out-side of the material. When you havefinished sewing, push the left of the material over to the right and smoothout. The seam is almost invisible!
The tablebelow shows the suggestedsettings for the various values, depending on the material used.

www.PromElectroAvtomat.ru

ВЫМЕТЫВАНИЕ ПЕТЛИ / BUTTONHOLE SEWING

Примечание：
Все петли выметываются автоматически.

Remake：
Buttonhole patterns are one time stitches.

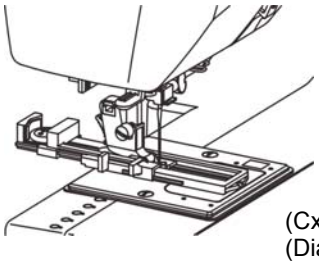

(Схема 1)
(Diagram 1)

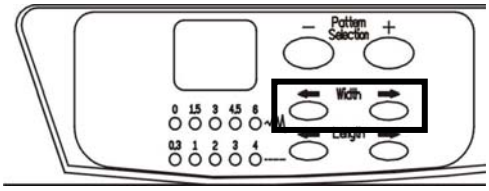

(Схема 2)
(Diagram 2)

1. Установите лапку для выметывания петель.
2. Вытяните верхнюю и нижнюю нити приблизительно на 10 см. Затем положите нити под прижимную лапку. (Схема 1)
3. Установите ширину стежка на 4-5. (Схема 2)
4. Установите длину стежка 0.3-0.5. (Схема 2)
5. Отметьте положение петли на ткани. (Схема 3)
6. Разместите ткань под прижимной лапкой. Вставьте пуговицу как показано на Схеме 4.
7. Опустите прижимную лапку.
8. Опустите рычаг для выметывания петель.
9. Выберите петлю (08、09、10、11、12) , поднимите иглу в крайнее верхнее положение
10. Начинайте медленно шить, пока не дойдете до края петли, после чего остановите машину.
11. Поднимите лапку и вытяните ткань.

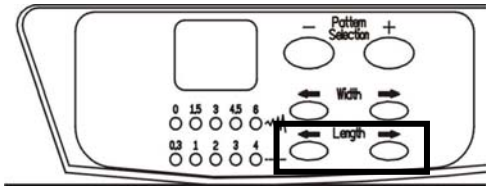

(Схема 3)
(Diagram 3)

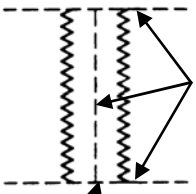

(Схема 4)
(Diagram 4)

1. Exchange to buttonhole presser foot.
2. Pulls out upper and bobbin threads approx. 10cm, and then lay aside under presser foot. (Diagram 1)
3. Set needle width dial at between 4-5. (Diagram 2)
4. Set stitch length dial at 0.3-0.5. (Diagram 3)
5. Make buttonhole locations on fabric. (Diagram 4)
6. Place fabric under presser foot. As (Diagram 5) arrow place, put in the button.
7. Lower down presser foot.
8. Press the Buttonhole lever.
9. Set BH stitch pattern (08、09、10、11、12), choose the pattern and raise the needle to peak.
10. Start sewing slowly until it reaches bartacks of the start line and then stop sewing.
11. Raise presser foot and take out fabric.

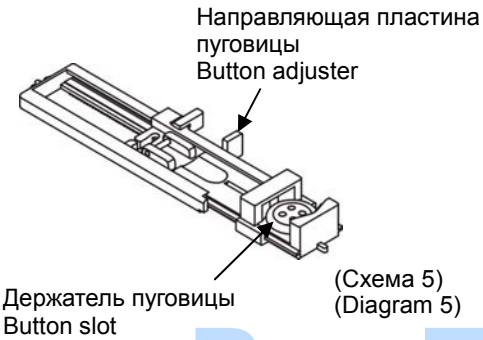

(Схема 5)
(Diagram 5)

www.PromElectroAvtomat.ru

ВШИВАНИЕ МОЛНИИ / ZIPPER SEWING

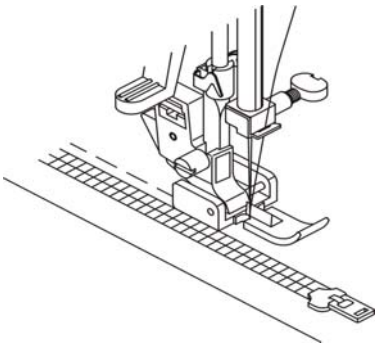

Используйте лапку для вшивания молнии.
Выберите прямую строчку.

1. Лапка для вшивания молнии устроена таким образом, чтобы можно было шить близко к змейке. Таким образом, строчка не находит на молнию.
2. Установите лапку и закрепите ее.
3. Подогните ткань на 2 см и поместите ее под лапку.

Utilise the foot of closing zipper.
Select straight stitch.

1. Zipper foot is designed to sew close to a raised edge, thus preventing sewing on zipper.
2. Place zipper foot in position and attach firmly.
3. Fold the fabric about 2 cm and place the fabric under foot.

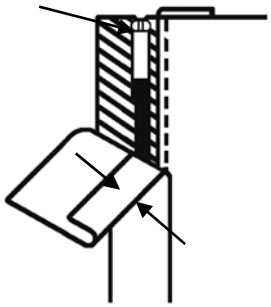

1. Чтобы пришить левую сторону молнии, установите лапку для молнии справа от иглы.
2. Чтобы пришить правую сторону молнии, установите лапку для молнии слева от иглы.

1. To sew the left side of the zipper, set the zipper on the right side of the needle.
2. To sew the right side of the zipper, set it on the left side of the needle.

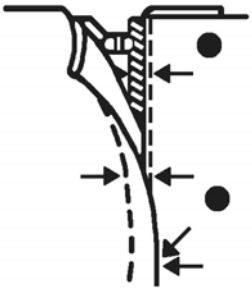

Выполняйте шов, как показано на рисунке.

Sew as illustrated.

www.PromElectroAvtomat.ru

ПОДРУБКА / HEMMING

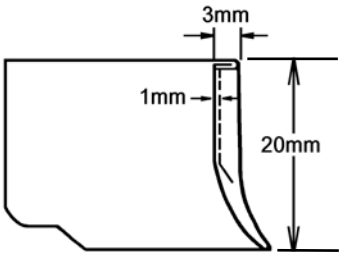

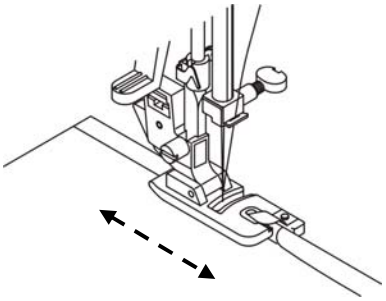

1. Поднимите прижимную лапку и иглу в крайнее верхнее положение.
2. Подогните край ткани на 3 мм и поместите его под прижимную лапку.
3. Поместите подогнутую ткань в разъем лапки для подрубки.
4. Опустите прижимную лапку.
5. Во время шитья левой рукой придерживайте край ткани и немного направляйте влево. Правой рукой придержите переднюю часть ткани и наклоните ее приблизительно на 10 градусов левее. Затем начните шить.
   Для достижения наилучших результатов необходимо использовать соответствующие ткани, а также иметь опыт.

1. Raise the presser foot and the needle to its highest position.
2. Fold over the fabric edge about 3mm and place it under the foot.
3. Insert the fabric fold into the spiral opening of hemmer foot.
4. Lower the presser foot.
5. During the sewing, left hand holds on the fabric edge and folds to the left a little. Right hand holds on the fabric front end and leans to left about 10 degrees. Then start to sewing.
   Only suitable materials can be used and some practice may be necessary to achieve best result.

КВИЛТИНГ (Дополнительно) / QUILTER GUIDE (Optional)

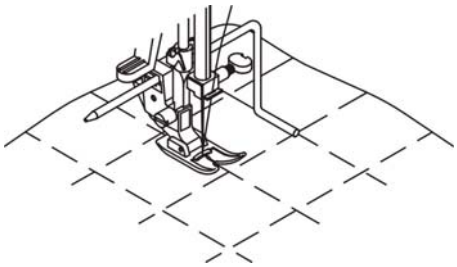

1. Установите направитель для квилтинга в отверстие держателя прижимной лапки.
2. Передвиньте направитель для квилтинга на нужное расстояние.
3. Выполните одну строчку, чтобы проверить стежки, затем отрегулируйте направитель для квилтинга в желаемое положение.
   Направитель для квилтинга не входит в стандартный набор аксессуаров. Его можно купить дополнительно.

1. Slide quilter guide arm through hole on top of presser foot holder.
2. Move the quilter guide to required stitch distance.
3. Sew one line to test the machine stitches, then adjust the quilter position you wish to use.
   Quilter guide is not included in the standard accessories. It’s an option part.

ПРИШИВАНИЕ ПУГОВИЦ / BUTTON SEWING

03

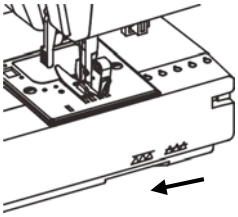

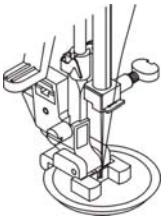

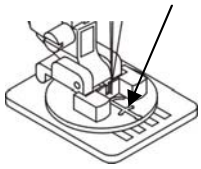

1.Опустите зубья транспортёра с помощью рычага.
2. Используйте лапку для пришивания пуговиц. Плотно закрепите ее.
3. Поместите пуговицу между прижимной лапкой и тканью и опустите прижимную лапку.
4. Поверните на себя маховое колесо и проверьте, попадает ли игла в центр первого, а затем второго отверстия пуговицы.
5. Выполните 5-6 стежков со средней скоростью.

1. Press the “feet dog height lever” to lower the feet dog.
2. Use button sewing foot and attach firmly.
3. Place the button between presser foot and fabric and lower presser foot.
4. Manually turn hand wheel toward you and test carefully that the needle goes through the centre of first one hole and then the other.
5. By median speed sew 5-6 stitches.

www.PromElectroAvtomat.ru

ЧИСТКА И СМАЗКА МАШИНЫ / CLEANING AND OILING

Примечание: Перед очисткой машины выньте вилку сетевого шнура из розетки. В противном случае возможна травма или поражение электрическим шоком.

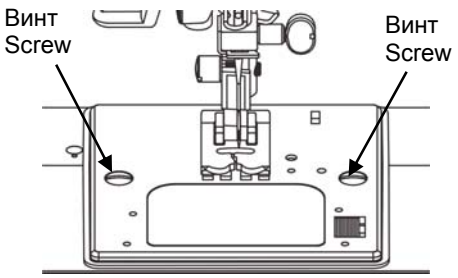

Для эффективной работы машины и ее длительного срока эксплуатации необходимо правильно обслуживать, чистить и смазывать машину после использования.

Note: Pull stehts net-put for the machine if it out of operation are, if the lamp replaced or if them are cleaned.

Pull out power supply plug before clearing. In order to maintain it’s to effective functions and pro-long working life. This machine must be properly maintained and cleaned and oiled after use.

1. Снимите игольную пластину, освободив винты с обеих сторон.

1. Take off the needle plate by loosening the screws on both sides.

2. Поверните маховое колесо, пока рычаг нитенаправителя не примет крайнее верхнее положение.

2. Turn the hand wheel until the thread take-up lever reaches the highest point.

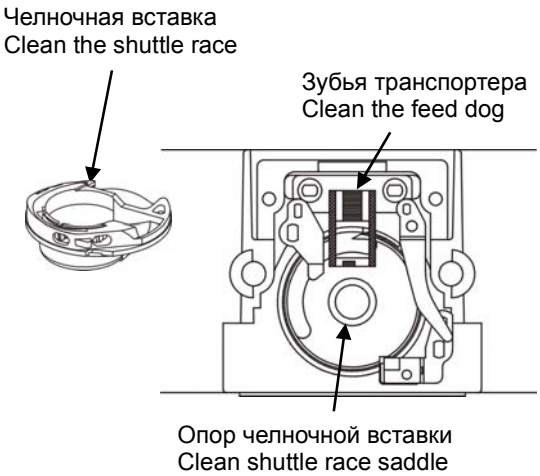

3. Достаньте челночную вставку. Прочистите щеткой от ворса и пыли зубья транспортера, челночную вставку и опору челночной вставки.

3. Take out the bobbin case. Brush away fluff and lint around feet dog, bobbin case and shuttle race.

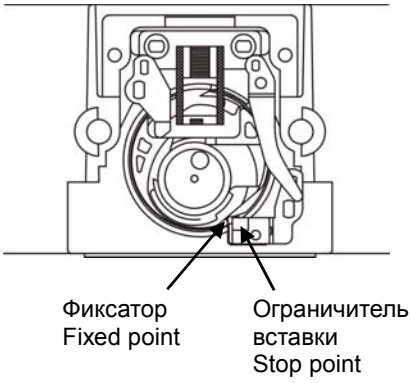

4. Установка челночной вставки. Фиксатор должен находиться слева от ограничителя, как показано на рисунке.

4. Assembling the bobbin case. The “fixed point” should be on the left side of “stop point”, as illustrate.

www.PromElectroAvtomat.ru

СМАЗКА ПОД ПЕРЕДНЕЙ КРЫШКОЙ / OIL INSIDE OF THE FACE COVER

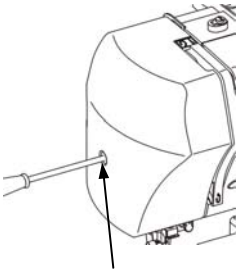

Примечание: Перед смазкой машины выньте вилку сетевого шнура из розетки. В противном случае возможна травма или поражение электрическим шоком.

Откройте переднюю крышку с помощью отвертки и капните по одной капле масла только на движущиеся части.

Note: Pull stehts net-put for the machine if it out of operation are, if the lamp replaced or if them are cleaned.

Open the face cover with the screw driver and places one drop of oil on moving points only.

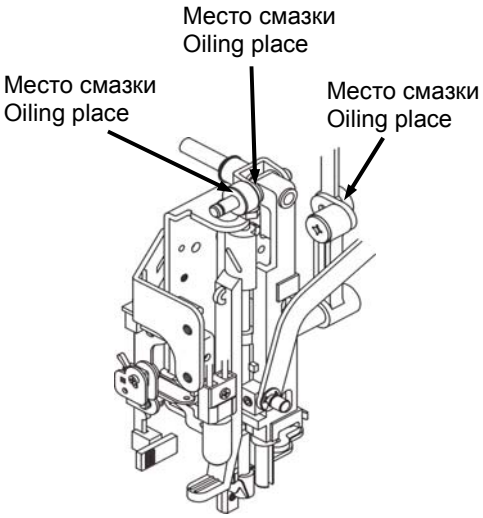

ЗАМЕНА ЛАМПОЧКИ / REMOVING AND REPLACING THE BULB

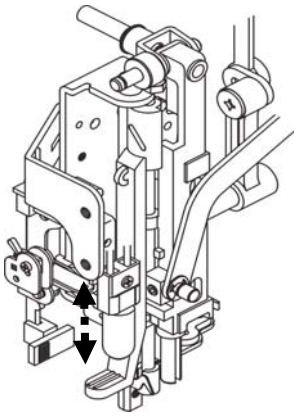

1. Отключите машину от сети и откройте переднюю крышку машины.
2. Подождите, пока лампочка не остынет, около 3~5 минут.
3. Снимите лампочку, потянув вниз, как показано на рисунке. Вставьте новую лампочку вверх.
4. Используйте лампочку 12В ~ 5Вт.

Примечание: Установить лампу в цоколь.

1. Remove the power supply plug and open the face cover.
2. Wait bulb cools about 3~5minutes.
3. Remove the bulb in downward directin as illustrate. Fit a new one and push in upward direction.
4. Use 12V ~ 5W bulb.

Note：When loads the bulb, the light bulb two side has pillar must put in bulb holder.

www.PromElectroAvtomat.ru

УСТРАНЕНИЕ НЕИСПРАВНОСТЕЙ

Неисправность	Возможная причина	Метод исправления
Нити путаются на нижней стороне ткани.	- Неправильно заправлена верхняя нить. - Регулятор натяжения верхней нити стоит в положении О.	- Повторно заправьте нить (см. стр. **15)** - Увеличьте натяжение верхней нити (см. стр. **17)**
Неравномерные стежки	- Неправильный размер иглы. - Неправильно заправлена нить. - Слабое натяжение верхней нити. - Ткань сильно натянута. - Прижимная лапка ослаблена. - Неравномерная намотка шпульки. - Зазубрины или трещины на игольной пластине. - Игольная пластина разбита.	- Подберите правильный размер иглы. - Повторно заправьте нить (см. стр. **15)** - Увеличьте натяжение верхней нити (см. стр. **17)** - Аккуратно продвигайте ткань. - Переустановите прижимную лапку. - Повторно намотайте шпульку. См. стр. **10、11** - Очистите челночную вставку и опору (см. стр. **33)** - Замените игольную пластину.
Ломается игла	- Размер иглы не соответствует ткани. - Игла неправильно установлена, игла гнется. - Ткань сильно натянута. - Ослаблен винт игольного стержня. - Строчка выбрана, когда игла находилась в ткани. - Прижимная лапка ослаблена.	- Выберите размер иглы в соответствии с нитью и тканью. - Переустановите иглу (см. стр. **8)** - Аккуратно продвигайте ткань. - Затяните винт игольного стержня. - При выборе типа строчки, игла должна быть поднята. - Переустановите прижимную лапку.
Нить собирается	- Верхняя и нижняя нити не отведены под прижимную лапку перед началом строчки.	- Протяните обе нити под прижимную лапку назад, затем поверните маховое колесо правой рукой.
Ткань морщится	- Неправильно отрегулировано натяжение нити. - Верхняя нить заправлена неверно. - Используются две нити разного размера или типа. - Игла согнута или затуплена. - Прижимная лапка не затянута. - Слишком тонкая или мягкая ткань.	- Отрегулируйте натяжение нити (см. стр. **17)** - Повторно заправьте нить (см. стр. **14)** - Используйте одинаковый размер и тип нити. - Поменяйте иглу. - Переустановите прижимную лапку. - Используйте подкладочную ткань или тонкую бумагу.
Пропуски стежков	- Установлена игла неправильного размера. - Игла согнута или затуплена. - Игла неверно установлена. - Игольная нить неверно заправлена.	- Выберите размер иглы в соответствии с нитью и тканью (см. стр. **19)** - Поменяйте иглу. - Переустановите иглу. (см. стр. **8)** - Повторно заправьте нить (см. стр. **14)**
Рвется верхняя нить	- Начальная скорость шитья большая. - Нить заправлена неправильно. - Слишком сильное натяжение верхней нити. - Неверно установлена игла. - Иглы и нити не соответствуют типу ткани. - Разрез на катушке с нитками установлен на левую сторону. - Неправильно установлена челночная вставка. - Острый внутренний край игольного ушка. - Зазубрины на шпульке. - Зазубрины на игольном ушке.	- Начинайте шить со средней скоростью. - Повторно заправьте нить (см. стр. **14)** - Увеличьте натяжение верхней нити (см. стр. **17)** - Переустановите иглу (см. стр. **8)** - Нить и игла должны соответствовать ткани. (см. стр. **19)** - Поверните разрез вправо (см. стр. **10, 11)** - Переустановите челночную вставку (см. стр. **33)** - Замените иглу. - Отшлифуйте или замените челночную вставку. - Отшлифуйте или замените игольную пластину.
Рвется нижняя нить	- Неправильно заправлена нижняя нить. - Слишком сильное натяжение нижней нити. - Пыль в шпульке или челноке	- Повторно заправьте нить (см. стр. **12、13)** - Отрегулируйте натяжение нижней нити (см. стр. **17)** - Почистите челночную вставку и челночный механизм (см. стр. **33)**
Ткань не продвигается	- Длина стежка установлена на “О”. - Зубья транспортера забиты ворсом. - Верхняя и нижняя нити неправильно вытянуты. - Использовалась шпулька несоответствующего размера.	- Отрегулируйте длину стежка. - Почистите зубцы транспортера (см. Стр. **33)** - Протяните верхнюю и нижнюю нити под лапку. - Замените на шпульку соответствующего размера.
Машина работает шумно	- В челнок попала нить.	- Почистите челнок (см. стр. **33)**
Швейная машина не работает	- Машина не подключена к сети. - Машина выключена.	- См. стр. **7** - См. стр. **7**
Нижняя нить вытягивается наверх ткани.	- Слишком сильное натяжение верхней нити. - Неправильно заправлена верхняя нить. - Неправильно заправлена нижняя нить.	- Отрегулируйте натяжение верхней нити (см. стр. **17)** - Повторно заправьте нить (см. стр. **14)** - Повторно заправьте нить (см. стр. **12、13)**

www.PromElectroAvtomat.ru

Компания „Крунг"
тел./факс: (495) 989-22-97 www.krung.ru

FAULT FINDING CHART

Suspected problem	Probable cause	Possible easy correction
Threads kink together under the fabric.	- Upper thread improper threading. - Upper tension dial at O position.	- Re-thread. See page **15** - Increase upper thread tension. See page **17**
Irregular stitches	- Incorrect size needle. - Improper threading. - Loosen top thread tension - Pulling fabric. - Loose presser foot. - Unevenly wound bobbin - Nicks or burrs at needle plate. - Needle plate broken	- Choose correct size needle. - Re-thread. See page **15** - Tighten top tension. See page **17** - Gently pull the fabric. - Re-set presser foot. - Re-wind bobbin. See page **10、11** - Cleaning bobbin case and base. See page **33** - Change needle plate.
Breaking needle	- Wrong needles size for the fabric. - The needle has not installed. The needle is curving. - Pulling fabric. - The needle clamp screw is loose. - Rotate the pattern dial when needle insert the fabric. - Loose presser foot.	- Choose a needle to suit the thread and fabric. - Re-set needle. See page **8** - Gently pull the fabric. - Truly locks the needle clamp screw. - When choice pattern, the needle must above the fabric. - Re-set presser foot.
Bunching of thread	- Upper and lower threads not drawn back under presser foot before starting seam.	- Pull both threads under and back of presser foot, then rotates the handwheel with right hand.
Puckering	- Incorrect thread tension. - Upper thread improper threading. - Using two different sizes or type thread. - Bent or blunt needle. - Loosen presser foot - Fabric too sheer or too soft.	- Re-set thread tension. See page **17** - Re-thread. See page **14** - Use same size and type threads. - Insert new needle. - Re-set presser foot. - Use underlay or tissue paper.
Skipping stitches	- Incorrect size needle. - Bent or blunt needle. - Incorrect setting of needle. - Improper threading.	- Choose correct size needle for thread and fabric. See page **19** - Insert new needle. - Re-set needle. See page **8** - Re-thread. See page **14**
Breaking upper thread	- Starting to stitch too fast. - Improper threading. - Top thread tension too high. - Incorrect setting of needle. - Wrong needles and thread for the fabric. - Set thread pool and the position indentation at left side. - Incorrect setting of bobbin case. - Needle eye is sharp. - Burrs on bobbin. - Burrs on needle hole.	- Start to stitch at a medium speed. - Re-thread. See page **14** - Adjust top thread tension. See page **17** - Re-set needle. See page **8** - Choose correct needle and thread to suit the fabric. See page **19** - Adjust position of the indentation to right side. See page **10、11** - Re-set bobbin case. See page **33** - Replace new needle. - Sand or change bobbin case. - Sand or change needle plate.
Breaking bobbin thread	- Down thread improper threading. - Down thread tension too high. - Lint in bobbin or shuttle.	- Re-thread. See page **12、13** - Adjust down thread tension. See page **17** - Clean bobbin case and shuttle. See page **33**
Fabric not moving	- Stitch length in "O" position. - Scraps seize-up with feed-dog - Sewing thread integral convexity - Didn't use the special-purpose bobbin.	- Adjust stitch length. - Clean feed dog. See page **33** - Pull back upper and down threads under of presser foot. - Replace special-purpose bobbin.
Machine jamming knocking noise	- Thread caught in shuttle.	- Remove and clean shuttle. See page **33**
Sewing machine doesn't operate	- The machine is not plugged in. - Machine is not turned on.	- See page **7** - See page **7**
Down thread is pulled above the cloth.	- Top thread tension too high. - Upper thread improper threading. - Down thread improper threading.	- Adjust top thread tension. See page **17** - Re-thread. See page **14** - Re-thread. See page **12、13**

www.PromElectroAvtomat.ru

Компания „Крунг”
тел./факс: (495) 989-22-97 www.krung.ru

Asteroid GmbH,
Raboisen 32, 20095 Hamburg, Germany

683403002
A
08.12.15

www.PromElectroAvtomat.ru

По вопросам приобретения или с целью консультации
вы можете обращаться по телефону: (495) 989-22-97
или по e-mail: info@krung.ru

Также предлагаем вам посетить
наш информационный сайт
www.krung.ru

www.PromElectroAvtomat.ru