adler

961-16-2/0

~~961-16-1/0~~

Typenschlüssel: z.B. 961–16–1/0
Model code:
Code du type:
Clave de tipos:

Hauptklasse:
Main Class:
Classe principale:
Clase principal:

Typ:
Variant:
Variante:

Einsatz:
Application:
Domaine d'emploi:
Aplicación:

1 — Zum Nähen gerader Nähte max. Einspannlänge 1300 mm.
For sewing straight seams max. tensioning length 1300 mm.
Pour piqûres droites longueur de piquage max. 1300 mm.
Para coser costuras rectilineas longitud máxima 1300 mm.

2 — Zum Nähen gerader Nähte max. Einspannlänge 2600 mm.
For sewing straight seams max. tensioning length 2600 mm.
Pour piqûres droites longueur de piquage max. 2600 mm.
Para coser costuras rectilineas longitud máxima 2600 mm.

elektrischer Anschluß: / Electrical connectors: / Connections électriques: / Datos eléctricos:

3x380 V, 50 Hz, mit Mp	= 0	
3x220 V, 50 Hz, o.Mp	= 2	
3x400-440 V, 50 Hz, o.Mp	= 3	
3x190-240 V, 60 Hz, o.Mp	= 4	
3x190-240 V, 50 Hz, o.Mp	= 5	
3x346 V, 50 Hz, o.Mp	= 6	

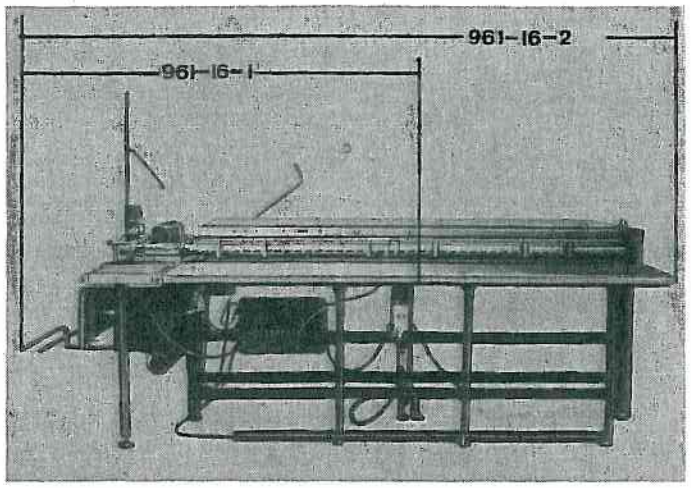

Ersatzteileliste

Spare Parts

Pièces de rechange

Piezas de repuesto

Kochs Adler Aktiengesellschaft
Postfach 103 + 105, D-4800 Bielefeld 1
Telefon: (0521) 2097-1
Telex: 932759 adlr d
Telegramme: Adler Bielefeld

Archiv-Expl.

Printed in West Germany
Änderungen vorbehalten

TL 961-16- /4-Okt. 1982

Reihenfolge und Aufteilung der Bildtafeln
Sequence and breakdown of the illustrations
Suite et division des illustrations

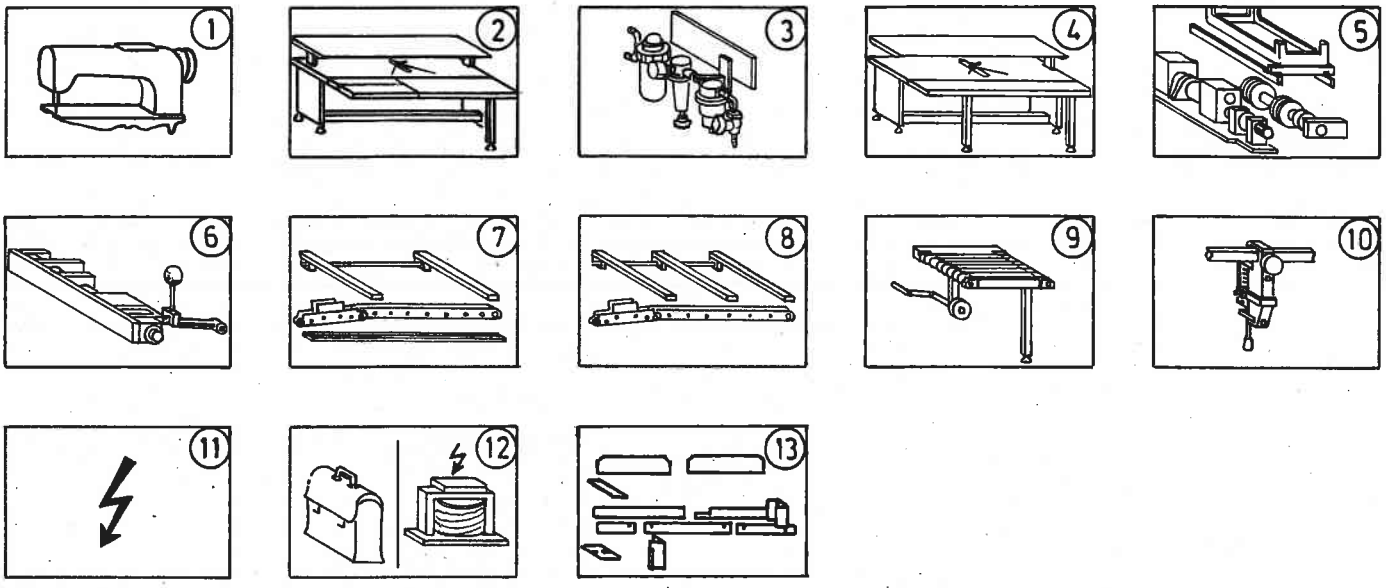

KL:	1	2	3	4	5	6	7	8	9	10	11	12	13	
~~961-16-1~~	~~X~~	~~X~~	~~X~~	—	~~X~~	~~X~~	~~X~~	—	~~X~~	~~X~~	~~X~~	~~X~~	~~X~~	
961-16-2	X	X	X	X	X	X	—	X	X	X	X	X	X	

INFORMATION ZUR HANDHABUNG DER TEILELISTE

1. Allgemeines

1.1 Im Inhaltsverzeichnis sind die Teile-Nr. nach steigenden Nr. geordnet.

1.5 Zu einer Einheit gehörende Einzelteile sind durch eine strichpunktierte Linie eingerahmt. Die Einheit kann auch komplett unter der voll eingerahmten Teile-Nr. bestellt werden. Zu dieser Einheit gehören keine Teile, deren Nr. außerhalb der strichpunktierten Linie steht.

2.1 N = nicht als Einzelteil lieferbar
Mg = mustergebunden, bei Ersatzteilebestellung bitte Muster einschicken oder Form-Nr. angeben
V = veralteter Fertigungsstand

2.3 Sollten Sie ein Teil nicht in der Ersatzteileliste auffinden, was durch technische Änderungen vorkommen kann, dann geben Sie uns bitte zur Teile- und Funktionsbeschreibung , evtl. Teil skizzieren, die genaue Unterklasse und Fabrik-Nr. lt. Typenschild bekannt.

3. Elektro-Teile

3.1 Bei Elektrokabeln und pneumatischen Schläuchen ist es erforderlich, die gewünschte Meterzahl anzugeben.

3.2 Bei Bestellungen von Elektroteilen bitten wir die zusätzlichen Angaben, die in Klammern hinter der Teile-Nr. stehen, mit anzugeben.

3.3 Elektroteile sind zum schnellen Auffinden im Lageplan mit einer Positions-Nr. gekennzeichnet. Die Teile sind wie in Punkt 1.5 beschrieben aufgeführt.

3.4 Nicht numerierte Elektroteile können nach der Bezeichnung z.B."Transistor T6" oder "Widerstand 1KΩ 0,5W" und der dazugehörenden Stromlaufplan-Nr. bestellt werden.

5. Jeder Nachdruck, auch der auszugsweise, ist nur mit unserer Genehmigung gestattet. Änderungen behalten wir uns vor.

INSTRUCTIONS RELATIVES A L'UTILISATION DE LA LISTE DE PIÈCES DE RECHANGE

1. Généralités

1.1 Dans la table des matières, les numéros de pièces sont classés dans l'ordre croissant:

1.5 Les pièces détachées faisant partie d'une unité sont encadrées d'une ligne en traits et points. L'unité peut aussi être commandée, sous le numéro entièrement encadré (dans une case), comme unité complète. Cette unité ne comprend pas les pièces dont le numéro est marqué à l'extérieur de la ligne en traits et points.

2.1 N = non livrable comme pièce individuelle
MG = nécessite un échantillon; lorsque vous commandez une pièce de rechange veillez soumettre un échantilon ou spécifiez le numéro de la forme
V = ancien état de construction

2.3 Pour le cas où vous ne trouveriez pas une pièce dans la liste des pièces de rechange, ce qui pourrait arriver à la suite de modifications techniques, nous vous prions de nous fournir, avec la description des pièces et du fonctionnement, des croquis des pièces éventuels, la sous-classe exacte et le numéro d'usine, tel qu'il est marqué sur la plaquette de type.

3. Pièces de la partie électrique

3.1 Pour les câbles électriques et les tuyanx pneumatiques, il est indispensable de nous communiquer le nombre de mètres désiré.

3.2 Veuillez nous précisez, dans les commandes de pièces pour la partie électrique, les indications supplementaires marquées entre parenthèses après les numéros de pièces.

3.3 Les pièces de la partie électrique sont repérées par un numéro de position, afin qu'il soit possible de les trouver rapidement sur le plan de position. Les pièces sont indiquées comme mentionné au point 1.5.

3.4 Les pièces de la partie électrique non numérotées peuvent être commandées selon la désignation, par exemple "Transistor T6" ou "Résistance 1 KΩ 0,5 W" et le numéro du schéma développé correspondant.

5. Toute réimpression, même partielle, est interdite sans notre autorisation. Nous nous réservons le droit de procéder à des changements.

INFORMATION ON USING THE SPARE PARTS LIST

1. In general

1.1 The part numbers are listed in numerical order in the table of contents.

1.5 The component parts belonging to a "unit" are shown enclosed within a dot-dash frame. A "unit" can also be ordered complete by quoting the fully enclosed number within the dot-dash frame. Any parts, the numbers of which are shown outside the dot-dash frame, are not included with the "unit" and must be ordered separatly.

2.1 N = not available as separate part
Mg = calls for a sample; when ordering a spare part please submit a sample or indicate the number of the shape
V = obsolete state of construction

2.3 Please quote the tape width for binder, the seam spacing for two-needle sets and the cutting distance for cutting sets.

3. Electrical parts

3.1 Please quote the required length in meters for electric cables and pneumatic hoses.

3.2 When ordering electrical parts, please include the additional data in brackets behind the part number.

3.3 To facilitate quick location, electrical components are marked with a position number in the situation-plan in the upper right hand corner of each electro sheet. Please order as in 1.5.

3.4 Electrical parts which are not numbered can be ordered according to their specification, e.g. "Transistor T6" or "Resistor 1 KΩ 0.5 W" and the appropriate circuit plan.

5. All reproductions, whether whole or in part, require our permission. Technical specifications subject to alteration.

INFORMACIONES RELATIVAS A LA UTILIZACIÓN DE LA LISTA DE LAS PIEZAS DE RECAMBIO

1. informaciones generales

1.1 En el indice, los números de las piezas de recambio están especificados en el orden creciente.

1.5 Las piezas individuales que pertenecen a una unidad están encerrados por una linea de trazos y puntos. Es también posible pedir la unidad completa precisando el número de la pieza enteramente encerrado. Esta unidad no incluye las piezas cuyo número se encuentra fuera de la linea de trazos y puntos.

2.1 N = No se entrega como pieza individual
MG = Exige la muestra, al pedir la pieza de recambio hay que someter la muestra o precizar el número de la forma
V = Estado de fabricación anticuado

2.3 Si Vd. no puede encontrar una pieza en la lista de las piezas de recambio, lo que es posible en caso de modificaciones técnicas, entonces rogamos describir la pieza y el funcionamiento y bosquejar eventualmente la pieza y especificar la sub-clase y el número de fabricación según la placa indicadora de tipo.

3. Piezas del sistema eléctrico

3.1 En caso de cables eléctricos y de tubos neumáticos hay que indicar el largo deseado en metros.

3.2 Al pedir piezas eléctricas, precisar también los detalles contenidos entre paréntesis detrás del número de la pieza.

3.3 Las piezas del sistema eléctrico llevan un número de referencia. Asi es posible localizarlas más rápidamente en el plano de posición. Las piezas son indicadas según el punto 1.5.

3.4 Las piezas eléctricas no numeradas pueden ser pedidas indicando la designación, por ejemplo "Transistor T6" o "resistencia 1KΩ 0,5 W" asi como el número del esquema de los circuitos.

5. Está prohibida toda reproducción, incluso parcial, sin nuestra autorización. Nos reservamos el derecho de proceder a modificaciones.

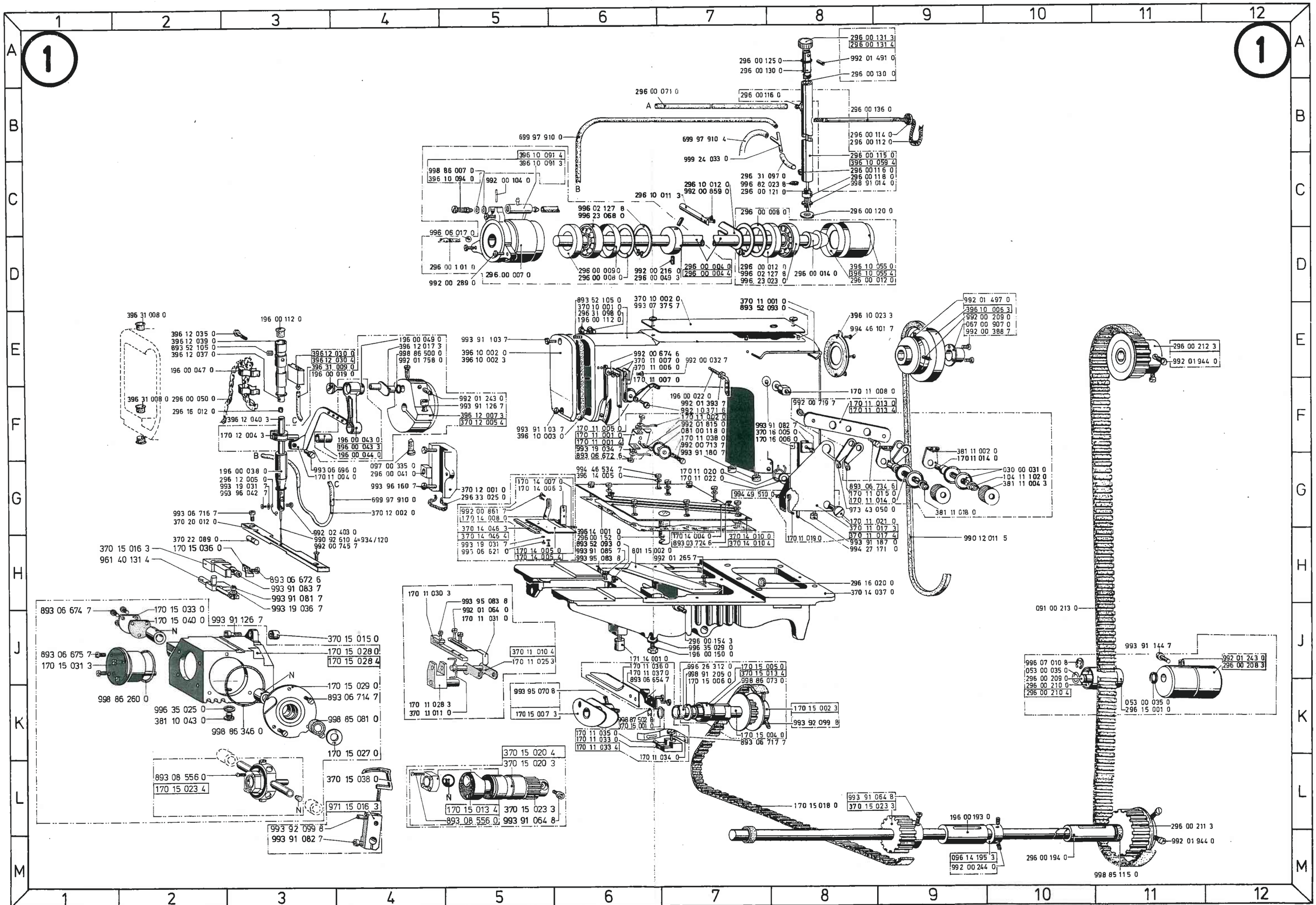

Printed in West - Germany · Änderungen vorbehalten · TL 961-16-... / 4 - Okt. 1982

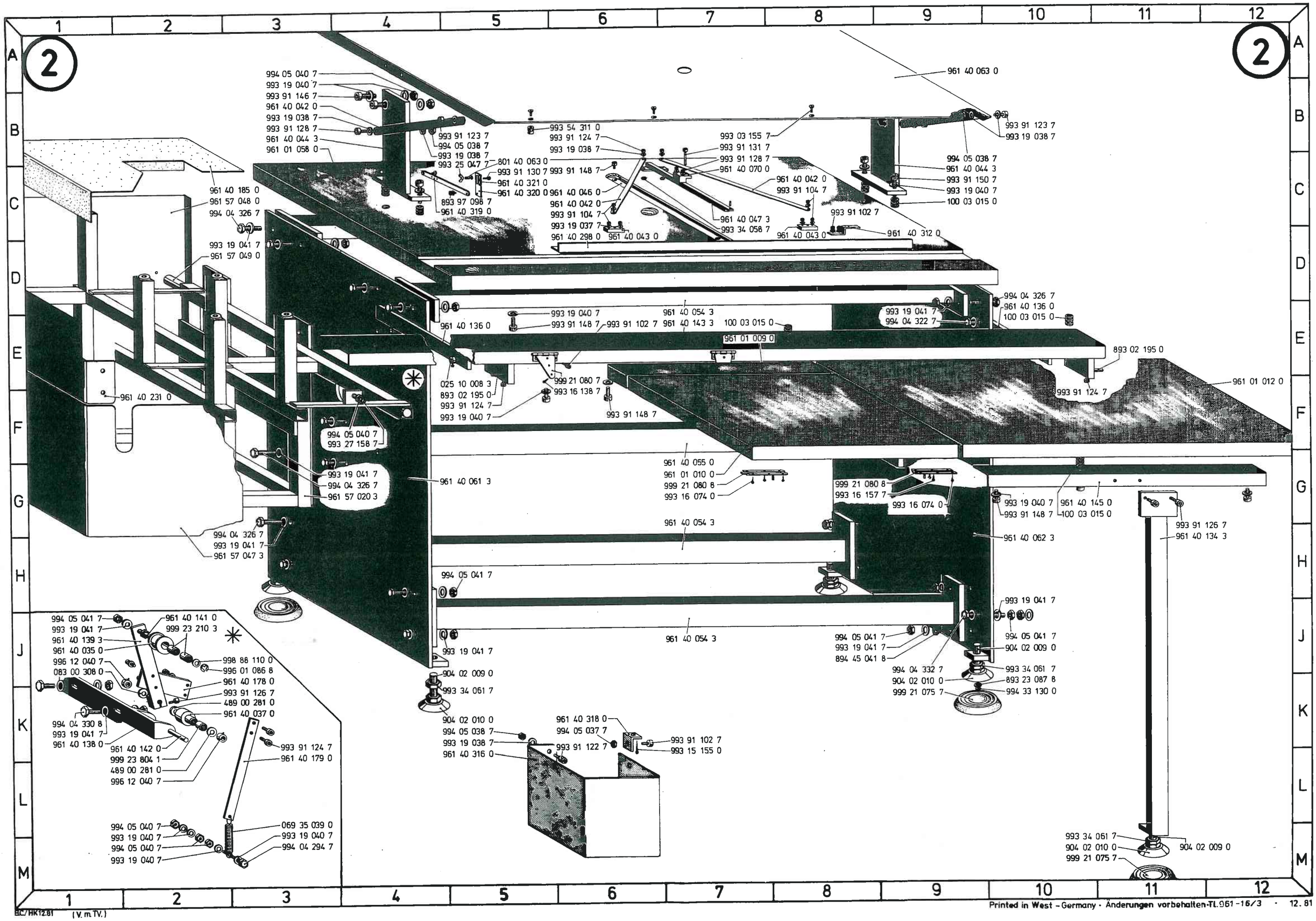
2
994 05 040 7
993 19 040 7
993 91 146 7
961 40 042 0
993 19 038 7
993 91 128 7
961 40 044 3
961 01 058 0
961 40 063 0
993 91 123 7
994 05 038 7
993 19 038 7
993 25 047 7
801 40 063 0
993 91 130 7
993 91 148 7
961 40 321 0
961 40 320 0
893 97 098 7
961 40 319 0
993 54 311 0
993 91 124 7
993 19 038 7
961 40 046 0
961 40 042 0
993 91 104 7
993 19 037 7
961 40 298 0
961 40 043 0
993 03 155 7
993 91 131 7
993 91 128 7
961 40 070 0
961 40 042 0
993 91 104 7
961 40 047 3
993 34 058 7
961 40 043 0
993 91 102 7
961 40 312 0
993 91 123 7
993 19 038 7
994 05 038 7
961 40 044 3
993 91 150 7
993 19 040 7
100 03 015 0
961 40 185 0
961 57 048 0
994 04 326 7
993 19 041 7
961 57 049 0
994 04 326 7
961 40 136 0
100 03 015 0
993 19 041 7
994 04 322 7
993 19 040 7
993 91 148 7
993 91 102 7
961 40 054 3
961 40 143 3
100 03 015 0
961 40 136 0
961 01 009 0
893 02 195 0
961 01 012 0
993 91 124 7
025 10 008 3
893 02 195 0
993 91 124 7
993 19 040 7
999 21 080 7
993 16 138 7
993 91 148 7
961 40 231 0
994 05 040 7
993 27 158 7
993 19 041 7
994 04 326 7
961 57 020 3
961 40 061 3
994 04 326 7
993 19 041 7
961 57 047 3
961 40 055 0
961 01 010 0
999 21 080 8
993 16 074 0
999 21 080 8
993 16 157 7
993 16 074 0
993 19 040 7
993 91 148 7
961 40 145 0
100 03 015 0
961 40 054 3
961 40 062 3
993 91 126 7
961 40 134 3
994 05 041 7
993 19 041 7
994 05 041 7
993 19 041 7
894 45 041 8
994 05 041 7
904 02 009 0
994 04 332 7
904 02 010 0
999 21 075 7
993 34 061 7
893 23 087 8
994 33 130 0
961 40 054 3
993 19 041 7
904 02 009 0
993 34 061 7
994 05 041 7
993 19 041 7
961 40 139 3
961 40 035 0
996 12 040 7
083 00 308 0
994 04 330 8
993 19 041 7
961 40 138 0
961 40 141 0
999 23 210 3
998 88 110 0
996 01 086 8
961 40 178 0
993 91 126 7
489 00 281 0
961 40 037 0
961 40 142 0
999 23 804 1
489 00 281 0
996 12 040 7
993 91 124 7
961 40 179 0
994 05 040 7
993 19 040 7
994 05 040 7
993 19 040 7
069 35 039 0
993 19 040 7
994 04 294 7
904 02 010 0
994 05 038 7
993 19 038 7
961 40 316 0
961 40 318 0
994 05 037 7
993 91 122 7
993 91 102 7
993 15 155 0
993 34 061 7
904 02 010 0
999 21 075 7
904 02 009 0

3

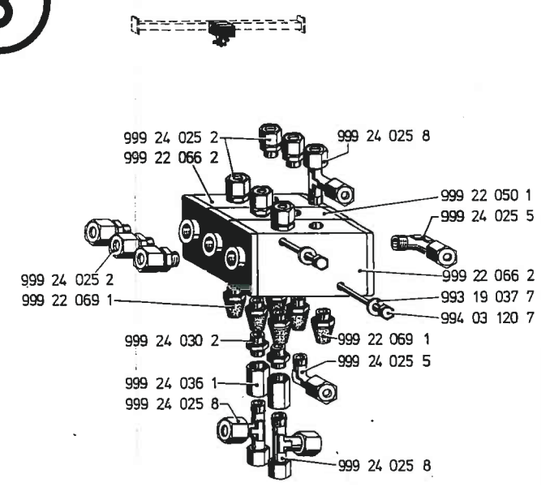
999 24 025 2
999 22 066 2
999 24 025 8
999 22 050 1
999 24 025 5
999 24 025 2
999 22 069 1
999 22 066 2
993 19 037 7
994 03 120 7
999 24 030 2
999 22 069 1
999 24 025 5
999 24 036 1
999 24 025 8
999 24 025 8

3

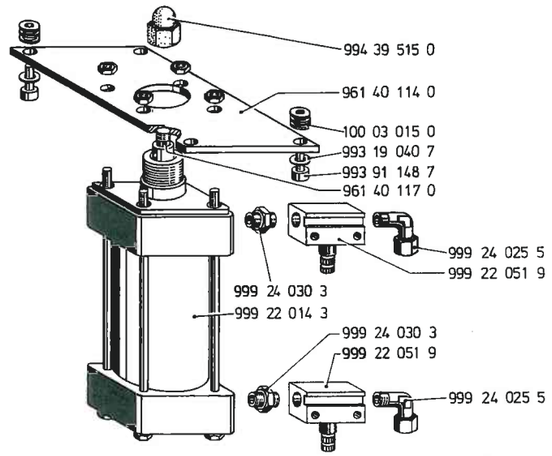
994 39 515 0
961 40 114 0
100 03 015 0
993 19 040 7
993 91 148 7
961 40 117 0
999 24 025 5
999 22 051 9
999 24 030 3
999 22 014 3
999 24 030 3
999 22 051 9
999 24 025 5

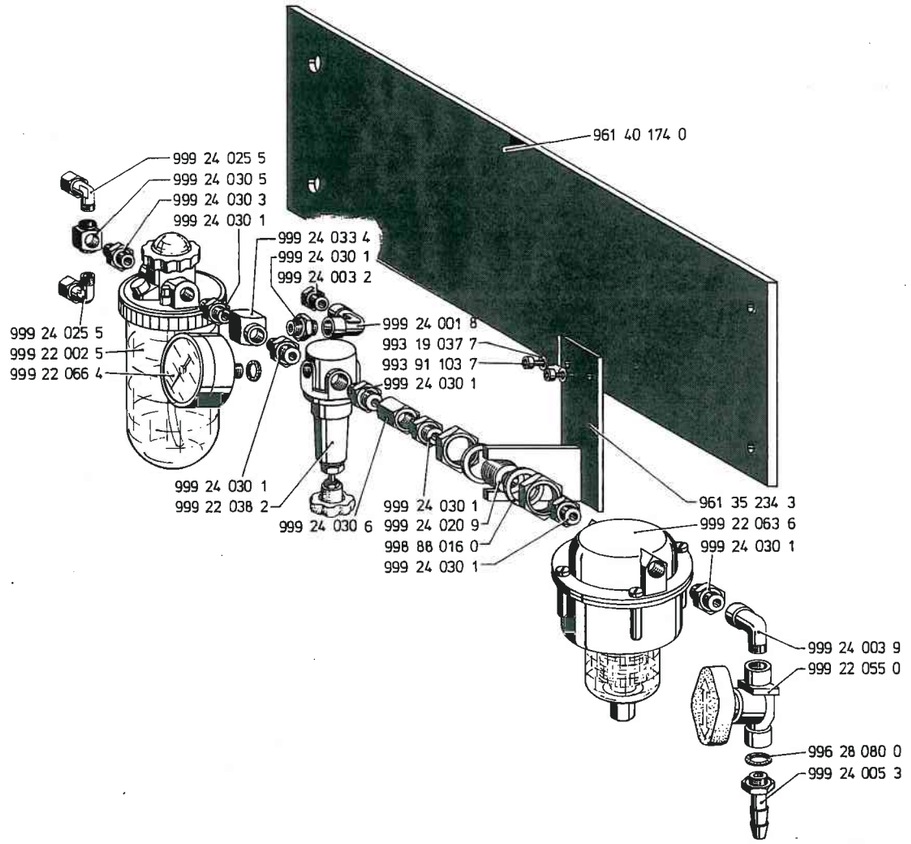
961 40 174 0
999 24 025 5
999 24 030 5
999 24 030 3
999 24 030 1
999 24 033 4
999 24 030 1
999 24 003 2
999 24 025 5
999 22 002 5
999 22 066 4
999 24 001 8
993 19 037 7
993 91 103 7
999 24 030 1
999 24 030 1
999 22 038 2
999 24 030 6
999 24 030 1
999 24 020 9
998 86 016 0
999 24 030 1
961 35 234 3
999 22 063 6
999 24 030 1
999 24 003 9
999 22 055 0
996 28 080 0
999 24 005 3

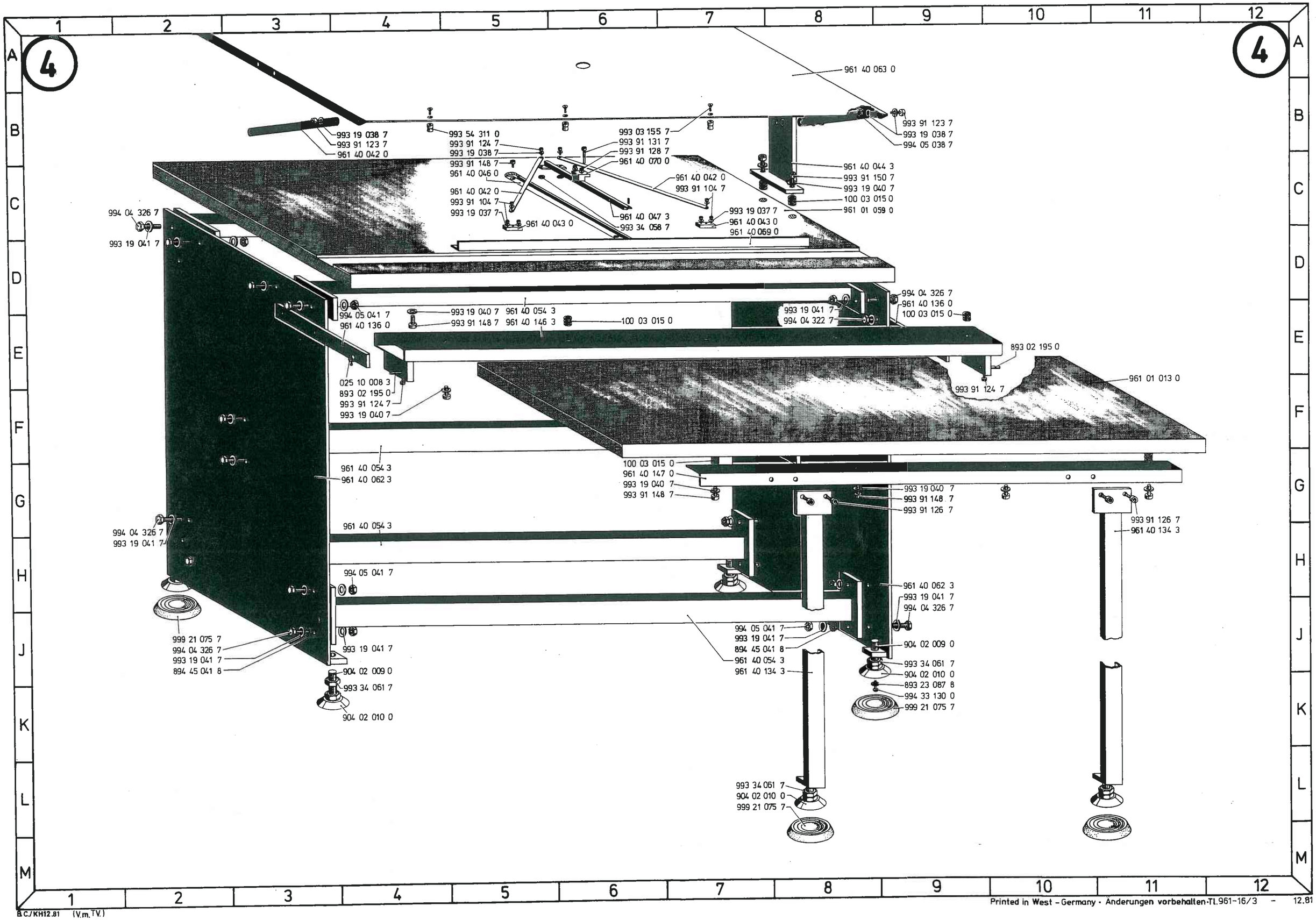
4
961 40 063 0
993 19 038 7
993 91 123 7
961 40 042 0
993 54 311 0
993 91 124 7
993 19 038 7
993 91 148 7
961 40 046 0
993 03 155 7
993 91 131 7
993 91 128 7
961 40 070 0
961 40 042 0
993 91 104 7
993 91 123 7
993 19 038 7
994 05 038 7
961 40 044 3
993 91 150 7
993 19 040 7
100 03 015 0
961 01 059 0
994 04 326 7
993 19 041 7
961 40 042 0
993 91 104 7
993 19 037 7
961 40 043 0
961 40 047 3
993 34 058 7
993 19 037 7
961 40 043 0
961 40 069 0
994 05 041 7
961 40 136 0
993 19 040 7
961 40 054 3
993 91 148 7
961 40 146 3
100 03 015 0
993 19 041 7
994 04 322 7
994 04 326 7
961 40 136 0
100 03 015 0
893 02 195 0
025 10 008 3
893 02 195 0
993 91 124 7
993 19 040 7
993 91 124 7
961 01 013 0
961 40 054 3
961 40 062 3
100 03 015 0
961 40 147 0
993 19 040 7
993 91 148 7
993 19 040 7
993 91 148 7
993 91 126 7
993 91 126 7
961 40 134 3
994 04 326 7
993 19 041 7
961 40 054 3
994 05 041 7
961 40 062 3
993 19 041 7
994 04 326 7
999 21 075 7
994 04 326 7
993 19 041 7
894 45 041 8
993 19 041 7
904 02 009 0
993 34 061 7
904 02 010 0
994 05 041 7
993 19 041 7
894 45 041 8
961 40 054 3
961 40 134 3
904 02 009 0
993 34 061 7
904 02 010 0
893 23 087 8
994 33 130 0
999 21 075 7
993 34 061 7
904 02 010 0
999 21 075 7

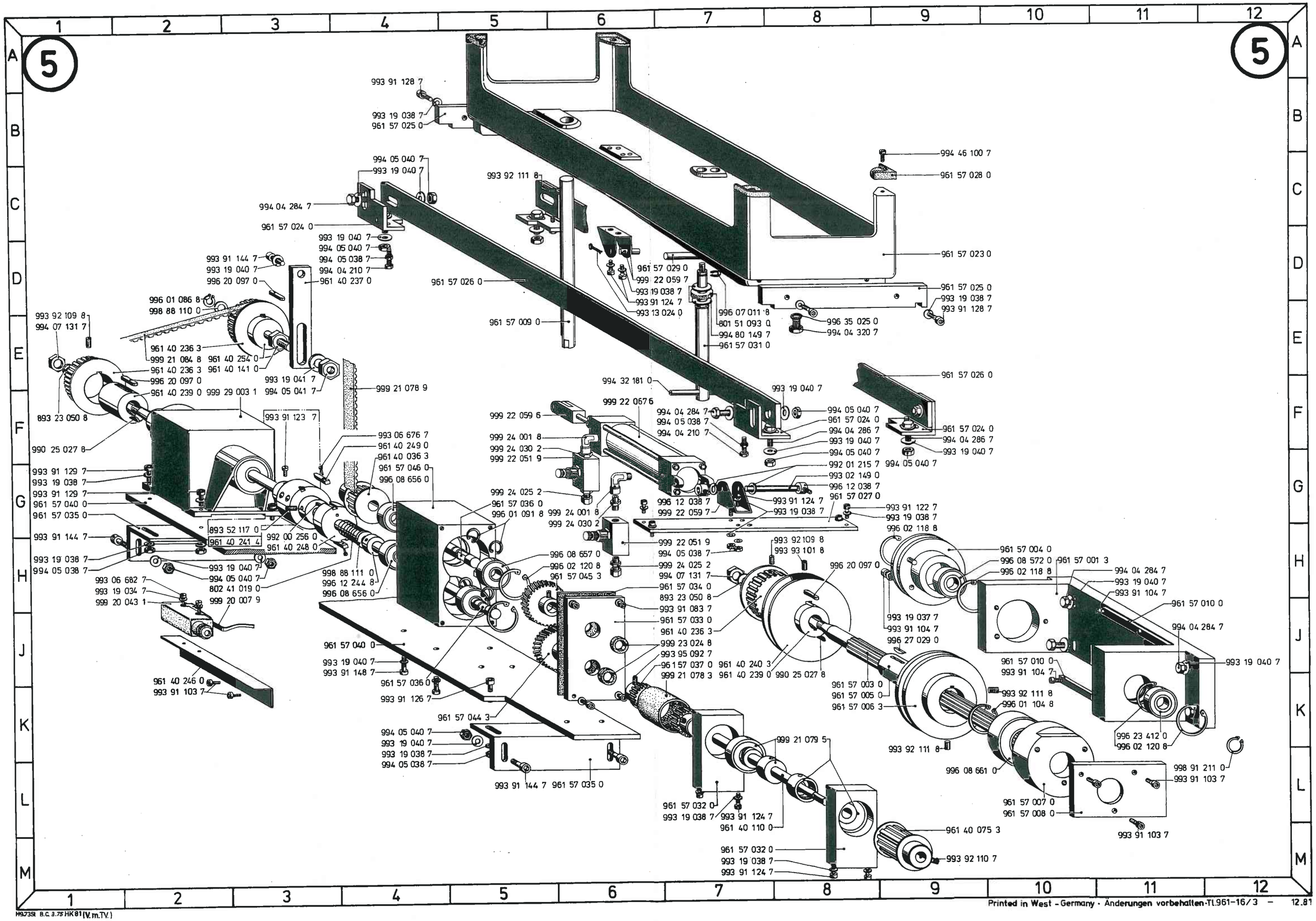

H9/739 B.C. 3.75 HK 81 (V.m.TV.)

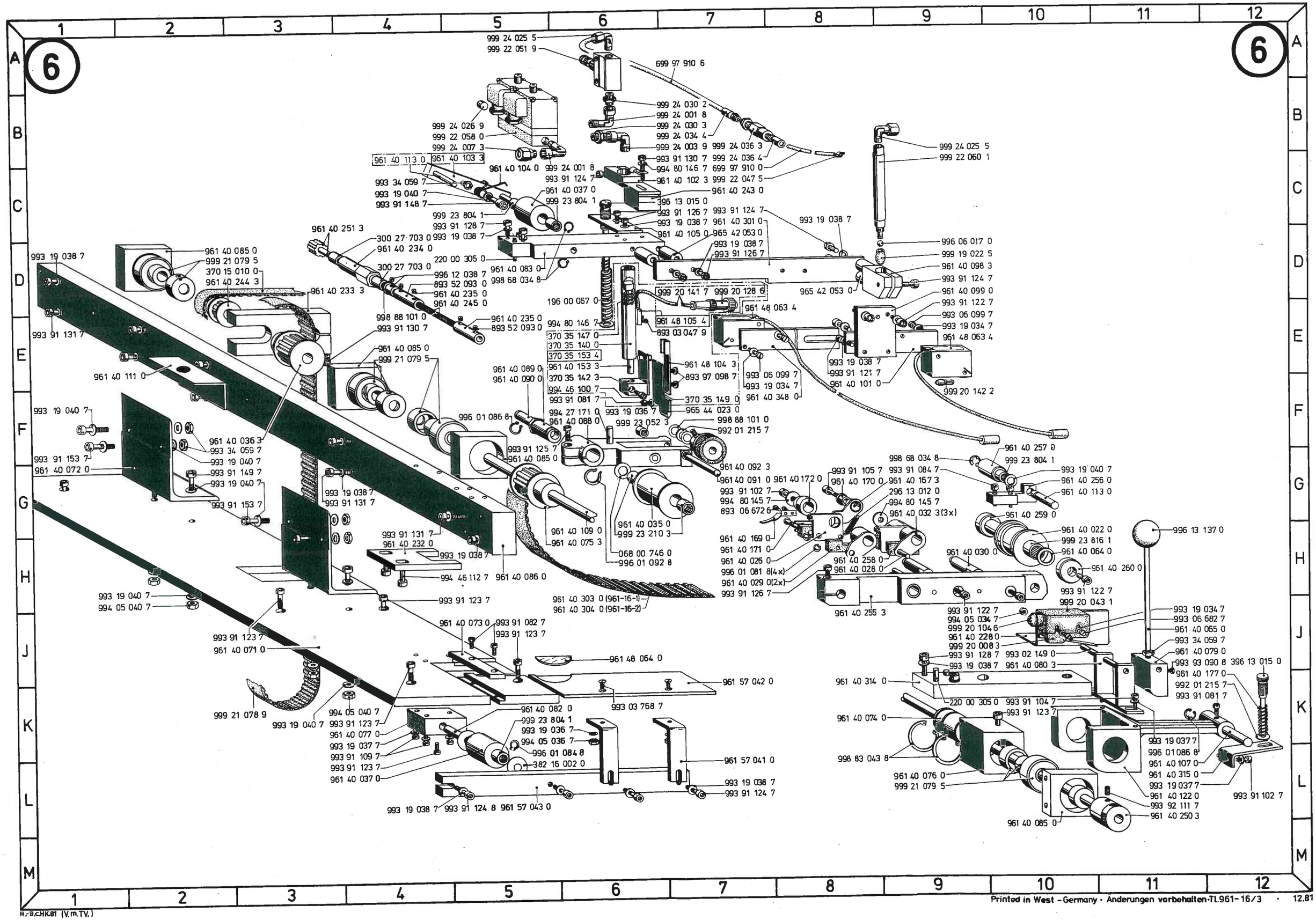

H.-B.CHK.81 (V.m.TV.)

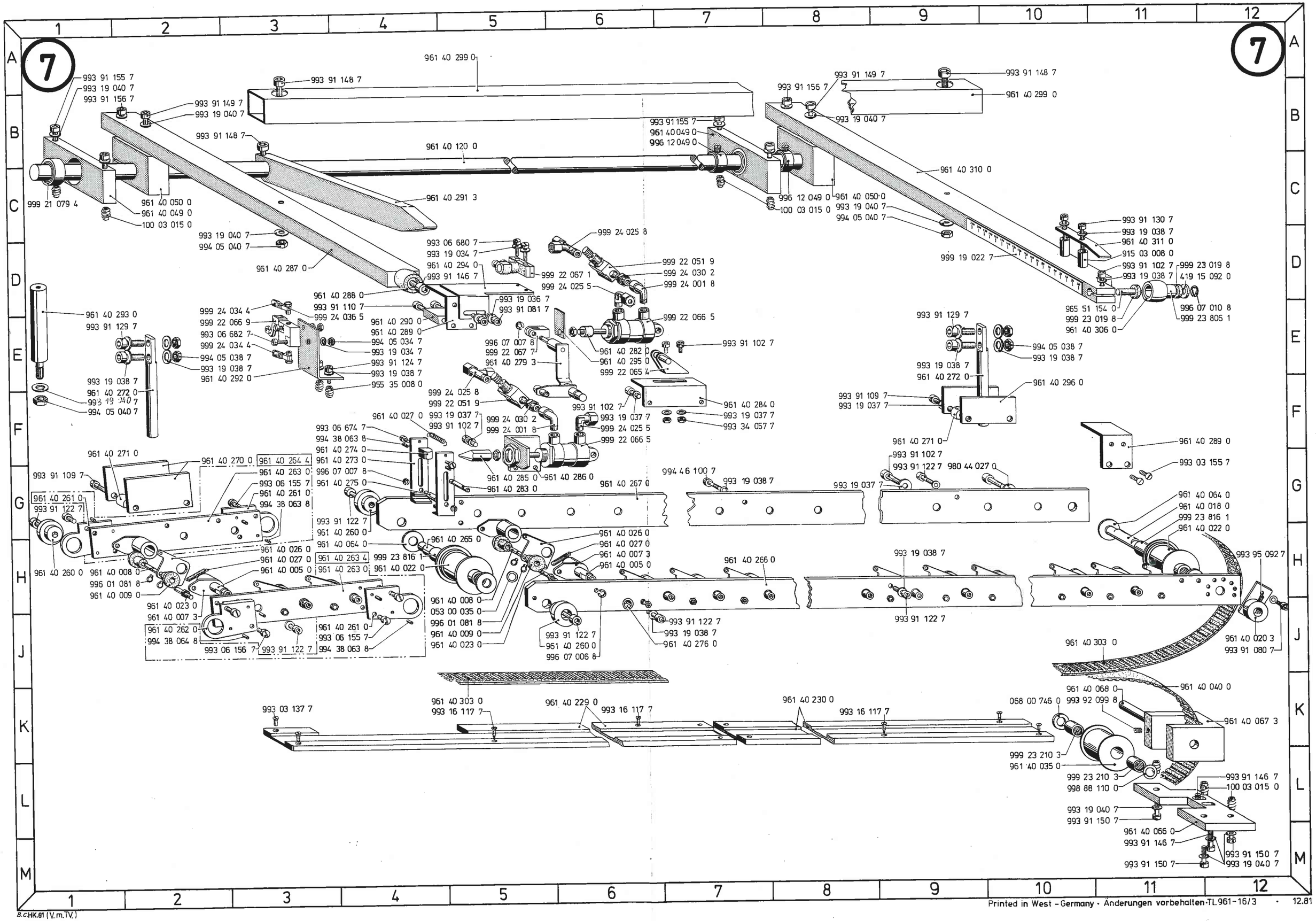
7
993 91 155 7
993 19 040 7
993 91 156 7
993 91 149 7
993 19 040 7
993 91 148 7
961 40 299 0
993 91 148 7
993 91 149 7
993 91 156 7
993 19 040 7
993 91 155 7
961 40 049 0
996 12 049 0
961 40 120 0
961 40 310 0
999 21 079 4
961 40 050 0
961 40 049 0
100 03 015 0
961 40 291 3
996 12 049 0
961 40 050 0
100 03 015 0
993 19 040 7
994 05 040 7
993 19 040 7
994 05 040 7
961 40 287 0
993 91 130 7
993 19 038 7
961 40 311 0
915 03 008 0
999 19 022 7
993 91 102 7
999 23 019 8
993 19 038 7
419 15 092 0
996 07 010 8
999 23 806 1
965 51 154 0
999 23 019 8
961 40 306 0
993 06 680 7
993 19 034 7
961 40 294 0
993 91 146 7
999 24 025 8
999 22 051 9
999 24 030 2
999 24 001 8
999 22 067 1
999 24 025 5
999 22 066 5
961 40 288 0
993 91 110 7
993 19 036 7
993 91 081 7
961 40 293 0
993 91 129 7
999 24 034 4
999 22 066 9
993 06 682 7
999 24 034 4
999 24 036 5
961 40 290 0
961 40 289 0
994 05 034 7
993 19 034 7
993 91 124 7
993 19 038 7
955 35 008 0
994 05 038 7
993 19 038 7
961 40 292 0
996 07 007 8
999 22 067 7
961 40 279 3
961 40 282 0
961 40 295 0
999 22 065 4
993 91 102 7
993 91 129 7
994 05 038 7
993 19 038 7
993 19 038 7
961 40 272 0
993 19 040 7
994 05 040 7
999 24 025 8
999 22 051 9
993 91 102 7
961 40 284 0
993 19 037 7
993 34 057 7
993 19 037 7
993 91 109 7
993 19 037 7
961 40 296 0
961 40 027 0
993 19 037 7
993 91 102 7
999 24 030 2
999 24 001 8
993 19 037 7
999 24 025 5
999 22 066 5
993 06 674 7
994 38 063 8
961 40 274 0
961 40 273 0
996 07 007 8
961 40 275 0
961 40 285 0
961 40 286 0
961 40 283 0
961 40 271 0
961 40 271 0
993 91 102 7
993 91 122 7
980 44 027 0
961 40 289 0
993 03 155 7
993 91 109 7
961 40 270 0
961 40 264 4
961 40 263 0
993 06 155 7
961 40 261 0
994 38 063 8
994 46 100 7
993 19 038 7
993 19 037 7
961 40 267 0
961 40 261 0
993 91 122 7
993 91 122 7
961 40 260 0
961 40 064 0
961 40 265 0
961 40 026 0
961 40 027 0
961 40 007 3
961 40 005 0
961 40 064 0
961 40 018 0
999 23 816 1
961 40 022 0
993 95 092 7
961 40 260 0
961 40 008 0
996 01 081 8
961 40 009 0
961 40 026 0
961 40 027 0
961 40 005 0
961 40 263 4
999 23 816 1
961 40 263 0
961 40 022 0
961 40 266 0
993 19 038 7
961 40 008 0
053 00 035 0
996 01 081 8
961 40 009 0
961 40 023 0
993 91 122 7
993 19 038 7
961 40 276 0
993 91 122 7
961 40 260 0
996 07 006 8
961 40 023 0
961 40 007 3
961 40 262 0
994 38 064 8
993 06 156 7
993 91 122 7
961 40 261 0
993 06 155 7
994 38 063 8
961 40 020 3
993 91 080 7
961 40 303 0
961 40 040 0
961 40 068 0
993 92 099 8
068 00 746 0
961 40 067 3
993 03 137 7
961 40 303 0
993 16 117 7
961 40 229 0
993 16 117 7
961 40 230 0
993 16 117 7
999 23 210 3
961 40 035 0
999 23 210 3
998 88 110 0
993 91 146 7
100 03 015 0
993 19 040 7
993 91 150 7
961 40 066 0
993 91 146 7
993 91 150 7
993 19 040 7
993 91 150 7

B.CHK.81 (V.m.TV.)

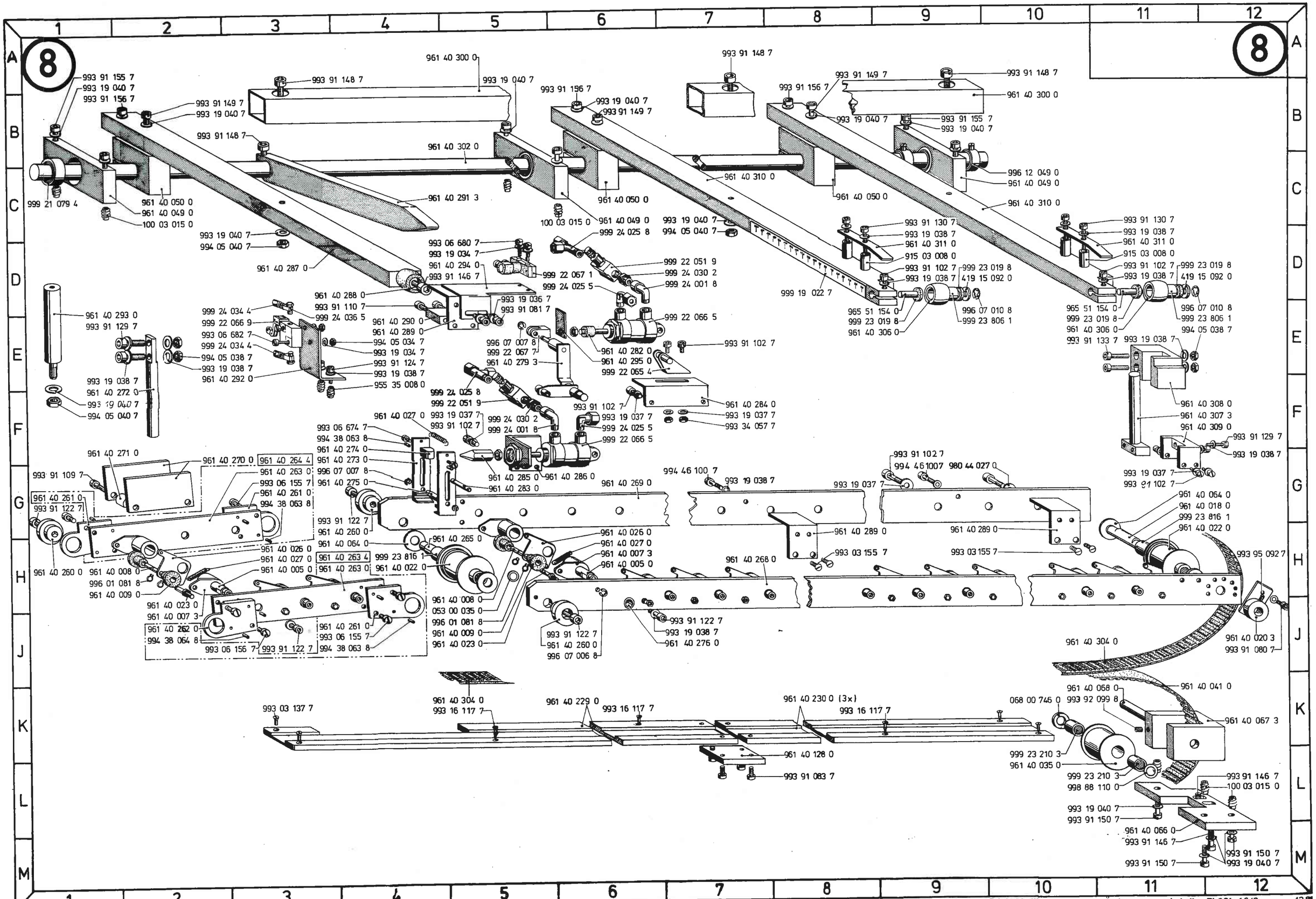
8
993 91 155 7
993 19 040 7
993 91 156 7
993 91 149 7
993 19 040 7
993 91 148 7
961 40 300 0
993 19 040 7
993 91 156 7
993 91 149 7
993 19 040 7
993 91 148 7
993 91 156 7
993 19 040 7
993 91 155 7
993 19 040 7
993 91 148 7
961 40 300 0
961 40 302 0
961 40 310 0
996 12 049 0
961 40 049 0
961 40 310 0
999 21 079 4
961 40 050 0
961 40 049 0
100 03 015 0
961 40 291 3
961 40 050 0
100 03 015 0
961 40 049 0
961 40 050 0
993 19 040 7
994 05 040 7
993 19 040 7
994 05 040 7
961 40 287 0
993 06 680 7
993 19 034 7
961 40 294 0
993 91 146 7
999 24 025 8
999 22 051 9
999 24 030 2
999 24 001 8
999 22 067 1
999 24 025 5
999 22 066 5
993 91 130 7
993 19 038 7
961 40 311 0
915 03 008 0
993 91 102 7
999 23 019 8
993 19 038 7
419 15 092 0
999 19 022 7
965 51 154 0
999 23 019 8
961 40 306 0
996 07 010 8
999 23 806 1
993 91 130 7
993 19 038 7
961 40 311 0
915 03 008 0
993 91 102 7
999 23 019 8
993 19 038 7
419 15 092 0
965 51 154 0
999 23 019 8
961 40 306 0
996 07 010 8
999 23 806 1
994 05 038 7
993 91 133 7
993 19 038 7
961 40 293 0
993 91 129 7
993 19 038 7
961 40 272 0
993 19 040 7
994 05 040 7
999 24 034 4
999 22 066 9
993 06 682 7
999 24 034 4
994 05 038 7
993 19 038 7
961 40 292 0
961 40 288 0
993 91 110 7
999 24 036 5
961 40 290 0
961 40 289 0
994 05 034 7
993 19 034 7
993 91 124 7
993 19 038 7
955 35 008 0
993 19 036 7
993 91 081 7
996 07 007 8
999 22 067 7
961 40 279 3
999 24 025 8
999 22 051 9
993 19 037 7
993 91 102 7
999 24 030 2
999 24 001 8
993 91 102 7
961 40 282 0
961 40 295 0
999 22 065 4
993 91 102 7
993 19 037 7
999 24 025 5
999 22 066 5
961 40 284 0
993 19 037 7
993 34 057 7
961 40 308 0
961 40 307 3
961 40 309 0
993 91 129 7
993 19 038 7
993 19 037 7
993 91 102 7
961 40 027 0
993 19 037 7
993 91 102 7
993 06 674 7
994 38 063 8
961 40 274 0
961 40 273 0
996 07 007 8
961 40 275 0
961 40 285 0
961 40 286 0
961 40 283 0
961 40 271 0
961 40 270 0
961 40 264 4
961 40 263 0
993 06 155 7
961 40 261 0
994 38 063 8
993 91 109 7
961 40 261 0
993 91 122 7
961 40 260 0
993 91 122 7
961 40 260 0
961 40 064 0
961 40 265 0
961 40 269 0
994 46 100 7
993 19 038 7
993 19 037 7
993 91 102 7
994 46 100 7
980 44 027 0
961 40 064 0
961 40 018 0
999 23 816 1
961 40 022 0
961 40 026 0
961 40 027 0
961 40 007 3
961 40 005 0
961 40 289 0
993 03 155 7
961 40 289 0
993 03 155 7
961 40 026 0
961 40 027 0
961 40 005 0
961 40 260 0
961 40 008 0
996 01 081 8
961 40 009 0
961 40 263 4
999 23 816 1
961 40 263 0
961 40 022 0
961 40 268 0
993 95 092 7
961 40 023 0
961 40 007 3
961 40 262 0
994 38 064 8
993 06 156 7
993 91 122 7
961 40 261 0
993 06 155 7
994 38 063 8
961 40 008 0
053 00 035 0
996 01 081 8
961 40 009 0
961 40 023 0
993 91 122 7
961 40 260 0
996 07 006 8
993 91 122 7
993 19 038 7
961 40 276 0
961 40 020 3
993 91 080 7
961 40 304 0
993 03 137 7
961 40 304 0
993 16 117 7
961 40 229 0
993 16 117 7
961 40 230 0 (3x)
993 16 117 7
961 40 068 0
068 00 746 0
993 92 099 8
961 40 041 0
961 40 067 3
999 23 210 3
961 40 035 0
999 23 210 3
998 88 110 0
961 40 128 0
993 91 083 7
993 91 146 7
100 03 015 0
993 19 040 7
993 91 150 7
961 40 066 0
993 91 146 7
993 91 150 7
993 19 040 7
993 91 150 7

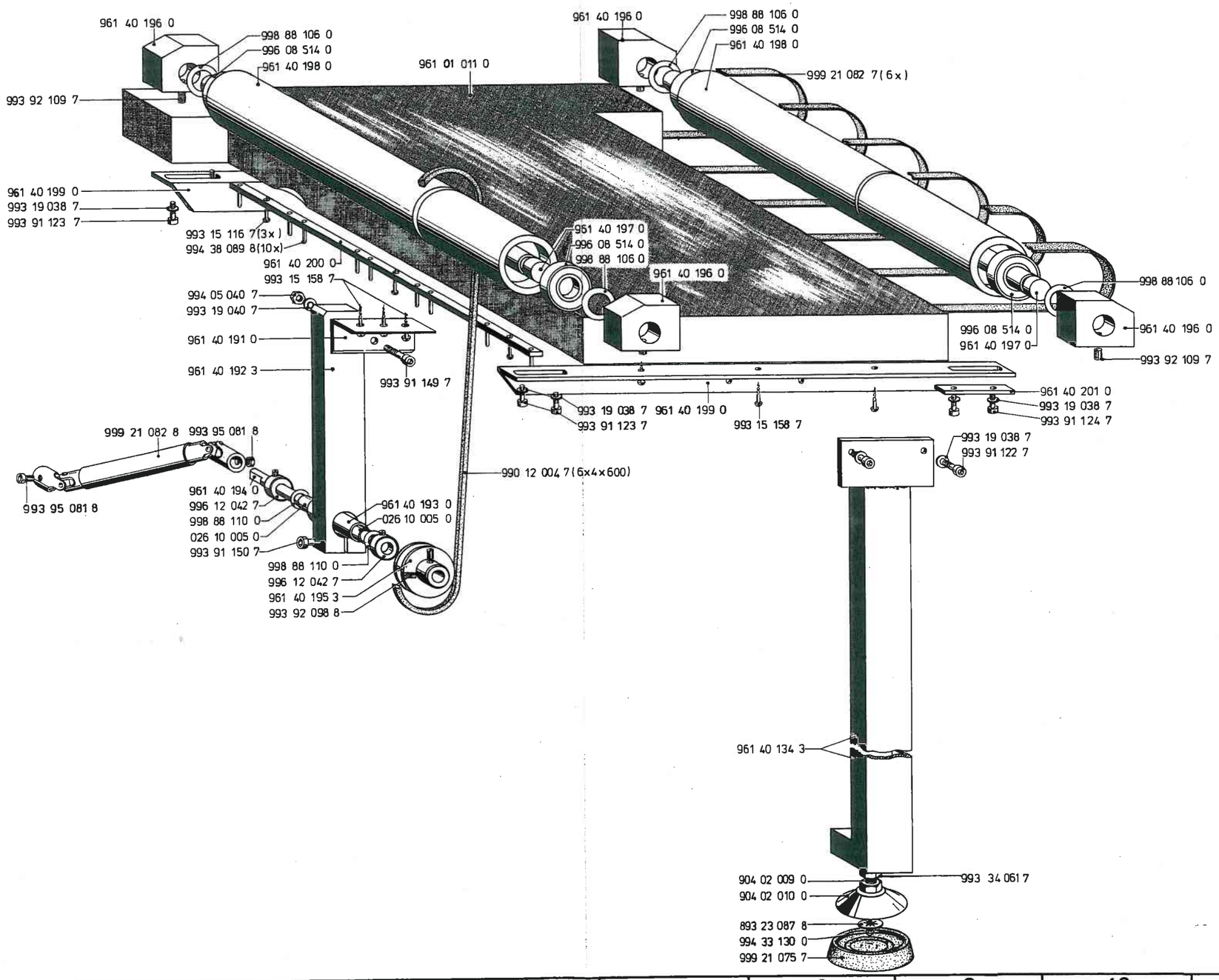

Printed in West - Germany · Änderungen vorbehalten · Tl. 402 961 - D18.3/8 · Febr. 1976

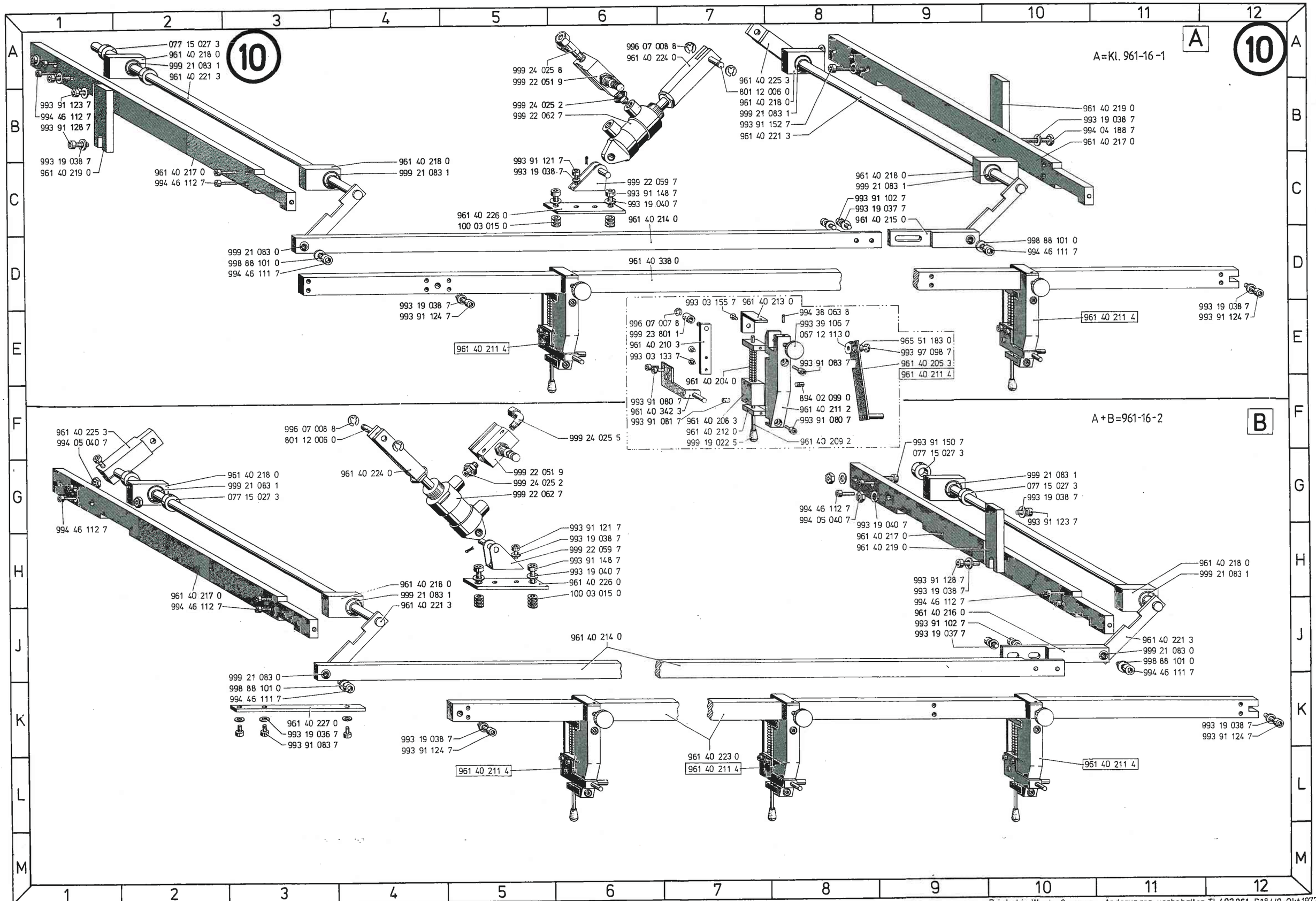

Printed in West - Germany · Änderungen vorbehalten · Tl. 402 961-D18.4/9-Okt.1977

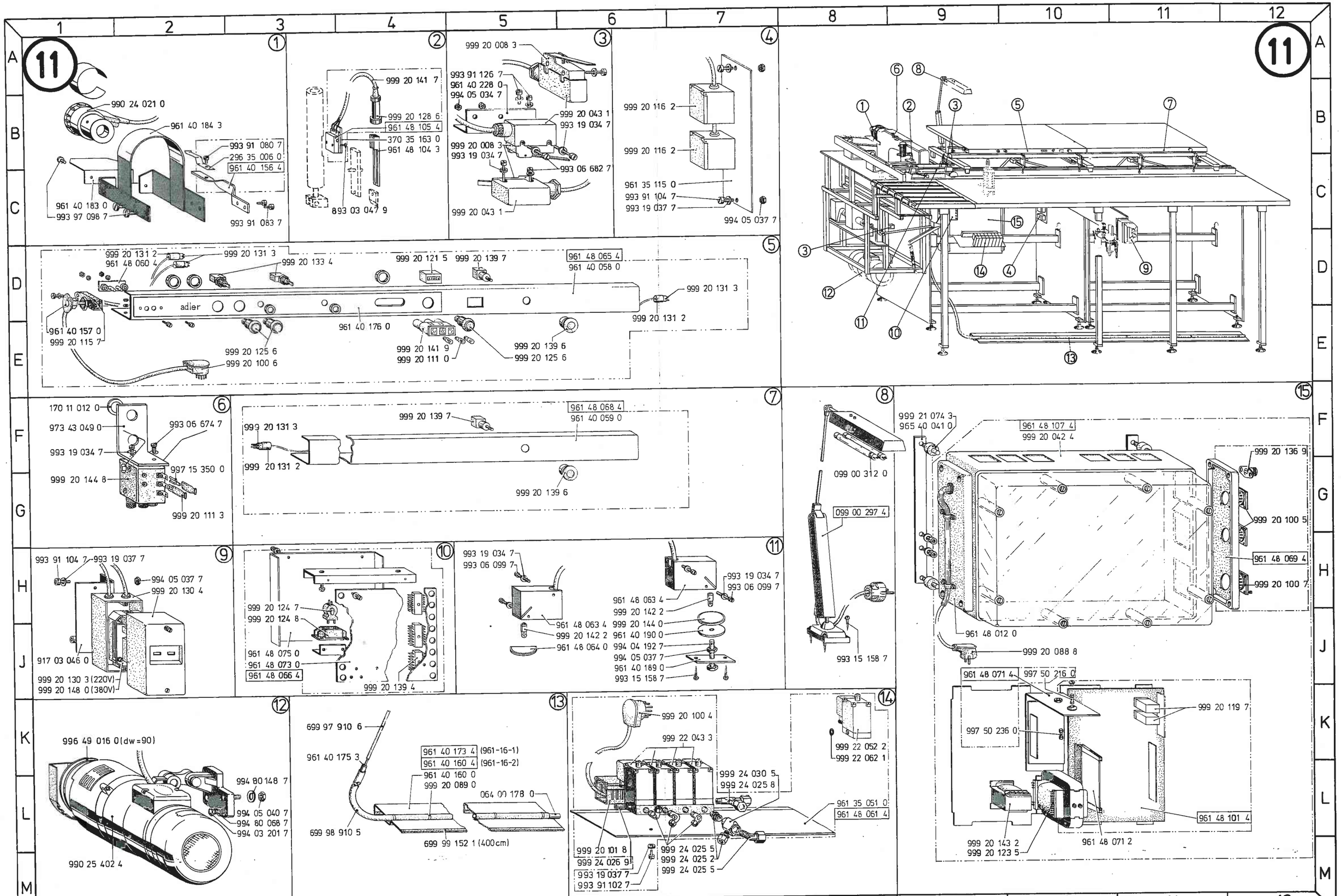
11
990 24 021 0
961 40 184 3
993 91 080 7
296 35 006 0
961 40 156 4
961 40 183 0
993 97 098 7
993 91 083 7
999 20 141 7
999 20 128 6
961 48 105 4
370 35 163 0
961 48 104 3
893 03 047 9
999 20 008 3
993 91 126 7
961 40 228 0
994 05 034 7
999 20 043 1
993 19 034 7
999 20 008 3
993 19 034 7
993 06 682 7
999 20 043 1
999 20 116 2
999 20 116 2
961 35 115 0
993 91 104 7
993 19 037 7
994 05 037 7
999 20 131 2
961 48 060 4
999 20 131 3
999 20 133 4
999 20 121 5
999 20 139 7
961 48 065 4
961 40 058 0
999 20 131 3
999 20 131 2
adler
961 40 157 0
999 20 115 7
961 40 176 0
999 20 125 6
999 20 100 6
999 20 141 9
999 20 111 0
999 20 139 6
999 20 125 6
170 11 012 0
973 43 049 0
993 06 674 7
993 19 034 7
997 15 350 0
999 20 144 8
999 20 111 3
999 20 139 7
961 48 068 4
961 40 059 0
999 20 131 3
999 20 131 2
999 20 139 6
999 21 074 3
965 40 041 0
961 48 107 4
999 20 042 4
999 20 136 9
999 20 100 5
961 48 069 4
999 20 100 7
099 00 312 0
099 00 297 4
993 15 158 7
961 48 012 0
999 20 088 8
993 91 104 7
993 19 037 7
994 05 037 7
999 20 130 4
917 03 046 0
999 20 130 3 (220V)
999 20 148 0 (380V)
999 20 124 7
999 20 124 8
961 48 075 0
961 48 073 0
961 48 066 4
999 20 139 4
993 19 034 7
993 06 099 7
961 48 063 4
999 20 142 2
961 48 064 0
993 19 034 7
993 06 099 7
961 48 063 4
999 20 142 2
999 20 144 0
961 40 190 0
994 04 192 7
994 05 037 7
961 40 189 0
993 15 158 7
961 48 071 4
997 50 216 0
997 50 236 0
999 20 119 7
961 48 101 4
999 20 143 2
999 20 123 5
961 48 071 2
996 49 016 0 (dw=90)
994 80 148 7
994 05 040 7
994 80 068 7
994 03 201 7
990 25 402 4
699 97 910 6
961 40 175 3
961 40 173 4 (961-16-1)
961 40 160 4 (961-16-2)
961 40 160 0
999 20 089 0
064 00 178 0
699 98 910 5
699 99 152 1 (400cm)
999 20 100 4
999 22 043 3
999 24 030 5
999 24 025 8
999 22 052 2
999 22 062 1
961 35 051 0
961 48 061 4
999 20 101 8
999 24 026 9
993 19 037 7
993 91 102 7
999 24 025 5
999 24 025 2
999 24 025 5

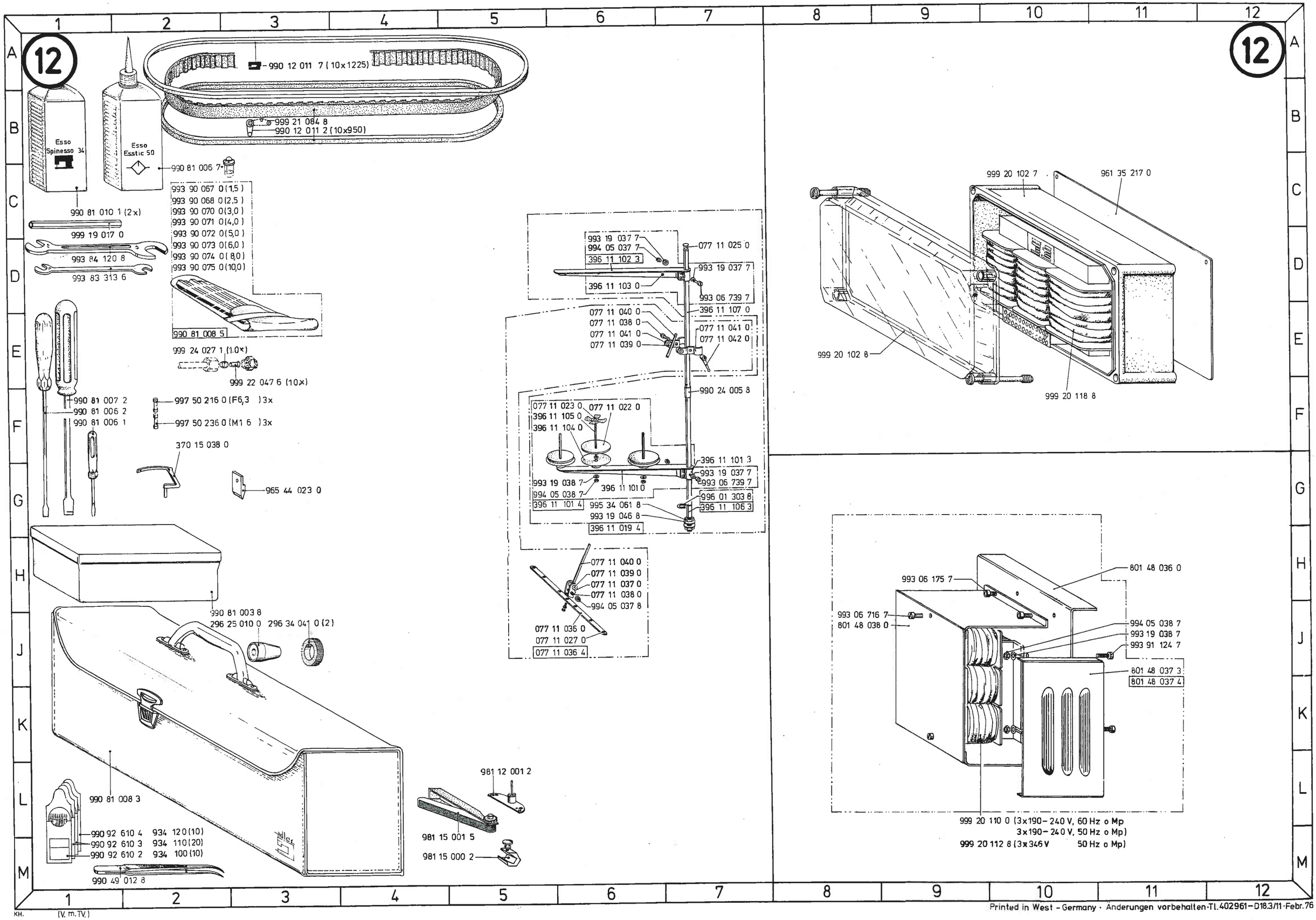

KH. (V. m. TV.)

Printed in West - Germany · Änderungen vorbehalten · Tl. 402961 – D18.3/11 · Febr. 76

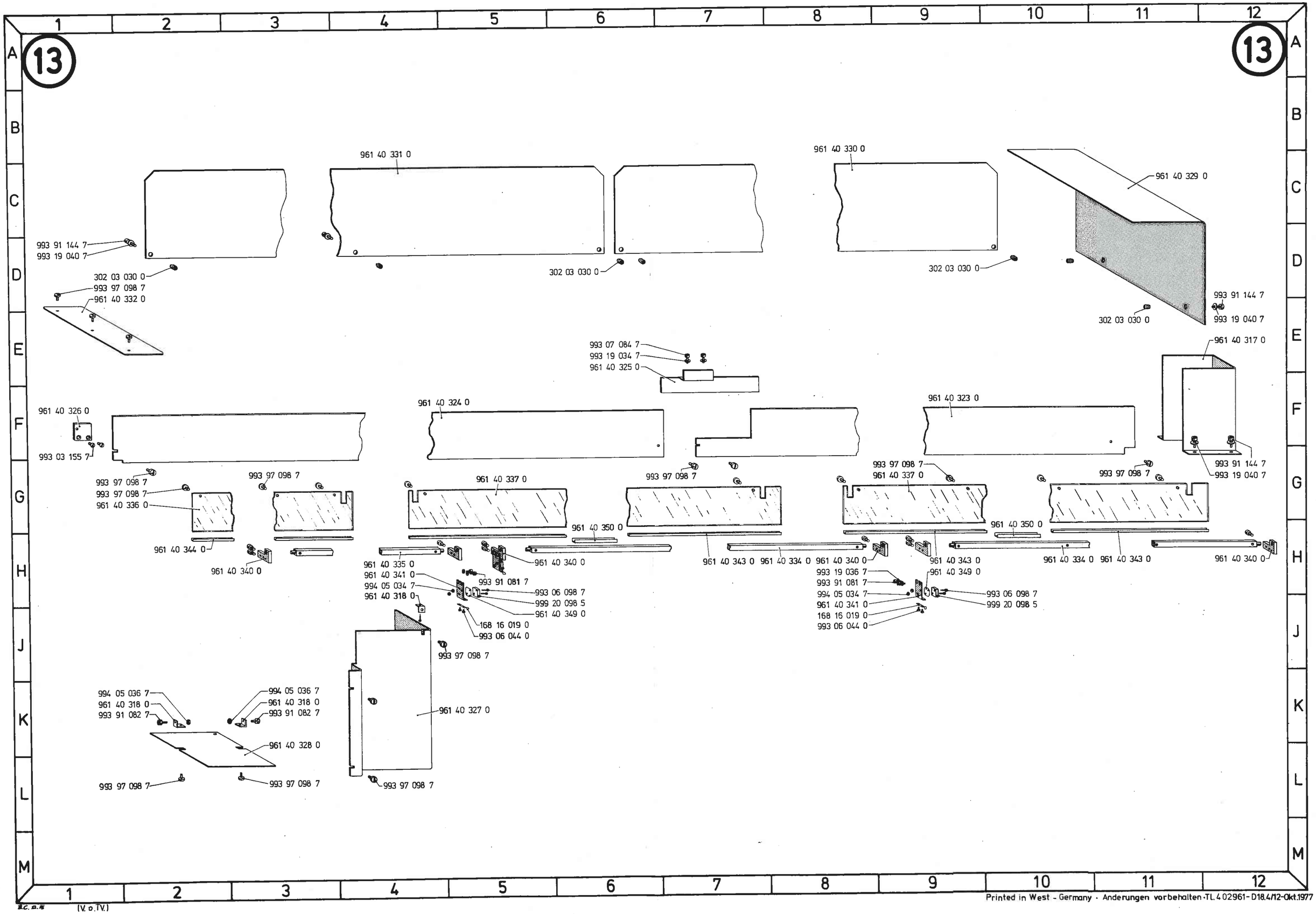
13
961 40 331 0
961 40 330 0
961 40 329 0
993 91 144 7
993 19 040 7
302 03 030 0
993 97 098 7
961 40 332 0
993 07 084 7
993 19 034 7
961 40 325 0
961 40 317 0
961 40 326 0
993 03 155 7
961 40 324 0
961 40 323 0
961 40 336 0
961 40 337 0
961 40 350 0
961 40 344 0
961 40 340 0
961 40 335 0
961 40 341 0
994 05 034 7
961 40 318 0
993 91 081 7
993 06 098 7
999 20 098 5
168 16 019 0
993 06 044 0
961 40 343 0
961 40 334 0
993 19 036 7
961 40 349 0
994 05 036 7
961 40 327 0
961 40 328 0
(V. o. T.V.)
Printed in West - Germany · Änderungen vorbehalten · TL. 4 02961 - D18.4/12-Okt.1977

Ersatzteileliste. Spare parts. Pièces de rechange. Piezas de repuesto.

Teile-Nr.	Benennung	
Kl.961-16-2		
025 10 008 3	STELLRING	2F5,4E4
026 10 005 0	BUCHSE	9H4,9H5
030 00 031 0	SCHEIBE	1G10
053 00 035 0	SCHEIBE	1J10,1K11,7J5,8J5
064 00 178 0	ZUGSTANGENBOLZEN	11L5
067 00 907 0	FLANSCH	1E9
067 12 113 0	SCHEIBE	10E8
068 00 746 0	SCHEIBE	6H6,7K10,8K10
069 35 039 0	ZUGFEDER	2L3
077 11 023 0	ZENTRIERSTUECK	12F6
077 11 025 0	ABSCHL.STUECK	12D7
077 11 027 0	OESE	12J6
077 11 036 0	FADENFUEHRUNG	12J6
077 11 036 4	FADENFUEHRUNG	12J6
077 11 037 0	SPANNSTUECK	12H6
077 11 038 0	SPANNSCHRAUBE	12E6,12H6
077 11 039 0	SPANNBUCHSE	12E6,12H6
077 11 040 0	VERBINDUNGSROHR	12E6,12H6
077 11 041 0	SPANNTEIL	12E6,12E7
077 11 042 0	KNEBEL	12E7
077 15 027 3	STELLRING	10A2,10G3,10G9, 10G10
081 00 118 0	SPANN.SCHEIBE	1F7
083 00 308 0	SCHEIBE	2J1
091 00 213 0	ZAHNFORMRIEMEN	1J10
096 14 195 3	STELLRING	1M9
097 00 335 0	LI.ZYL.SCHRAUBE	1G4
099 00 297 4	KALTLICHTLEUCHTE	11G8
099 00 312 0	LEUCHTSTOFFLAMPE	11G8
100 03 015 0	GEWINDEENSAT	2C9,2E7,2E10, 2G10,3B11,4C8,4E6,4E9,4G6, 7C2,7C8,7L12,8C2,8C6,8L12, 10C5,10H6
164 11 102 0	FADENSPANN.FEDER	1G10
168 16 019 0	BLATTFEDER	13J5,13J8
170 11 001 0	SPANNUNGSBLECH	1F6
170 11 001 4	SPANNUNGSBLECH	1F6
170 11 002 0	FUEHRG.DRAHT	1F7
170 11 004 0	FADENGEBER	1G3
170 11 005 0	SCHUTZBUEGEL	1F6
170 11 007 0	FUEHRUNGSBLECH	1F6
170 11 008 0	TRAGSCHRAUBE	1F8
170 11 012 0	SCHEIBE	11F1
170 11 013 0	SPANNUNGSPLATTE	1F8
170 11 013 4	SPANNUNGSPLATTE	1F8
170 11 014 0	BOLZEN	1G8,1G9
170 11 015 0	FADENFUEHRUNG.PLATTE	1G8
170 11 019 0	DRAHTBUEGEL	1H8
170 11 020 0	DREHFEDER	1G7
170 11 021 0	ANSATZSCHRAUBE	1G8
170 11 022 0	DISTANZSCHEIBE	1G7,12F6
170 11 025 3	FADENFUEHRUNG	1J5
170 11 028 3	HALTER	1K4
170 11 030 3	STELLKLEMME	1H4
170 11 031 0	STELLWINKEL	1J5
170 11 033 0	VERSCHLUSSKLOTZ	1K6
170 11 033 4	VERSCHLUSSKLOTZ	1K6
170 11 034 0	BLATTFEDER	1L7
170 11 035 0	RASTBOLZEN	1K6
170 11 036 0	FADENGABEL	1J6
170 11 037 0	GEGENHALTER	1J6
170 11 038 0	SPANNUNGSFEDER	1F7
170 12 004 3	NADELSTG.KLOBEN	1F3
170 14 004 0	ABDECKBLECH	1H7
170 14 005 0	ABDECKPLATTE	1H5
170 14 005 4	ABDECKPLATTE	1H5
170 14 006 3	HALTEBLECH	1G5
170 14 007 0	GELENKSTIFT	1G5
170 14 008 0	BLATTFEDER	1G5
170 15 002 3	ZAHNRIEMENRAD	1K8
170 15 004 0	WELLE	1K7
170 15 005 0	LAGERBUCHSE	1J7
170 15 006 0	SCHEIBE	1K7
170 15 007 3	FADENGEBER	1K5
170 15 013 4	KURBEL	1L5
170 15 018 0	ZAHNFORMRIEMEN	1L8
170 15 023 4	SCHWINGE	1L2
170 15 027 0	STAUBDECKEL	1K4
170 15 028 0	GREIFERGEHAEUSE	1J4
170 15 028 4	GREIFERGEHAEUSE	1J4
170 15 029 0	LAGERSCHILD	1K4
170 15 031 3	GEH.DECKEL	1J1
170 15 033 0	GEH.DECKEL	1J2
170 15 036 0	FADENABWEISBLECH	1H2
170 15 040 0	DICHTUNG	1J2
170 16 006 0	HALTEBLECH	1F8
171 14 001 0	SCHRAUBE	1J6
196 00 019 0	VERSCHL.SCHRAUBE	1E4
196 00 022 0	FADENFUEHRUNG	1F7
196 00 043 0	NADELSTG.GELENK	1F4
196 00 043 3	NADELSTG.GELENK	1F4
196 00 044 0	BUCHSE	1F4
196 00 047 0	FEDER	1E2
196 00 049 0	NADELLAGER	1E4
196 00 067 0	FEDER	6D6
196 00 112 0	VERSCHLUSZSTOPFEN	1E3,1E6
196 00 150 0	OELABLASZSCHRAUBE	1J7
196 00 193 0	BUCHSE	1L9
220 00 305 0	LUEFTERHEBELSTIFT	6D5,6K9
296 00 004 0	ARMWELLE	1D7
296 00 004 4	ARMWELLE	1D7
296 00 007 0	LAGERGEHAEUSE	1D5
296 00 008 0	ANLAGERING	1C8,1D6
296 00 009 0	SCHUTZGEHAEUSE	1D6
296 00 012 0	SCHUTZGEHAEUSE	1D7,1D8
296 00 014 0	KONUSHUELSE	1D8
296 00 041 0	GLEITSTEIN	1G4
296 00 049 3	GEGENGEWICHT	1D6
296 00 050 0	DOCHT	1F2
296 00 071 0	OELSCHLAUCH	1B7
296 00 101 0	OELDOCHT	1D5
296 00 112 0	OELDOCHT	1B9
296 00 114 0	DROSSELRING	1B9
296 00 115 0	OELFALLROHR	1C8
296 00 116 0	SCHLAUCHNIPPEL	1B8,1C8
296 00 118 0	HOHLSCHRAUBE	1C8
296 00 120 0	SCHEIBE KUPFER	1C8
296 00 121 0	OELSCHLAUCH	1C8
296 00 125 0	DICHTSCHEIBE	1A8
296 00 130 0	OELSTEIGROHR	1A8
296 00 131 3	OELEINFUEHLSCHRAUBE	1A8
296 00 131 4	OELEINFUEHLSCHRAUBE	1A8
296 00 136 0	OELROHR HI.	1B8
296 00 152 0	OELSTANDSANZEIGER	1H6
296 00 154 3	LUEFTUNGSROHR	1J7
296 00 194 0	BUCHSE	1M10
296 00 208 3	SPANNROLLENLAGER	1J12
296 00 209 0	SPANNROLLENACHSE	1K10
296 00 210 0	SPANNROLLE	1K10
296 00 210 4	SPANNROLLE	1K10
296 00 211 3	ZAHNRIEMENRAD	1L11
296 00 212 3	ZAHNRIEMENRAD	1E11
296 10 011 3	BEFEST.SCHRAUBE	1C7
296 10 012 0	ARMWELLENSTUETZE	1C7
296 12 005 0	FADENOESE	1G3
296 13 012 0	ZUGFEDER	6G9
296 15 001 0	LAGER	1K11
296 16 012 0	STOPFEN	1F2
296 16 020 0	STOPFEN	1H8
296 25 010 0	AUFZIEHKEGEL	12J3
296 31 097 0	OELSCHLAUCH	1C7
296 31 098 0	STOPFEN	1E6
296 33 025 0	OELDOCHT	1G5
296 34 041 0	RING	12J3
296 35 006 0	BLATTFEDER	11B3
300 27 703 0	BUCHSE	6D4
302 03 030 0	GEWINDEENSAT	13D2,13D6, 13D9,13E11
370 10 001 0	ARM	1E6
370 10 002 0	ARMDECKEL	1D6
370 11 001 0	FADENFUEHRUNG	1D7
370 11 006 0	REGULIERBUEGEL	1E6
370 11 007 0	KLEMMSCHEIBE	1E6
370 11 010 4	FADENFUEHRUNG	1J5
370 11 011 0	DREHFEDER	1K4
370 11 017 3	LEITBLECH	1H8
370 11 017 4	LEITBLECH	1H8
370 12 001 0	NADELSTG.FUEHRUNG	1G5
370 12 002 0	BLASROHR	1G4
370 12 005 4	ARMWELLENKURBEL	1F5
370 14 010 0	DECKEL	1H7
370 14 010 4	DECKEL	1H7
370 14 037 0	GRUNDPLATTE	1H8
370 14 046 3	FUELLSTUECK	1G5
370 14 046 4	ABDECKPLATTE	1H5
370 15 001 0	SCHEIBE	1K6
370 15 010 0	ZAHNFORMRIEMEN	6D3
370 15 013 4	LAGERBUCHSE	1J7
370 15 015 0	BUCHSE	1J4
370 15 016 3	NADELSCHUTZ	1H2
370 15 020 3	KURBELW.LAGER	1L5
370 15 020 4	KURBELLEWLLENLAGER	1K5
370 15 023 3	GURTRAD	1L5,1L8
370 15 038 0	GREIFER	1L4,12F2
370 20 012 0	STICHPLATTE	1G2
370 22 089 0	BOLZEN	1H2
370 35 140 0	MESSERFUEHRUNG	6E6
370 35 142 3	MESSERTRAEGER	6E6
370 35 147 0	FEDER	6E6
370 35 149 0	HALTER	6F7
370 35 153 4	KETTFADENTRENNER	6E6
370 35 163 0	GABEL	11B4
381 10 043 0	OELABLASZSCHRAUBE	1K2
381 11 002 0	FADENFUEHR.PLATTE	1F9
381 11 004 3	RAENDELMUTTER	1G10
381 11 018 0	FADENSP.FEDER	1G9
382 16 002 0	SCHEIBE	6L5
396 10 002 0	KOPFDECKEL	1E5
396 10 002 3	KOPFDECKEL	1E5
396 10 003 0	DICHTUNG	1F5
396 10 006 3	HANDRAD	1E9
396 10 023 3	VERSCHLUSZSCHEIBE	1E8
396 10 055 0	LAGERGEHAEUSE	1D8
396 10 055 4	LAGERGEHAEUSE	1D8
396 10 059 4	OELFALLROHR	1C8
396 10 091 3	VENTILGEHAEUSE	1B5
396 10 091 4	VENTILGEHAEUSE	1B5
396 10 094 0	REGULIERSCHRAUBE	1C5
396 11 019 4	GARNSTAENDER	12G6
396 11 101 0	TRAEGER	12G6
396 11 101 4	GARNSTAENDER	12G6
396 11 102 3	FADENLEITARM	12D6
396 11 103 0	FADENOESE	12D6
396 11 104 0	GARNROLLENTELLER	12F6
396 11 105 0	GARNROLLENSTIFT	12F6
396 11 106 3	GARNST.ROHR	12G7
396 11 107 0	GARNST.ROHR	12D7
396 12 007 3	ARMWELLENKURBEL	1F5
396 12 017 0	FADENHEBELKURBEL	1E4
396 12 030 0	VENTILKOERPER	1E3
396 12 030 4	VENTILKOERPER	1E3
396 12 035 0	SCHRAUBE	1E2
396 12 037 0	BUCHSE	1E2
396 12 039 0	BUCHSE	1E2
396 12 040 3	NADELSTANGE	1F3
396 13 015 0	REGULIERSCHRAUBE	6C7,6J12
396 14 001 0	DICHTUNG	1H6
396 14 005 0	DICHTSCHEIBE	1G6
396 31 008 0	STOPFEN	1E2,1F2
396 31 009 0	OELSCHLAUCH	1E3
419 15 092 0	SCHEIBE	7D12,8D9,8D12
489 00 281 0	SCHEIBE	2K3,2L2
699 97 910 0	SCHLAUCH 2,5LWX1	1B5,1G4, 6C7
699 97 910 4	SCHLAUCH 5LWX1	1B7
699 97 910 6	SCHLAUCH 4LWX1	6A7,11K3
699 99 152 1	KT.SCHUTZ SW	11L4
699 98 910 5	SCHLAUCH 9LWX3	11L3
801 12 006 0	GELENKBOLZEN	10B8,10F3
801 15 002 0	OELFANGBLECH	1H6
801 40 063 0	DISTANZBUCHSE	2C5
801 48 036 0	WINKEL	12H11
801 48 037 3	SCHUTZHAUBE	12J11
801 48 037 4	SCHUTZHAUBE	12K11
802 41 019 0	DRUCKFEDER	5H3
893 02 195 0	ZYL.STIFT M6X40	2E11,2F5, 4E10,4F4
893 03 047 9	SENKSCHR. M2X12	6E7,11C4
893 03 724 6	SENKSCHR. M3X6	1H7
893 06 654 7	ZYL.SCHR. M2,6X6	1K6
893 06 672 6	ZYL.SCHR. M3X4	1G6,6G7,1H3
893 06 674 7	ZYL.SCHR. M3X6	1H1
893 06 675 7	ZYL.SCHR. M3X8	1J1
893 06 714 7	ZYL.SCHR. M4X6	1K4
893 06 717 7	ZYL.SCHR. M4X12	1K7
893 06 734 6	ZYL.SCHR. M5X6	1G8
893 08 556 0	HALBRD.SCHR. M3X10	1L2,1L5
893 23 050 8	FEDERSCHEIBE A10	5F1,5H7
893 23 087 8	FEDERSCHEIBE B6	2K10.4K9, 9M8
893 52 093 0	GEW.STIFT M4X4	1E7,1H6,6E5 6D5
893 52 105 0	GEW.STIFT M5X6	1D6,1E2
893 52 117 0	GEW.STIFT M6X10	5G3
893 97 098 7	FL.KOPFSCHR. M4X8	2C5,6E7
894 02 099 0	ZAPFENSCHRAUBE M4X6	10F8
894 45 041 8	FAECHERSCHEIBE A10,5	2J8, 4J2,4J7
904 02 009 0	STELLSCHRAUBE	2J5,2J10,2M1 4J4,4J9,9L8
904 02 010 0	STANDROHRTELLER	2K5,2K9, 2M10,4K4,4K9,4L7,9L8
915 03 008 0	DISTANZSTUECK	7D11,8D9, 8D11
917 03 046 0	WINKEL	11J1
955 35 008 0	GEWINDEENSAT	7E4,8E4
961 01 009 0	FUELLSTUECK	2E7
961 01 010 0	TISCHPLATTE	2G7
961 01 011 0	TISCHPLATTE	9C6
961 01 012 0	TISCHPLATTE	2F12
961 01 013 0	TISCHPLATTE	4F11
961 01 058 0	TISCHPLATTE	2B3
961 35 051 0	PLATTE	11L8
961 35 115 0	PLATTE	11C6
961 35 217 0	TRAGBLECH	12C11
961 35 234 3	HALTER	3J11
961 40 005 0	BOLZEN	7H3,7H6,8H3,8H6
961 40 007 3	LAGERARM	7H6,8J2,8H6
961 40 008 0	BOLZEN	7H1,7H5,7J2,8H1,8H5
961 40 009 0	ROLLE	7H1,7J5,8H1,8J5
961 40 018 0	EXZENTERBOLZEN	7G11,8G12
961 40 020 3	HEBEL KPL.	7J12,8J12
961 40 022 0	RAD	6H10,7H4,7H11,8H12,8H4
961 40 023 0	BOLZEN	7H2,7J5,8H2,8J5
961 40 026 0	PLATTE	6H7,7H3,7H6,8H3,8H6
961 40 027 0	FEDER	7F4,7H3,7H6,8F4,8H3, 8H6
961 40 028 0	BOLZEN	6H8
961 40 029 0	GLEITSCHUH	6H7
961 40 030 0	BOLZEN	6H9
961 40 032 3	LAGERARM	6G9
961 40 035 0	RAD	2J1,6G6,7L10,8L10
961 40 036 3	ZAHNRAD	5F4,6F3
961 40 037 0	RAD	2K3,6C6,6L4
961 40 040 0	ZAHNRIEMEN	7K12
961 40 041 0	ZAHNRIEMEN	2C6,8K11
961 40 042 0	STREBE	2B3,2C8,4B4,4C5,4C7
961 40 043 0	ZWISCHENSTUECK	2D6,2D8,4C5 4C7
961 40 044 3	STUETZE	2B3,2C9,4C8
961 40 046 0	FUEHRUNGSLEISTE	2C6,4C5
961 40 047 3	ANSCHLAG	2C7,4C6
961 40 049 0	LAGERBOCK	7B7,7C2,8C2,8C6, 8C10
961 40 050 0	KLOBEN	7C2,7C8,8C2,8C6,8C8
961 40 054 3	VERBINDUNG	2E7,2G7,2J7,4E5 4G4,4J7
961 40 055 0	VERBINDUNG	2G7
961 40 058 0	SCHALTLEISTE	11D6
961 40 059 0	SCHALTLEISTE	4C8,11F6
961 40 061 3	SEITENTEIL	2G5
961 40 062 3	SEITENTEIL	2H10,4G4,4H9
961 40 063 0	PLATTE	2A9,4A8
961 40 064 0	SCHEIBE	6H10,7H4,7G11, 8G12,8H4
961 40 065 0	BOLZEN	6J11
961 40 066 0	PLATTE	7M11,8M11
961 40 067 3	LAGERBOCK	7K12,8K12
961 40 068 0	BOLZEN	7K11,8K11
961 40 069 0	LEISTE	4D7
961 40 070 0	KLEMMSTUECK	2C7,4C6
961 40 071 0	PLATTE	6J3
961 40 072 0	WINKEL	6G1
961 40 073 0	LEISTE	6J5
961 40 074 0	BUCHSE	6K8
961 40 075 3	ZAHNRIEMENRAD	5M9,6H6

Änderungen vorbehalten

Ersatzteileliste. Spare parts. Pièces de rechange. Piezas de repuesto.

Teile-Nr.	Benennung
961 40 076 0	LAGERBOCK 6L9
961 40 077 0	LAGERBOCK 6K4
961 40 079 0	HEBEL 6J11
961 40 080 3	LAGERPLATTE 6J10
961 40 082 0	BOLZEN 6K5
961 40 083 0	TRAEGER 6D5
961 40 085 0	LAGERBOCK 6D3,6E4,6G5,6M10
961 40 086 0	TRAGARM 6H5
961 40 088 0	GABEL 6F6
961 40 089 0	EXZENTERBUCHSE 6E5
961 40 090 0	ACHSE 6E5
961 40 091 0	BOLZEN 6G7
961 40 092 3	RAD 6G7
961 40 098 3	KLOBEN 6D6
961 40 099 0	HALTER 6D9
961 40 101 0	HALTER 6F8
961 40 102 3	KLOBEN 6C7
961 40 103 3	HALTER 6B5
961 40 104 0	FEDER 6C5
961 40 105 0	PLATTE 6D7
961 40 107 0	BOLZEN 6L11
961 40 109 0	WELLE 6H6
961 40 110 0	WELLE 5L7
961 40 111 0	HALTER 6E2
961 40 113 0	BOLZEN 6B4
961 40 114 0	ZYL.PLATTE 3B11
961 40 117 0	BOLZEN 3B11
961 40 120 0	WELLE 7B5
961 40 122 0	GELENKARM 6L11
961 40 128 0	PLATTE 8L8
961 40 131 4	NADELSCH.HALTER 1H2
961 40 134 3	STUETZE 2H11,4H11,4J7,9K8
961 40 136 0	GELENKARM 2E5,2E10,4E4,4E9
961 40 138 0	LAGERBOCK 2K1
961 40 139 3	HEBEL 2J1
961 40 141 0	BOLZEN 2J2,5E3
961 40 142 0	WELLE 2K2
961 40 143 3	GELENKBALKEN 2E7
961 40 145 0	WINKEL 2G10
961 40 146 3	GELENKBALKEN 4E5
961 40 147 0	WINKEL 4G6
961 40 153 3	KOLBENSTANGE 6E6
961 40 156 4	HALTER 11B3
961 40 157 0	BUNDMUTTER 11E1
961 40 160 0	SCHALTSCHIENE 11L4
961 40 160 4	SCHALTSCHIENE 11K4
961 40 167 3	HEBEL 6G9
961 40 169 0	NIEDERHALTER 6H7
961 40 170 0	BUCHSE 6G8
961 40 171 0	BOLZEN 6H7
961 40 172 0	BUCHSE 6G8
961 40 173 4	SCHALTSCHIENE 11K4
961 40 174 0	PLATTE 3G11
961 40 175 3	BUCHSE 11K3
961 40 176 0	FRONTPLATTE 11E4
961 40 177 0	DRUCKFEDER 6K11
961 40 178 0	PLATTE 2J3
961 40 179 0	LEISTE 2K3
961 40 183 0	WINKEL 11C1
961 40 184 3	RIEMENSCHUTZ 11B2
961 40 185 0	HAUBE 2C3
961 40 189 0	PLATTE 11J6
961 40 190 0	SCHEIBE 11J6
961 40 191 0	WINKEL 9F4
961 40 192 3	KLEMMSTUECK 9F4
961 40 193 0	LAGERBUCHSE 9H5
961 40 194 0	WELLE 9G4
961 40 195 3	RIEMENSCHEIBE 9H5
961 40 196 0	LAGERBOCK 9C4,9C7,9E7,9F10
961 40 197 0	ACHSE 9E7,9F9
961 40 198 0	WALZE 9C4,9C8
961 40 199 0	WINKEL 9D3,9G7
961 40 200 0	FUEHRUNGSLEISTE 9E5
961 40 201 0	PLATTE 9G10
961 40 204 0	DRUCKFEDER 10F7
961 40 205 3	KLINKE 10E9
961 40 208 3	KLOBEN 10F7
961 40 209 2	WELLE 10F8
961 40 210 3	HALTER 10E6
961 40 211 2	NIEDERHALTER 10F8
961 40 211 4	NIEDERHALTER 10E5,10E9, 10E11,10L5,10L7,10L11
961 40 212 0	LAGERSTUECK 10F7
961 40 213 0	WINKEL 6G10,10D8
961 40 214 0	LEISTE 10C6,10J6
961 40 215 0	LASCHE 10C9
961 40 216 0	LASCHE 10J9
961 40 217 0	LAGERARM 10B11,10C2,10H2, 10H9
961 40 218 0	LAGERBOCK 10A2,10B8,10C4, 10C9,10G3,10H4,10H12
961 40 219 0	STREBE 10B11,10C1,10H9
961 40 221 3	HEBEL 10A2,10B8,10H4,10J11
961 40 223 0	SCHIENE 10L7
961 40 224 0	GABEL 10A7,10G4
961 40 225 3	HEBEL 10A7,10F1
961 40 226 0	PLATTE 10C5,10H6
961 40 227 0	VERBINDUNG 10K3
961 40 228 0	WINKEL 6J9,11A5
961 40 229 0	SCHIENE 7K6,8K6
961 40 230 0	SCHIENE 7K8,8K8
961 40 231 0	ABDECKBLECH 2F2
961 40 232 0	PLATTE 6H4
961 40 233 3	HALTER 6D3
961 40 234 0	EXZENTERBUCHSE 6D4
961 40 235 0	VERBINDUNG 6D5,6E5
961 40 236 3	ZAHNRAD 5E2,5J7
961 40 237 0	LASCHE 5D4
961 40 239 0	HUELSE 5F2,5J7
961 40 240 3	RIEMENSCHEIBE 5J7
961 40 241 4	KUPPLUNGSTROMML 5H3
961 40 243 0	DISTANZSTUECK 6C7
961 40 244 3	ZAHNRIEMENRAD 6D3
961 40 245 0	BIEGSAME WELLE 6D5
961 40 246 0	WINKEL 5J2
961 40 248 0	DRUCKRING 5H3
961 40 249 0	DRUCKSTUECK 5F4
961 40 250 3	RAD 6L11
961 40 251 3	ZAHNRAD 6C4
961 40 254 0	BUCHSE 5E3
961 40 255 3	TRANSPORTARM 5J8
961 40 256 0	BOCK 6G10
961 40 257 0	ROLLE 6F10
961 40 258 0	GLEITSCHUH 6H8
961 40 259 0	BOLZEN 6G10
961 40 260 0	LAGER 6H11,7H11,7G4,7J6, 8G9,8H1,8J6
961 40 261 0	LAGERSTUECK 7G3,7G1,7J4, 8G1,8G3,8J4
961 40 262 0	LAGERSTUECK 7J2,8J2
961 40 263 0	LEISTE VO. 7F3,7H4,8G3,8H4
961 40 263 4	LEISTE VO. 7H4,8F3,8H4
961 40 264 4	LEISTE HI. 7F3
961 40 265 0	BOLZEN 7H5,8H5
961 40 266 0	SCHIENE VO. 7H7
961 40 268 0	SEITENTEIL 8H7
961 40 269 0	SEITENTEIL 8G6
961 40 270 0	PLATTE 7F2,8F2
961 40 271 0	HUELSE 7F1,7F9,8F1
961 40 272 0	FUEHRUNGSBOLZEN 7E9,7F1, 8F1
961 40 273 0	KLAMMER 2F4,8F4
961 40 274 0	DRUCKSTUECK 2F4,8F4
961 40 275 0	BOLZEN 7G4,8G4
961 40 276 0	BUCHSE 7J7,8J7
961 40 279 3	HEBEL 7E5,8E5
961 40 282 0	HUELSE 7E6,8E6
961 40 283 0	BOLZEN 7G5,8G5
961 40 284 0	WINKEL 7F7,8F7
961 40 285 0	KEIL 7G5,8G5
961 40 286 0	WINKEL 7G6,8G6
961 40 287 0	HEBEL 7D3,7G6,8D3
961 40 288 0	ROLLE 7D4,8D4
961 40 289 0	WINKEL 7E4,7F11,8E4,8H8, 8H9
961 40 290 0	AUFLAGE 7E4,8E4
961 40 291 3	SCHALTHEBEL 7C5,8C4
961 40 292 0	WINKEL 7E3,8E3
961 40 293 0	BOLZEN 7D2,8D2
961 40 294 0	HALTER 7D5,8D5
961 40 295 0	SCHALTSTUECK 7E6,8E6
961 40 296 0	PLATTE 7F10
961 40 298 0	LEISTE 2D6
961 40 299 0	STANGE 7A5,7B10
961 40 300 0	ROHR 8A5,8B10
961 40 301 0	HALTER 6C7
961 40 302 0	WELLE 8B5
961 40 303 0	ZAHNRIEMEN 7J10,7K5
961 40 304 0	ZAHNRIEMEN 6J6,8J10,8K5
961 40 306 0	ROLLE 7E11,8E8,8E11
961 40 307 3	BOLZEN 8F12
961 40 308 0	FUEHRUNG 8F12
961 40 309 0	BOCK 8F12
961 40 310 0	HEBEL 7C9,8C7,8C10
961 40 311 0	HALTER 7D11,8D9,8D11
961 40 312 0	EINSTELLWINKEL 2D9
961 40 314 0	TRAEGER 6K8
961 40 315 0	WINKEL 6L11
961 40 316 0	SCHUTZBLECH 2K5
961 40 317 0	SCHUTZBLECH 13E12
961 40 318 0	WINKEL 2K6,13H4,13K2,13K3
961 40 319 0	HEBEL 2C5
961 40 320 0	LEISTE 2C5
961 40 321 0	MASZSTAB 2C5
961 40 323 0	PLATTE 13F9
961 40 324 0	PLATTE 13F5
961 40 325 0	SCHUTZBLECH 13E6
961 40 326 0	PLATTE 13F1
961 40 327 0	SCHUTZBLECH 13K5
961 40 328 0	SCHUTZBLECH 13K3
961 40 329 0	SCHUTZBLECH 13C11
961 40 330 0	SCHUTZBLECH 13B8
961 40 331 0	SCHUTZBLECH 13B4
961 40 332 0	ABDECKBLECH 13D1
961 40 334 0	LEISTE 13H8,13H10
961 40 335 0	LEISTE 13H4
961 40 336 0	SCHUTZSCHEIBE 13G2
961 40 337 0	SCHUTZSCHEIBE 13G5,13G9
961 40 338 0	SCHIENE 10D6
961 40 340 0	LAGER 13H3,13H6,13H8,13H12
961 40 341 0	HALTER 13H4,13J8
961 40 342 3	HANDHEBEL 10F6
961 40 343 0	SCHIENE 13H7,13H9,13H11
961 40 344 0	SCHIENE 13H2
961 40 348 0	HALTER 6F8
961 40 349 0	ISOLIERPLATTE 13H9,13J6
961 40 350 0	SCHIENE 13G6,13H10
961 48 012 0	FLANSCH 11J9
961 48 060 4	SCHALTUNG 11D1
961 48 061 4	MAGNETVENTILEINHEIT 11L8
961 48 063 4	LICHTSCHRANKE 6E7,6E9,11H6 11J6
961 48 064 0	REFLEKTOR 6J6,11J6
961 48 065 4	SCHALTLEISTE 11D6
961 48 066 4	VERTEILERPLATTE 11J3
961 48 068 4	SCHALTLEISTE 11F6
961 48 069 4	FLANSCH 11H12
961 48 071 2	GEDR.SCHALTUNG 11M10
961 48 071 4	NETZTEIL 11J9
961 48 073 0	MONTAGEPLATTE 11J3
961 48 075 0	DECKEL 11J3
961 48 101 4	STEUERPLATTE 11L11
961 48 104 3	HALTER 6E7,11B4
961 48 105 4	KONTAKTL.SCHALTER 6E7,11B4
961 48 107 4	SCHALTKASTEN 11F10
961 57 001 3	LAGERBOCK 5H10
961 57 003 0	KEILWELLE 5K8
961 57 004 0	LAGERSCHILD 5H10
961 57 005 0	NABE 5K8
961 57 006 3	KEILRIEMENSCHEIBE 5K8
961 57 007 0	GEHAEUSE 5L10
961 57 008 0	PLATTE 5L10
961 57 009 0	STANGE 5E5
961 57 010 0	LEISTE 5J10,5J11
961 57 020 3	GETRIEBEKAEFIG 2G4
961 57 023 0	TRAGWANNE 5D9
961 57 024 0	WINKEL 5C3,5F8,5F9
961 57 025 0	FUEHRUNGSBALKEN 5B4,5D9
961 57 026 0	SCHIENE 5D5,5E9
961 57 027 0	LEISTE 5G8
961 57 028 0	OBERTEILAUFLAGE 5C9
961 57 029 0	BOLZEN 5D7
961 57 031 0	KNEBELSCHRAUBE 5E7
961 57 032 0	LAGERBOCK 5L7,5M7
961 57 033 0	DECKEL 5J7
961 57 034 0	DICHTUNG 5H7
961 57 035 0	WINKEL 5G1,5L6
961 57 036 0	WELLE 5G5,5J4
961 57 037 0	NABE 5J7
961 57 040 0	PLATTE 5G1,5J4
961 57 042 0	PLATTE 6K7
961 57 043 0	LEISTE 6L5
961 57 044 3	STIRNRAD 5K5
961 57 045 3	STIRNRAD 5H6
961 57 046 0	GEHAEUSE 5G4
961 57 047 3	ABDECKUNG 2H3
961 57 048 0	ABDECKUNG 2C3
961 57 049 0	BOLZEN 2D3
965 40 041 0	LEISTE 6L7,11F9
965 42 053 0	DISTANZHUELSE 6D7,6D8
965 44 023 0	MESSER 6F7,12G3
965 51 154 0	BOLZEN 7E11,8E9,8E11
965 51 183 0	BUCHSE 10E9
971 15 016 3	GREIFERTRAEGER 1L4
973 43 049 0	WINKEL 11F1
973 43 050 0	FADENFUEHR.PLATTE 1G8
980 44 027 0	SCHEIBE 7G10,8G10
981 12 001 2	LEHRE 12L5
981 15 000 2	EINST.KLOBEN 12M5
981 15 001 5	FUEHLEHRE 12M5
990 12 004 7	KEILRIEMEN 6X600 9G6
990 12 011 2	KEILRIEMEN 10X950 12B3
990 12 011 5	KEILRIEMEN 10X1165 1H9
990 12 011 7	KEILRIEMEN 10X1225 12A3
990 24 005 8	STAPA-MUFFE 12F7
990 24 021 0	SYNCHRONISATOR 11B2
990 25 027 8	SCHEIBENFEDER 5F1,5J8
990 25 402 4	MOTOR 220/380V 11M1
990 49 012 8	PINZETTE GEBOGEN 12M1
990 81 003 8	ZUBEHOER KASTEN 12H3
990 81 006 1	SCHR.DREHER 12F1
990 81 006 2	SCHR.DREHER 12F1
990 81 006 7	HYDR.OEL.250GR. 12C2
990 81 007 2	SCHR.DREHER 12F1
990 81 008 3	ZUBEHOERTASCHE 12L1
990 81 008 5	SATZ INBUSSCHLUESSEL 12E2
990 81 010 1	NAEHMOEL 250GR. 12C1
990 92 610 2	NADEL 934 100 12M1
990 92 610 3	NADEL 934 110 12M1
990 92 610 4	NADEL 934 120 1H3,12L1
992 00 032 7	LI.SENKSCHR. 1E7
992 00 104 0	ZYL.STIFT 2,70X10,7 1C5
992 00 209 0	GEWINDESTIFT NR.28X16 1E9
992 00 216 0	GEWINDESTIFT NR.28X9, 1D6
002 00 244 0	GEWINDESTIFT NR.28X4. 1M9
992 00 256 0	ZYL.STIFT 9X18 5H3
992 00 289 0	LI.ZYL.SCHR. NR.32X16 1D5
992 00 388 7	LI.ZYL.SCHR. NR.40X8 1E9
992 00 674 6	LI.SENKSCHR. NR.54X5 1E6
992 00 713 7	FL.KOPFSCHR. NR.44X6,6 1F7
992 00 719 7	LI.ZYL.SCHR. NR.40X5 1F8
992 00 861 7	ZYL.SCHR. NR.82X2 1G5
992 01 064 0	ZYL.SCHR. 1J5
992 01 215 7	SCHEIBE 5G8,6F7,6K11
992 01 243 0	GEWINDWSTIFT 1F5,1J12
992 01 265 7	LI.ZYL.SCHR. 1H7
992 01 393 7	6KT.MUTTER 1F7
992 01 491 0	MADENSCHRAUBE 1A8
992 01 758 0	LI.ZYL.SCHRAUBE 1E4
992 01 815 0	SENKSCHRAUBE 1F7
99 201 944 0	LI.ZYL.SCHR. 1E11,1M11
992 02 403 0	ZYL.SCHR. 1H4
992 10 371 6	ZYL.SCHR. 1F7
993 02 149 0	ZYL.STIFT M6X60 5G8,6J10
993 03 133 7	SENKSCHR. M4X5 10E6
993 03 137 7	SENKSCHR. M4X12 7K3,8K3
993 03 155 7	SENKSCHR. M5X8 2B7,4B6, 7G11,8H8,8H9,10D7,13F1
993 03 768 7	SENKSCHR. M4X16 6K6
993 06 044 0	ZYL.SCHR. M2X6 13J5,13J8
993 06 098 7	ZYL.SCHR. M3X16 13H5,13H10
993 03 099 7	ZYL.SCHR. M3X18 6E8,6E9, 11H5,11H7
993 06 155 7	ZYL.SCHR. M5X8 7G3,7J4,8G3 8J4
993 06 156 7	ZYL.SCHR. M5X10 7J3,8J3
993 06 621 0	ZYL.SCHR. M2X3 1H5
993 06 674 7	ZYL.SCHR. M3X6 7F4,8F4, 11F2
993 06 676 7	ZYL.SCHR. M3X10 5F4

Änderungen vorbehalten

Ersatzteileliste. Spare parts. Pièces de rechange. Piezas de repuesto.

Teile-Nr.	Benennung
993 06 680 7	ZYL.SCHR. M3X20 7D5,8D5
993 06 682 0	ZYL.SCHR. M3X25 6J11,11C6
993 06 682 7	ZYL.SCHR. M3X25 5H2,7E3, 8E3
993 06 696 0	ZYL.SCHR. M3,5X10 1G3
993 06 716 7	ZYL.SCHR. M4X10 1G2,12J8
993 06 739 7	ZYL.SCHR. M5X18 12D7,12G7
993 07 084 7	FLACHKOPFSCHR. M3X6 13E6
993 07 375 7	FLACHKOPFSCHR. M5X8 1D6
993 13 024 0	SPLINT 5E6
993 15 116 7	HALBRD.HOLZSCHR. 4X25 9E4
993 15 155 0	HALBRD.HOLZSCHR. 5X20 2K7
993 15 158 7	HALBRD.HOLZSCHR. 5X35 9E5, 9G8,11J6,11J8
993 16 074 9	SENKHOLZSCHR. 3X17 2G7,2G9
993 16 117 7	SENKHOLZSCHR. 4X30 7K5,7K6 7K8,8K6,8K8
993 16 138 7	SENKHOLZSCHR. 4,5X35 2F6
993 16 157 7	SENKHOLZSCHR. 5X30 2G8
993 19 031 7	SCHEIBE 2,2 1G3,1H5
993 19 034 7	SCHEIBE 3,2 1F6,5H2,6E9, 6F7,6J11,7D5,7E4,8D5, 8E4,10B5,10B6,11F1,11H5, 11H7,13E6
993 19 036 7	SCHEIBE 4,3 1H3,6F6,6K5, 7D5,8D5,10K3,13H8
993 19 037 7	SCHEIBE 5,3 2C6,3C8,3H10, 4C5,4C7,5J9,5K4,6K11, 6L11,7F5,7F6,7F7,7F8,7G8, 8F5,8F6,8F7,8G8,8G11, 10C9,10J9,11C6,11H1, 11M6,12D7,12D6,12G7
993 19 038 7	SCHEIBE 6,4 2B3,2B6,2B10, 2K5,4B4,4B5,4B9,5B4, 5D6,5D9,5G1,5G8,5G9, 5H1,5K4,5L7,5M7,6C7, 6C8,6D1,6D5,6D7,6E8, 6G3,6H5,6J9,6L4,6L7, 7D11,7E2,7E4,7E9,7E10, 7G7,7H9,7J7,8D9,8D11, 8E1,8E3,8E4,8E11,8G7, 8G12,8J6,8J7,9E3,9G7, 9G9,9G10,10B1,10B11, 10C5,10D4,10E12,10G10, 10H6,10H9,10K4,10K12, 12G6,12J11
993 19 040 7	SCHEIBE 8,4 2A3,2C9,2E6, 2F5,2G10,2M2,2M3,3B11, 4C8,4E5,4F4,4G6,4G9, 5C4,5D3,5D4,5F8,5F9, 5H3,5H11,5J4,5K4,5J12, 6C4,6F1,6G3,6G10,6H2, 6K3,7B1,7B2,7B8,7C3, 7C8,7F1,7L11,7M12,8A1, 8A5,8B2,8B6,8B8,8B9, 8C3,8C7,8F1,8M12,8L10, 9F4,10C6,10G9,10H6,13D1, 13E12,13G12
993 19 041 7	SCHEIBE 10,5 2D3,2E9,2G4, 2H3,2J1,2J5,2J8 2J10,2K1,4D2,4E8, 4H2,4J2,4J4,4J7, 4J9,5E3
993 19 046 8	SCHEIBE 19 12G6
993 25 047 7	FLUEGELMUTTER M6 2C5
993 27 158 7	GEW.STIFT M8X45 2F4
993 34 057 7	6KT.MUTTER M5 7F7,8F7
993 34 058 7	6KT.MUTTER M6 2C7,4C6
993 34 059 7	6KT.MUTTER M8 6C4,6F3,6J11
993 34 061 7	6KT.MUTTER M12 2K5,2J10, 2M10,4K4,4J9,4L7, 9L9
993 39 106 0	RAENDELSCHR. M5X10 10E8
993 54 311 0	GEW.NIET M4 2B6,4B5
993 83 313 6	M-SCHLUESSEL 8X10 12D1
993 84 120 8	M-SCHLUESSEL 17X19 12D1
993 90 067 0	INBUSSCHLUESSEL 12C2
993 90 068 0	INBUSSCHLUESSEL 12C2
993 90 070 0	INBUSSCHLUESSEL 12C2
993 90 071 0	INBUSSCHLUESSEL 12C2
993 90 072 0	INBUSSCHLUESSEL 12C2
993 90 073 0	INBUSSCHLUESSEL 12D2
993 90 074 0	INBUSSCHLUESSEL 12D2
993 90 075 0	INBUSSCHLUESSEL 12D2
993 91 064 8	ZYL.SCHR. M3X12 1L5,1L8
993 91 080 7	ZYL.SCHR. M4X6 7J12,8J12, 10F6,10F8,11B3
993 91 081 7	ZYL.SCHR. M4X8 1H3,6F6, 6K11,7E5,8E5,10F6, 13H5,13H8
993 91 082 7	ZYL.SCHR. M4X10 1F8,1M3, 6J5,13K3
993 91 083 7	ZYL.SCHR. M4X12 1H3,5J7, 8L8,10E8,10C3,10K3,13K2
993 91 084 7	ZYL.SCHR. M4X16 6G9
993 91 085 7	ZYL.SCHR. M4X18 1H6
993 91 102 7	ZYL.SCHR. M5X10 2C8,2E6, 2K7,6G7,6L12,7D11, 7E7,7F5,7F6,7F9,8D9, 8D11,8E7,8F5,8F6,8G9, 10C9,10J9,11M6
993 91 103 7	ZYL.SCHR. M5X12 1E5,1F5, 3H10,5L11,5M11,5K2
993 91 104 7	ZYL.SCHR. M5X16 2C6,2C8, 4C5,4C7,4H11,5J9, 5J10,6K10,11C6,11H1,
993 91 105 7	ZYL.SCHR. M5X18 6G8
993 91 109 7	ZYL.SCHR. M5X30 6L4,7F8, 7G1,8G1
993 91 110 7	ZYL.SCHR. M5X35 7D4,8D4
993 91 121 7	ZYL.SCHR. M6X8 6E8,10C5, 10G6
993 91 122 7	ZYL.SCHR. M6X10 2K6,5G9, 6E9,6H10,6J9,7G1, 7G4,7G9,7J3,7J6,7J7, 7J9,8G1,8G4,8J3,8J6, 8J7,9G9
993 91 123 7	ZYL.SCHR. M6X12 2B5,2B10, 4B4,4B9,5F3,6H5, 6J3,6J5,6K4,6K10, 6L4,9E3,9G7,10B1, 10G10
993 91 124 7	ZYL.SCHR. M6X16 2B6,2F5, 2F10,2K3,4B5,4F4, 4F7,5D6,5G8,5L7,5M7, 6C6,6C7,6D9,6L7,7E4, 8E4,9G10,10E4,10E12, 10K4,10K12,12J11
993 91 124 8	ZYL.SCHR. M6X16 6L5
993 91 125 7	ZYL.SCHR. M6X18 6F5
993 91 126 7	ZYL.SCHR. M6X20 1F5,1J3, 2G11,2K3,4G9,5K4, 6C7,6H7,6D7,11A5
993 91 128 7	ZYL.SCHR. M6X25 2B3,2B7, 4B6,4G11,5A4,5E9, 6C5,6J9,10B1,10H9
993 91 129 7	ZYL.SCHR. M6X30 5G1,7E2, 7E9,8E1,8F12
993 91 130 7	ZYL.SCHR. M6X35 2C5,6C7, 6E4,7C11,8C9
993 91 131 7	ZYL.SCHR. M6X40 2B7,4B6, 6E1,6G4,6H4
993 91 133 7	ZYL.SCHR. M6X50 8E11
993 91 144 7	ZYL.SCHR. M8X16 1J11,5D3, 5G1,5L5,13D1,13D12,13G12
993 91 146 7	ZYL.SCHR. M8X20 2B3,7D5, 7L12,7M11,8D5,8L12,8M11
993 91 148 7	ZYL.SCHR. M8X25 2C6,2E6, 2F6,2G10,3B11,4C5, 4E5,4G9,4G6,5J4,6C4, 7A3,7A10,7B2,8A4,8A7, 8A10,8B2,10C6,10H6
993 91 149 7	ZYL.SCHR. M8X30 6G2,7A8, 7B2,8A8,8B2,8B6,9F5
993 91 150 7	ZYL.SCHR. M8X35 2C9,4C8, 7L11,7M12,7M11, 8L10,8M11,8M12,9H4, 10F9
993 91 152 7	ZYL.SCHR. M8X45 10B8
993 91 153 7	ZYL.SCHR. M8X50 6E1,6G3
993 91 155 7	ZYL.SCHR. M8X60 7B1,7B7, 8A1,8B6,8B9
993 91 156 7	ZYL.SCHR. M8X65 7B1,7B8, 8B1,8B8
993 91 180 7	ZYL.SCHR. M10X35 1F7
993 92 098 8	GEW.STIFT M5X5 9J5
993 92 099 8	GEW.STIFT M5X6 1K8,1M3, 7K10,8K11
993 92 109 7	GEW.STIFT M6X6 9D3,9F10
993 92 109 8	GEW.STIFT M6X6 5E1,5H8
993 92 110 7	GEW.STIFT M6X8 5M9
993 92 111 7	GEW.STIFT M6X10 6L11
993 92 111 8	GEW.STIFT M6X10 5C5,5K9, 5K10
993 93 090 8	GEW.STIFT M4X8 6J11
993 93 101 8	GEW.STIFT M5X10 5H8
993 95 070 8	GEW.STIFT M3X4 1K5
993 95 081 8	GEW.STIFT M4X5 9G4,9H3
993 95 083 8	GEW.STIFT M4X8 1H5,1H6
993 95 092 7	GEW.STIFT M5X6 5J7,7H12, 8H12
993 96 160 7	FL.KOPFSCHR.M5X10 1G4
993 97 098 7	FL.KOPFSCHR.M4X8 10E9,11C1 13D2,13G2,13G3,13G7,13G9, 13G11,13J5,13L2,13L3,13L4
994 03 120 7	6KT.SCHR.M5X80 3C8
994 03 201 0	6KT.SCHR.M8X35 11L3
994 04 188 7	6KT.SCHR.M5X40 10B11
994 04 192 7	6KT.SCHR.M5X60 11J6
994 04 210 7	6KT.SCHR.M6X16 5D4,5G7
994 04 284 7	6KT.SCHR.M8X25 5C3,5F7, 5H11,5J11
994 04 286 7	6KT.SCHR.M8X30 5F8,5F9
994 04 294 7	6KT.SCHR.M8X70 2M3
994 04 320 7	6KT.SCHR.M10X16 5E8
994 04 322 7	6KT.SCHR.M10X20 2E9,4E8
994 04 326 7	6KT.SCHR. M10X30 2C3,2D10, 2G4,2H3,4C2,4D9, 4G2,4J2,4J9
994 04 330 8	6KT.SCHR. M10X50 2K1
994 04 332 7	6KT.SCHR. M10X60 2J9
994 05 034 7	6KT.MUTER M3 6J9,7E4,8E4, 10B5,13H4,13H8
994 05 036 7	6KT.MUTTER M4 6K5,13K2, 13K3
994 05 037 7	6KT.MUTTER M5 2K6,11C7, 11H2,11J6,12D6
994 05 038 7	6KT.MUTTER M6 2B5,2C9,2K5, 4B9,5D4,5F7,5H1,5H7, 5L4,7E3,7E10,8C11,8E3, 8E11,12G6,12H6,12J11,
994 05 040 7	6KT.MUTTER M8 2A3,2F4,2L2, 2M2,5B4,5D4,5F8,5G9, 5H3,5K4,6H2,6K4,7C8, 7F1,8C7,8D2,8F1,9F4, 10F1,10G8,11L3
994 05 041 7	6KT.MUTTER M10 2H5,2J1,2J8 4E4,4H4,4J7,5F3
994 07 131 7	6KT.MUTTER M10X1 5E1,5H7
994 27 171 0	ZYL.KERBSTIFT 8X32 1H8,6F6
994 32 181 0	KNEBELKERBSTIFT 8X80 5E6
994 33 130 0	HALBRD.KERBNAG. 6X20 2K10, 4K9,9M8
994 38 063 8	SPANNHUELSE 3X8 7G3,7F4, 7J4,8F4,8G3,8J4,10E8
994 38 064 8	SPANNHUELSE 3X10 7J2,8J2
994 38 089 8	SPANNHUELSE 4X20 9E4
994 39 515 0	HUTMUTTER M10 3A11
994 46 100 7	ZYL.SCHR.M5X10 5B9,6F6,7G7 8G7,8G9
994 46 101 7	ZYL.SCHR.M5X12 1E8
994 46 111 7	ZYL.SCHR.M6X12 10D3,10D10, 10J11,10K3
994 46 112 7	ZYL.SCHR.M6X16 6H5,10B1, 10C2,10G1,10G8,10H2,10H9
994 46 534 7	ZYL.SCHR.M5X12 1G6
994 49 510 0	ROHRNIET C4X5 1G7
994 80 068 7	SCHEIBE A8,4 11L3
994 80 145 7	SCHEIBE B5,3 6G7,6G9
994 80 146 7	SCHEIBE B6,4 6C7,6E6
994 80 149 7	SCHEIBE B10,5 5E7
995 34 061 8	6KT.MUTTER PG11X9 12G6
996 01 081 8	SICH.RING 5X0,6 6H7,7H1, 7J5,8H2,8J5
996 01 084 8	SICH.RING 6L5
996 01 086 8	SICH.RING 10X1 2J3,5D2, 6F5,6L11
996 01 091 8	SICH.RING 15X1 5G5
996 01 092 8	SICH.RING 16X1 6H6
996 01 104 8	SICH.RING 30X1,5 5K10
996 01 303 8	SICH.RING 18X1,5 12G7
996 01 118 8	SICH.RING 32X1,2 5G9,5H10
996 02 120 8	SICH.RING 35X1,5 5H6,5K11
996 02 127 8	SICH.RING 47X1,75 1C6,1D7
996 06 017 0	KUGEL 3,969 1D5,6D9
996 07 006 8	SICH.SCHEIBE 3,2 7J6
996 07 007 8	SICH.SCHEIBE 4 7E5,7G4,8E5 8G4,10E6
996 07 008 8	SICH.SCHEIBE 5 10A7,10F3,
996 07 010 8	SICH.SCHEIBE 7 1J10,7E11, 8E9,8E11
996 07 011 8	SICH.SCHEIBE 8 5E7
996 08 514 0	RILLENKUGELLAGER 9C4,9C8, 9E7,9F10
996 08 572 0	RILLENKUGELLAGER 5H10
996 08 656 0	RILLENKUGELLAGER 5G4,5H4
996 08 657 0	RILLENKUGELLAGER 5H6
996 08 661 0	RILLENKUGELLAGER 5L9
996 12 038 7	STELLRING A6 5G7,5G8,6D5
996 12 040 7	STELLRING A8 2J1,2L2
996 12 042 7	STELLRING A10 9H4,9H5
996 12 049 0	STELLRING A20 7B7,7C8,8C10
996 12 244 8	STELLRING A12 5H4
996 13 137 0	KUGELKNOPF M8 6H11
996 20 097 0	PASSFEDER A6X6X20 5D3,5E2, 5H8
996 23 023 0	KUGELLAGER 1D7
996 23 068 0	KUGELLAGER 1C6
996 23 412 0	KUGELLAGER 5K11
996 26 312 0	W-DICHTRING 1J7
996 27 029 0	SCHEIBENFEDER 5J9
996 28 080 0	DICHTRING A13X19X2 3L17
996 35 025 0	DICHTRING C10X14 1K2,5E8
996 35 029 0	DICHTRING C12X16 1J7
996 49 016 0	KEILRIEMENSCHEIBE 90 11K1
997 15 350 0	STECKHUELSE 6,3-1 11F2
997 50 216 0	G-SICHERUNGSEINSATZ 11J10, 12F2
997 50 236 0	G-SICHERUNGSEINSATZ 11K9, 12F2
998 68 034 8	SPANNRG. 8 6D5,6G9
998 83 043 8	HALBMONDRING H30X1,5 6L8
998 85 081 0	SIMMERRING BA8X16X4 1K4
998 85 115 0	SIMMERRING BA9X18X6 1M11
998 86 007 0	O-RING 3X1 1C5
998 86 073 0	O-RING 12X1,7 1K7
998 86 260 0	O-RING 30X2 1J2
998 86 346 0	O-RING 40X2 1K3
998 86 500 0	O-RING 3,3X2,4 1E4
998 87 502 8	V-RING 18X1,0 1K6
998 88 016 0	STUETZSCHEIBE 20X28X2 3K10
998 88 101 0	PASZSCHEIBE 6X12X0,3 6E4, 6F7,10D10,10D3,10J11, 10K3
998 88 106 0	PASZSCHEIBE 20X28X0,3 9C4, 9C8,9E7,9E10
998 88 110 0	PASZSCHEIBE 10X16X0,3 2J3, 5D2,7L11,8L10,9H4,9H5
998 88 111 0	PASZSCHEIBE 12X18X0,3 5H4
998 91 014 0	SPRENGRING SB11 1C8
998 91 205 0	SPRENGRING SW9 1J7
998 91 211 0	SPRENGRING SW15 5L12
999 19 017 0	STECKSCHLUESSEL 12C1
999 19 022 5	KAPPE 6D9,10F7
999 19 022 7	MASZSTAB 7D9,8D8
999 20 007 0	MIKROSCHALTER 5H3
999 20 008 3	MIKROSCHALTER 6J9,11A5, 11B5
999 20 042 4	ISOLIERST.GEHAEUSE 11F10
999 20 043 1	ABDECKKAPPE 5H2,6J10,11B2, 11C5
999 20 088 8	SCHUKO STECKER 11J10
999 20 089 0	KABELBAND 11L4
999 20 098 5	MIKROSCHALTER 13H5,13J10
999 20 100 4	STECKER 11K7
999 20 100 5	EINBAUBUCHSE 11G12
999 20 100 6	STECKER 11E3
999 20 100 7	EINBAUBUCHSE 11H12
999 20 102 7	LEERKASTEN 12C10
999 20 102 8	DECKEL 12E8

Änderungen vorbehalten

Ersatzteileliste. Spare parts. Pièces de rechange. Piezas de repuesto.

Teile-Nr.	Benennung	
999 20 104 6	WUERGERNIPPEL	6J9
999 20 110 0	TRAFO	12L9
999 20 111 0	SKALENLAMPE	11E4
999 20 111 3	ISOLIERHUELSE	11G2
999 20 112.8	TRAFO	12M10
999 20 115 7	MIKROSCHALTER	11E1
999 20 116 2	SCHUKO STECKDOSE	11B6
999 20 118 8	TRAFO	12F10
999 20 110 7	KLEIN RELAIS	11K11
999 20 121 5	ZAEHLER STUECK	11D4
999 20 123 5	TRAFO	11M9
999 20 124 7	DW-SCHALTER	11H3
999 20 124 8	DW-STECKSOCKEL	11H3
999 20 125 6	DRUCKTASTER	11E3,11E5
999 20 128 6	STECKER	6D7,10B4
999 20 130 3	SCHUTZSCHALT.EINSATZ	11J1
999 20 130 4	GEHAEUSE	11H2
999 20 131 2	BUCHSENGEHAEUSE	11D2,11E6, 11F3
999 20 131 3	BUCHSE	11D3,11D7,11F3
999 20 133 4	AUSSCHALTER	11D3
999 20 136 9	STECKDOSE	11F12
999 20 139 4	VERB.LEISTE 6POL	11J4
999 20 139 7	KONTAKTBOECKCHEN	11D5, 11F4
999 20 141 7	SCHALTFLEX-LEITUNG	6D7, 11A4
999 20 141 9	SIGNALLEUCHTE	11E4
999 20 142 2	SENDERLAMPE	6F9,11H6,11J6
999 20 143 2	TRAFO	11M9
999 20 144 0	REFLEKTOR	11J6
999 20 144 8	FADENAWAECHTER,DOPP.	11G1
999 20 148 0	SCHUTZSCHALTER.EINSATZ	11J1
999 21 074 3	PUFFER	11F9
999 21 074 7	ISOFLEX-FUSS	2K9,2M10,4J2 4K9,4L7,9M8
999 21 078 3	KUNSTOFF-HUELSE	5J7
999 21 078 9	ZAHNRIEMEN	5F4,6K3
999 21 079 4	GELENKLAGER	7C1,8C1
999 21 079 5	RILLENKUGELLAGER	5K8,6D3, 6E4,6L9
999 21 080 7	T-BAND	2E6
999 21 080 8	RIEGEL	2G7,2G8
999 21 082 7	VIS-BAND	9C8
999 21 082 8	GELENKWELLE	9G3
999 21 083 0	GELENKLAGER	10D3,10J3, 10J11
999 21 083 1	GELENKLAGER	10A2,10B7,10C4 10C9,10G3,10G10, 10H4,10H12
999 21 084 8	ZAHNRIEMEN	5E2,12B3
999 22 002 5	OELER	3H8
999 22 014 3	ZYLINDER	3C10
999 22 038 2	DRUCKREGLER	3J9
999 22 043 3	VENTIL-MAGN.M.PL. 1/8"	11K7
999 22 047 5	SCHLAUCHKLEMME	6C7
999 22 047 6	EINSTECKHUELSE	12E3
999 22 050 1	4/2WEGEVENTIL	3C8
999 22 051 9	VENTIL DRO.RUE.1/8"	3C11, 3D11,5F5,5H7,6A5, 7D7,7F5,8D7,8F7, 10A5,10G5
999 22 052 2	VENTIL	11K8
999 22 055 0	VENTIL,ABSPERR-	3L12
999 22 058 0	VENTIL-MAGN.M.PL.	6B5
999 22 059 6	BEFESTIGUNG F	5F5
999 22 059 7	BEFESTIGUNG L	5D7,5G7,10C6 10H6
999 22 060 1	ZYLINDER	6C9
999 22 062 1	O-RING	11K8
999 22 062 7	ZYLINDER	10B5,10G5
999 22 063 6	ABSCHEIDER	3K11
999 22 065 4	BEFESTIGUNG L	7E6,8E6
999 22 066 2	5/2WEGEVENTIL	3B7,3C8
999 22 066 4	MANOMETER	3H8
999 22 066 5	ZYLINDER	7E7,7F6,8E7,8F6
999 22 066 9	3/2WEGEVENTIL	7E3,8E3
999 22 067 1	3/2WEGWVENTIL	7D6,8D6
999 22 067 6	ZYLINDER	5F6
999 22 067 7	BEFESTIGUNG F	7E5,8E5
999 22 069 1	SCHALLDAEMPFER 1010-	3C6, 3D8
999 23 019 8	DICHTRING	7D12,7E11,8D10, 8D12,8E8,8E11
999 23 024 8	DICHTRING	5J7
999 23 052 3	NADELHUELSE	6F6
999 23 210 3	NADELHUELSE	2J2,6H6,7L10, 8L10,8L11
999 23 801 1	NADELHUELSE	10E6
999 23 804 1	NADELHUELSE	2K2,6C5,6C6, 6G10,6K5
999 23 806 1	NADELHUELSE	7E11,7H4,8E9, 8E11
999 23 816 1	NADELHUELSE	6H10,7G11,8G12 8H4
999 24 001 8	WI-STUECK R1/8"	3H10,3J9, 3J10,3K10,3K11,5F5, 5G6,6B7,6C6,7D7,7F5, 8D7,8F5
999 24 003 2	GD-E-VERSCHRAUBUNG R1/4	3H9
999 24 003 9	WI-STUECK	3K12,6B7
999 24 005 3	SCHLAUCHTUELLE	3L12
994 24 007 3	GD-E-VERSCHRAUBUNG R1/8	6B5
999 24 020 9	SCHOTTVERSCHRAUBUNG	3J10
999 22 025 2	GD-E-VERSCHRAUBUNG R1/8"	3B7,3C6,5G5,5H7, 10B5,10G5,11M6
999 24 025 5	WI-E-VERSCHRAUBUNG R1/8"	3C8,3D8,3C11,3D11, 3G9,3H8,6A5,6B9,7D6, 7F6,8D6,8F6,10F6,11M7
999 24 025 8	T-ES-VERSCHRAUBUNG R1/8"	3B8,3D7,3E8,7D6, 7F5,8C6,8F5,10A5,11L7
999 24 026 9	BLINDSTOPFEN R1/8"	6B5, 11M6
999 24 027 1	DICHRING D6	12E2
999 24 030 1	DOPPELNIPPEL	3G9,3H9,3H10
999 24 030 2	DOPPELNIPPEL	3D7,5F5,5G6, 6B7,7D7,7F5,8D7,8F5
999 24 030 3	DOPPELNIPPEL	3C10,3C11,3G9 6B7
999 24 030 5	T-VERTEILERBLOCK R1/8	3G9 11L7
999 24 030 6	MUFFE R1/4	3K9
999 24 033 0	Y-VERB.STUECK	1C7
999 24 033 4	T-VERTEILERBLOCK R1/ 4	3G9
999 24 034 4	GD-E-VERSCHRAUBUNG	6B7, 7D3,7E3,8D3,8E3
999 24 036 1	MUFFE R1/8	3D7
999 24 036 3	KUPPLUNGSTEIL	6B7
999 24 036 4	STECKTEIL	6C7
999 24 036 5	T-SCHW-VERSCHRAUBUNG	7E4, 8E4
999 29 003 1	STIRNRADGETRIEBE	5F3

Änderungen vorbehalten

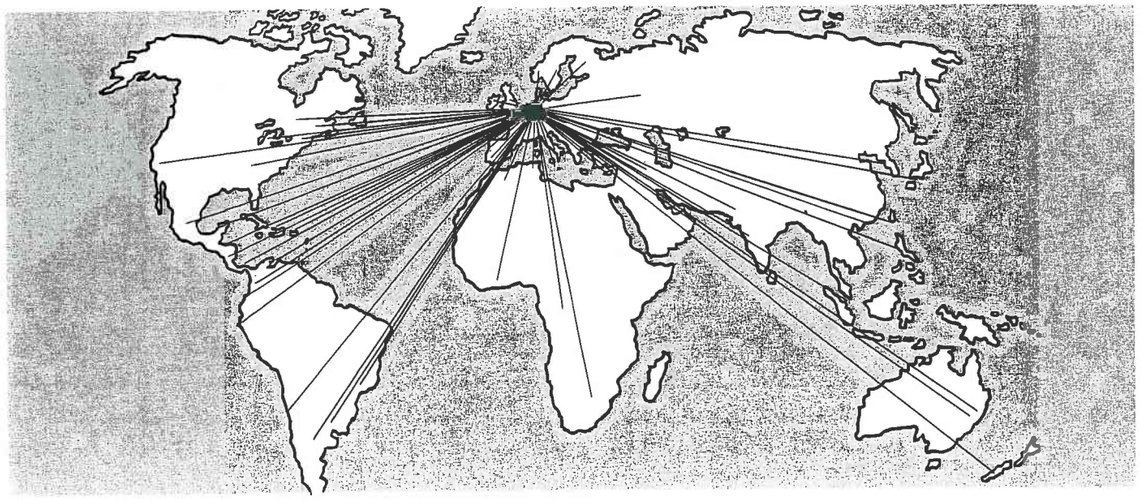

Adler Erzeugnisse für die ganze Welt

Adler products for all the world

Produits Adler pour le monde entier

Máquinas Adler en todo el mundo

adler